

MOTORCOOL

ООО «Моторкул»
Юридический адрес: 214012, Смоленская область,
г. Смоленск, ул. 12 лет Октября, д. 9Б, пом. №2
ИНН: 6732065166, КПП: 673201001, ОГРН: 1136733018025

Телефон: +7 (499) 706-88-06; 8-800-100-58-22
Email: msm@motorcool-s.ru
Skype: vbs.detal
Вконтакте: https://vk.com/motorcool_s
Сайт: http://motorcool-s.ru

 **шланги** страница 2	 **гофра** страница 3	 **эл. компрессоры** страница 4	 **компрессоры** страница 5
 **комплекты кондиционера** страница 13	 **конденсаторные блоки** страница 18	 **моноблоки** страница 20	 **испарители** страница 24
 **вентиляторы** страница 30	 **радиаторы** страница 51	 **ресиверы** страница 53	 **з/ч для рефрежераторов** страница 59
 **з/ч к компрессорам Bock, Bitzer** страница 67	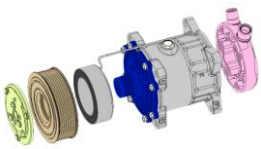 **з/ч к компрессорам** страница 71	 **прокладки и кольца** страница 87	 **фитинги** страница 92
 **инструменты** страница 107	 **ТРВ** страница 111	 **переключатели** страница 113	 **датчики** страница 115
 **кронштейны / ремни** страница 118	 **масла / добавки** страница 123	 **отопители** страница 124	 **дефлекторы** страница 127

ШЛАНГИ (рукава, фреонопроводы)

ТОЛСТОСТЕННЫЕ

Фото	Артикул	Наименование	№	Внутр. диам	Наруж. диам	Цена	Статус
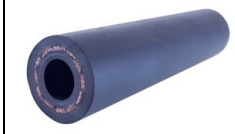	**209 080**	Шланг CODAN-LINGYUN G6, (5/16)	6	7,9±0,4	18,3±0,5	**580р.**	цена за м.п.
	209 100	Шланг CODAN-LINGYUN G8, (13/32)	8	10,3±0,4	22,4±0,5	**631р.**	цена за м.п.
	209 130	Шланг CODAN-LINGYUN G10, (1/2)	10	12,7±0,4	24,6±0,5	**763р.**	цена за м.п.
	209 160	Шланг CODAN-LINGYUN G12, (5/8)	12	16,2±0,4	28,3±0,5	**997р.**	цена за м.п.
	RC-U079080	Шланг Motorcool G6, (5/16)	6	8,2±0,4	19,0±0,5	**478р.**	цена за м.п.
	RC-U079100	Шланг Motorcool G8, (13/32)	8	10,5±0,4	23,0±0,5	**560р.**	цена за м.п.
	RC-U079130	Шланг Motorcool G10, (1/2)	10	13,0±0,4	25,4±0,5	**631р.**	цена за м.п.
	RC-U079160	Шланг Motorcool G12, (5/8)	12	16,0±0,4	28,6±0,5	**763р.**	цена за м.п.

ТОНКОСТЕННЫЕ (Редуцированные)

Фото	Артикул	Наименование	№	Внутр. диам	Наруж. диам	Цена	Статус
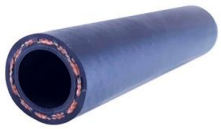	**202 080**	Шланг CODAN-LINGYUN G6, (5/16)	6	8,2±0,4	15,2±0,5	**488р.**	цена за м.п.
	202 100	Шланг CODAN-LINGYUN G8, (13/32)	8	10,2±0,4	17,2±0,5	**570р.**	цена за м.п.
	202 130	Шланг CODAN-LINGYUN G10, (1/2)	10	13,2±0,4	20,8±0,5	**682р.**	цена за м.п.
	202 160	Шланг CODAN-LINGYUN G12, (5/8)	12	16,2±0,4	23,5±0,5	**773р.**	цена за м.п.
	RC-U072080	Шланг Motorcool G6, (5/16)	6	8,2±0,4	15,2±0,5	**438р.**	цена за м.п.
	RC-U072100	Шланг Motorcool G8, (13/32)	8	11,4±0,4	18,4±0,5	**478р.**	цена за м.п.
	RC-U072130	Шланг Motorcool G10, (1/2)	10	13,0±0,4	21,0±0,5	**539р.**	цена за м.п.
	RC-U072160	Шланг Motorcool G12, (5/8)	12	15,2±0,4	23,0±0,5	**631р.**	цена за м.п.

ТОНКОСТЕННЫЕ (РЕФРИЖЕРАТОРНЫЕ)

Фото	Артикул	Наименование	№	Внутр. диам	Наруж. диам	Цена	Статус
	**RC-U073080**	Шланг Motorcool G6, (5/16)	6	8,2±0,4	15,2±0,5	**499р.**	цена за м.п.
	RC-U073100	Шланг Motorcool G8, (13/32)	8	11,4±0,4	18,4±0,5	**549р.**	цена за м.п.
	RC-U073130	Шланг Motorcool G10, (1/2)	10	12,8±0,4	20,8±0,5	**651р.**	цена за м.п.
	RC-U073160	Шланг Motorcool G12, (5/8)	12	15,4±0,4	22,8±0,5	**732р.**	цена за м.п.

РЕФРИЖЕРАТОРНЫЕ

Фото	Артикул	Наименование	№	Внутр. диам	Наруж. диам	Цена	Статус
	**RC-U074060**	Шланг Motorcool G4, (1/4) для маслоотделения	4	6,0±0,3	11,0±0,5	**590р**.	цена за м.п.
	4299-09/9080	Шланг CODAN-LINGYUN G6,(5/16)	6	8,2±0,3	16,0±0,5	**844р.**	цена за м.п.
	4299-09/9107	Шланг CODAN-LINGYUN G8, (13/32)	8	10,7±0,3	18,8±0,5	**1 119р.**	цена за м.п.
	4299-09/9127	Шланг CODAN-LINGYUN G10, (1/2)	10	12,7±0,3	21,5±0,5	**1 322р.**	цена за м.п.
	4299-09/9161	Шланг CODAN-LINGYUN G12, (5/8)	12	16,1±0,3	24,1±0,5	**1 373р.**	цена за м.п.
	RC-U074080	Шланг Motorcool G6, (5/16)	6	8,2±0,3	15,5±0,5	**590р.**	цена за м.п.
	RC-U074100	Шланг Motorcool G8, (13/32)	8	10,7±0,3	18,8±0,5	**773р.**	цена за м.п.
	RC-U074130	Шланг Motorcool G10, (1/2)	10	13,0±0,3	21,5±0,5	**936р.**	цена за м.п.
	RC-U074160	Шланг Motorcool G12, (5/8)	12	16,1±0,3	24,1±0,5	**1 119р.**	цена за м.п.

АВТОБУСНЫЕ

Фото	Артикул	Наименование	№	Внутр. диам	Наруж. диам	Цена	Статус
	**201 222**	Шланг CODAN-LINGYUN, (7/8")	-	22,2±0,4	33,3±0,4	**2 034р.**	цена за м.п.
	**215 285**	Шланг CODAN-LINGYUN, (1 1/8")	-	28,7±0,5	39,7±0,6	**2 695р.**	цена за м.п.
	**RC-U072222**	Шланг Motorcool, (7/8)		22,2±0,4	31,2±0,4	**1 780р.**	цена за м.п.
	RC-U072286	Шланг Motorcool, (1 1/8)		28,6±0,4	38,0±0,4	**2 237р.**	цена за м.п.

МАГИСТРАЛИ (Фреонопроводы)

Фото	Артикул	Наименование	№	Внутр. диам	Наруж. диам	Цена	Статус
	**RC-U072248**	Комплект магистралей ЛАДА ПРИОРА 2170				**4 423р.**	**АКЦИЯ**
	RC-U072250	Комплект магистралей ЛАДА КАЛИНА 1118				**4 220р.**	**АКЦИЯ**

ГОФРА / ВОЗДУХОВОД (трехслойная, термостойкая)

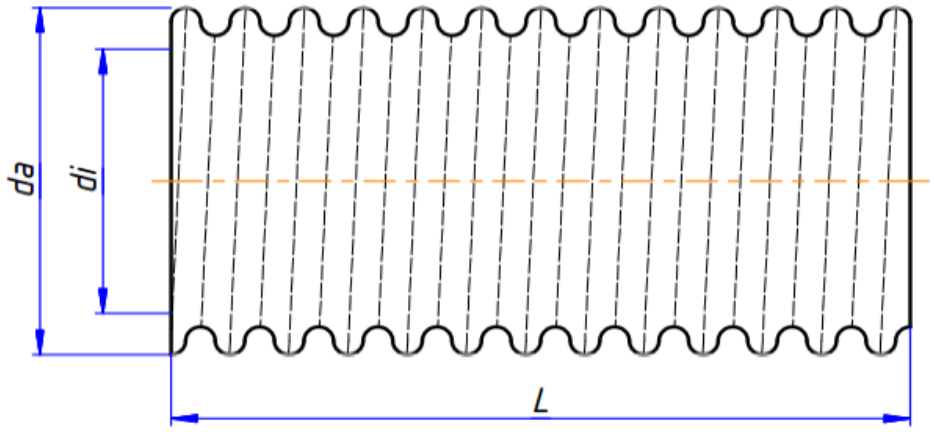



Артикул	di, мм	da, мм	L, м	Цена, за м.п.
RC-U0958	24	28,5	1, 2, 3, 4, 5, 6, 7, 8, 9, 10	377р.
RC-U0962	32	36	1, 2, 3, 4, 5, 6, 7, 8, 9, 10	438р.
RC-U0960	42	48	1, 2, 3, 4, 5, 6, 7, 8, 9, 10	499р.
RC-U0986	45	50	1, 2, 3, 4, 5, 6, 7, 8, 9, 10	625р.
RC-U0967	50	55	1, 2, 3, 4, 5, 6, 7, 8, 9, 10	702р.
RC-U0985	55	60	1, 2, 3, 4, 5, 6, 7, 8, 9, 10	739р.
RC-U0955	60	65	1, 2, 3, 4, 5, 6, 7, 8, 9, 10	748р.
RC-U0961	70	75	1, 2, 3, 4, 5, 6, 7, 8, 9, 10	809р.
RC-U0957	75	80,5	1, 2, 3, 4, 5, 6, 7, 8, 9, 10	824р.
RC-U0966	80	85,5	1, 2, 3, 4, 5, 6, 7, 8, 9, 10	865р.
RC-U0956	90	95,5	1, 2, 3, 4, 5, 6, 7, 8, 9, 10	885р.
RC-U0963	100	106	1, 2, 3, 4, 5, 6, 7, 8, 9, 10	1012р.
RC-U0965	120	125	1, 2, 3, 4, 5, 6, 7, 8, 9, 10	1 550р.

Материал

№ слоя	материал	толщина / плотность материала	клеевый слой	ширина материала
1 слой	пленка ПВХ черная	0,025 мм	0,005 мм	60 мм
2 слой	крафт-бумага	80 гр	-	60 мм
3 слой	алюм. фольга	0,07 мм	0,1 мм	60 мм

Тех. требования

сгибаемость	менее 5 %
прочность	до 15 циклов сгибания
давление на прочность	более 0,06 Мпа
радиальная прочность	50 - 80 Н
водоустойчивость	до 300 часов в воде не расслаивается
устойчивость к маслам	до 300 часов в машинном масле не расслаивается
теплоустойчивость	150 ± 3 °С

КОМПРЕССОРЫ ЭЛЕКТРИЧЕСКИЕ

Компрессоры электрические

Фото	Артикул	Наименование	Цена	Статус
	**RC-U08715**	Напряжение 24V, ток 35А, мощность 850W Холодопроизводительность 2,4 кВт, диапазон оборотов 1100 - 3100 об/мин Хладагент R134a, масло POE 68, 120 мл., вес, нетто 7,5 кг. Вход / выход спереди / сзади (горизонтальные) Плата интегрированная К компрессору подходят коллекторы RC-U08396 и RC-U08396A.	**28 975р.**	
	RC-U08716	Напряжение 12V, ток 54А, мощность 650W Холодопроизводительность 1,9 кВт, диапазон оборотов 1100 - 2500 об/мин Хладагент R134a, масло POE 68, 120 мл., вес, нетто 7,5 кг. Вход / выход спереди / сзади (горизонтальные) Плата интегрированная К компрессору подходят коллекторы RC-U08396 и RC-U08396A	**29 992р.**	
	**RC-U08725**	Напряжение 24V, ток 35А, мощность 850W Холодопроизводительность 2,4 кВт, диапазон оборотов 1100 - 3100 об/мин Хладагент R134a, масло POE 68, 120 мл., вес, нетто 7,5 кг. Вход / выход спереди / сзади Плата интегрированная К компрессору подходят коллекторы RC-U08396 и RC-U08396A.	**28 975р.**	
	RC-U08726	Напряжение 12V, ток 54А, мощность 650W Холодопроизводительность 1,9 кВт, диапазон оборотов 1100 - 2500 об/мин Хладагент R134a, масло POE 68, 120 мл., вес, нетто 7,5 кг. Вход / выход спереди / сзади Плата интегрированная К компрессору подходят коллекторы RC-U08396 и RC-U08396A	**29 992р.**	
	**RC-U08713**	Напряжение 24V, ток 34А, мощность 820W Холодопроизводительность 2,5 кВт, диапазон оборотов 1400 - 3 200 об/мин Хладагент R134a, масло POE 68, 120 мл., вес, нетто 7,5 кг. Вход / выход спереди / сзади Плата выносная Применяемость RC-U06160, RC-U06162, RC-U06170, RC-U06172, RC-U06168 К компрессору подходят коллекторы RC-U08396 и RC-U08396A.	**28 975р.**	
	RC-U08714	Напряжение 12V, ток 54А, мощность 650 W Холодопроизводительность 1,9 кВт, диапазон оборотов 1100 - 2 500 об/мин Хладагент R134a, масло POE 68, 120 мл., вес, нетто 7,5 кг. Вход / выход спереди / сзади Плата выносная Применяемость RC-U06159, RC-U06161, RC-U06171, RC-U06169 К компрессору подходят коллекторы RC-U08396 и RC-U08396A.	**29 992р.**	
	**RC-U08717**	Напряжение 24V, ток 34А, мощность 820W Холодопроизводительность 2,5 кВт, диапазон оборотов 1400 - 3 200 об/мин Хладагент R134a, масло POE 68, 120 мл., вес, нетто 7,5 кг. Вход / выход спереди / сзади Плата выносная К компрессору подходят коллекторы RC-U08396 и RC-U08396A.	**28 975р.**	
	**RC-U08723**	Напряжение 24V, ток 35А, мощность 850W Холодопроизводительность 2,4 кВт, диапазон оборотов 1100 - 3 100 об/мин Хладагент R134a, масло POE 68, 120 мл., вес, нетто 7,5 кг. Вход / выход спереди / сзади Плата выносная К компрессору подходят коллекторы RC-U08396 и RC-U08396A.	**28 975р.**	
	RC-U08724	Напряжение 12V, ток 54А, мощность 650 W Холодопроизводительность 1,9 кВт, диапазон оборотов 1100 - 2 500 об/мин Хладагент R134a, масло POE 68, 120 мл., вес, нетто 7,5 кг. Вход / выход спереди / сзади Плата выносная К компрессору подходят коллекторы RC-U08396 и RC-U08396A.	**29 992р.**	
	**RC-U08721**	Напряжение 24V, ток 35А, мощность 850W Холодопроизводительность 2,4 кВт, диапазон оборотов 1100 - 3 100 об/мин Хладагент R134a, масло POE 68, 120 мл., вес, нетто 7,5 кг. Вход / выход спереди / сзади Плата интегрированная К компрессору подходят коллекторы RC-U08396 и RC-U08396A.	**28 975р.**	
	RC-U08722	Напряжение 12V, ток 54А, мощность 650W Холодопроизводительность 1,9 кВт, диапазон оборотов 1100 - 2 500 об/мин Хладагент R134a, масло POE 68, 120 мл., вес, нетто 7,5 кг. Вход / выход спереди / сзади Плата интегрированная К компрессору подходят коллекторы RC-U08396 и RC-U08396A.	**29 992р.**	
	**RC-U08719**	Напряжение 24V, ток 35А, мощность 850 W Холодопроизводительность 2,4 кВт, диапазон оборотов 1100 - 3 100 об/мин Хладагент R134a, масло POE 68, 120 мл., вес, нетто 7,5 кг. Вход / выход спереди / сзади Плата выносная К компрессору подходят коллекторы RC-U08396 и RC-U08396A.	**28 975р.**	
	RC-U08720	Напряжение 12V, ток 54А, мощность 650 W Холодопроизводительность 1,9 кВт, диапазон оборотов 1100 - 2 500 об/мин Хладагент R134a, масло POE 68, 120 мл., вес, нетто 7,5 кг. Вход / выход спереди / сзади Плата выносная К компрессору подходят коллекторы RC-U08396 и RC-U08396A.	**29 992р.**	
	**RC-U04017**	Контроллер компрессора, 24V Применяемость RC-U08713, RC-U08723, RC-U08719, RC-U08717 Совместим: RC-U06160, RC-U06162, RC-U06170, RC-U06172, RC-U06168	**4 779р.**	
	RC-U04018	Контроллер компрессора, 12V Применяемость RC-U08714, RC-U08724, RC-U08720 Совместим: RC-U06159, RC-U06161, RC-U06171, RC-U06169	**5 999р.**	
	**RC-U04020**	Контроллер компрессора, 24V Применяемость RC-U08715, RC-U08725, RC-U08721.	**3 559р.**	
	RC-U04021	Контроллер компрессора, 12V Применяемость RC-U08716, RC-U08726, RC-U08722.	**4 575р.**	

КОМПРЕССОРЫ КОНДИЦИОНЕРА ПОРШНЕВЫЕ

Компрессоры, аналог SANDEN 5H09

Фото	Артикул	Наименование	Цена	Статус
	**RC-U08739**	Компрессор кондиционера аналог Sanden 5H09 Напряжение 12V Профиль шкива A2 Диаметр шкива 125 мм. Вход наружная резьба 7/8"-14UNF, O-Ring Выход наружная резьба 3/4"-16UNF, O-Ring Заправочный порт 7/16"-20UNF	**13 238р.**	**НОВИНКА**
	**RC-U08740**	Компрессор кондиционера аналог Sanden 5H09 Напряжение 12V Профиль шкива A2 Диаметр шкива 125 мм. Вход наружная резьба 7/8"-14UNF, O-Ring Выход наружная резьба 3/4"-16UNF, O-Ring Заправочный порт 7/16"-20UNF	**13 238р.**	**НОВИНКА**
	**RC-U08741**	Компрессор кондиционера аналог Sanden 5H09 Напряжение 12V Профиль шкива PV8 Диаметр шкива 119 мм. Вход наружная резьба 7/8"-14UNF, O-Ring Выход наружная резьба 3/4"-16UNF, O-Ring Заправочный порт 7/16"-20UNF	**13 238р.**	**НОВИНКА**
	**RC-U08742**	Компрессор кондиционера аналог Sanden 5H09 Напряжение 12V Профиль шкива PV8 Диаметр шкива 119 мм. Вход наружная резьба 7/8"-14UNF, O-Ring Выход наружная резьба 3/4"-16UNF, O-Ring Заправочный порт 7/16"-20UNF	**13 238р.**	**НОВИНКА**

Компрессоры, аналог SANDEN 5H11

Фото	Артикул	Наименование	Цена	Статус
	**RC-U0801**	Компрессор кондиционера поршневой, аналог Sanden 5H11, Напряжение **12V**, профиль шкива **PV8**, **Ø119 мм.**, Подключение вертикальное. **Вход 7/8"-14UNF O-Ring**, **выход 3/4"-16UNF O-Ring**	**14 132р.**	
	RC-U0802	Компрессор кондиционера поршневой, аналог Sanden 5H11, Напряжение **24V**, профиль шкива **PV8**, **Ø119 мм.**, Подключение вертикальное. **Вход 7/8"-14UNF O-Ring**, **выход 3/4"-16UNF O-Ring**	**14 132р.**	
	**RC-U0803**	Компрессор кондиционера поршневой, аналог Sanden 5H11, Напряжение **12V**, профиль шкива **A2**, **Ø125 мм.**, Подключение вертикальное. **Вход 7/8"-14UNF O-Ring**, **выход 3/4"-16UNF O-Ring**	**14 132р.**	
	RC-U0804	Компрессор кондиционера поршневой, аналог Sanden 5H11, Напряжение **24V**, профиль шкива **A2**, **Ø125 мм.**, Подключение вертикальное. **Вход 7/8"-14UNF O-Ring**, **выход 3/4"-16UNF O-Ring**	**14 132р.**	
	**RC-U0819**	Компрессор кондиционера поршневой, аналог Sanden 5H11, Напряжение **12V**, профиль шкива **PV8**, **Ø119 мм.**, Подключение горизонтальное. **Вход 7/8"-14UNF O-Ring**, **выход 3/4"-16UNF O-Ring**	**14 132р.**	
	RC-U0821	Компрессор кондиционера поршневой, аналог Sanden 5H11, Напряжение **24V**, профиль шкива **PV8**, **Ø119 мм.**, Подключение горизонтальное. **Вход 7/8"-14UNF O-Ring**, **выход 3/4"-16UNF O-Ring**	**14 132р.**	
	**RC-U0820**	Компрессор кондиционера поршневой, аналог Sanden 5H11, Напряжение **12V**, профиль шкива **A2**, **Ø125 мм.**, Подключение горизонтальное. **Вход 7/8"-14UNF O-Ring**, **выход 3/4"-16UNF O-Ring**	**14 132р.**	
	RC-U0822	Компрессор кондиционера поршневой, аналог Sanden 5H11, Напряжение **24V**, профиль шкива **A2**, **Ø125 мм.**, Подключение горизонтальное. **Вход 7/8"-14UNF O-Ring**, **выход 3/4"-16UNF O-Ring**	**14 132р.**	

Компрессоры, аналог SANDEN 5H14

Фото	Артикул	Наименование	Цена	Статус
	**RC-U0805**	Компрессор кондиционера поршневой **аналог SD-серии**, 5H14, PV8, 12V, выходы **вертикальные** - O-Ring.	**14 132р.**	
	RC-U0806	Компрессор кондиционера поршневой **аналог SD-серии**, 5H14, PV8, 24V, выходы **вертикальные** - O-Ring.	**14 132р.**	
	**RC-U0807**	Компрессор кондиционера поршневой **аналог SD-серии**, 5H14, A2, 12V, выходы **вертикальные** - O-Ring.	**14 132р.**	
	RC-U0808	Компрессор кондиционера поршневой **аналог SD-серии**, 5H14, A2, 24V, выходы **вертикальные** - O-Ring.	**14 132р.**	
	**RC-U0823**	Компрессор кондиционера поршневой **аналог SD-серии**, 5H14, PV8, 12V, выходы **горизонтальные** - O-Ring.	**14 132р.**	
	RC-U0824	Компрессор кондиционера поршневой **аналог SD-серии**, 5H14, PV8, 24V, выходы **горизонтальные** - O-Ring.	**14 132р.**	
	**RC-U0825**	Компрессор кондиционера поршневой **аналог SD-серии**, 5H14, A2, 12V, выходы **горизонтальные** - O-Ring.	**14 132р.**	
	RC-U0826	Компрессор кондиционера поршневой **аналог SD-серии**, 5H14, A2, 24V, выходы **горизонтальные** - O-Ring.	**14 132р.**	

	**RC-U08072Ш**	Компрессор кондиционера поршневой, 5H14, PV8, 12V, выходы вертикальные - O-Ring, **с заправочными портами на задней крышке.**	**14 335р.**	
	RC-U08082Ш	Компрессор кондиционера поршневой, 5H14,PV8 , 24V, выходы вертикальные - O-Ring, **с заправочными портами на задней крышке**.	**14 335р.**	
	**RC-U08072**	Компрессор кондиционера поршневой, 5H14, A2, 12V, выходы вертикальные - O-Ring, **с заправочными портами на задней крышке.**	**14 335р.**	
	RC-U08082	Компрессор кондиционера поршневой, 5H14, A2, 24V, выходы вертикальные - O-Ring, **с заправочными портами на задней крышке**.	**14 335р.**	
Компрессоры, аналог SANDEN 7H15				
Фото	Артикул	Наименование	Цена	Статус
	**RC-U0809**	Компрессор кондиционера поршневой аналог SD-серии, 7H15, PV8, 12V, выходы **вертикальные** - O-Ring.	**17 589р.**	
	RC-U0810	Компрессор кондиционера поршневой аналог SD-серии, 7H15, PV8, 24V, выходы **вертикальные** - O-Ring.	**17 589р.**	
	**RC-U0811**	Компрессор кондиционера поршневой аналог SD-серии, 7H15, A2, 12V, выходы **вертикальные** - O-Ring.	**17 589р.**	
	RC-U0812	Компрессор кондиционера поршневой аналог SD-серии, 7H15, A2, 24V, выходы **вертикальные** - O-Ring.	**17 589р.**	
	RC-U0811К1	Компрессор аналог Sanden 7849 на MANITOU, NEW HOLLAND, CASE Шкив A2, Ø 125 мм., напряжение 12V Выходы вертикальные (O-Ring) 1"-14UNS / 1"-14UNS	**17 589р.**	
	RC-U0812К1	Компрессор аналог Sanden 7H15 Шкив A2, Ø 125 мм., напряжение 24V Выходы вертикальные (O-Ring) 1"-14UNS / 1"-14UNS	**19 215р.**	
	**RC-U0827**	Компрессор кондиционера поршневой **аналог SD-серии,** 7H15, PV8, 12V, выходы **горизонтальные** - O-Ring.	**17 589р.**	
	RC-U0828	Компрессор кондиционера поршневой аналог SD-серии, 7H15, PV8, 24V, выходы **горизонтальные** - O-Ring.	**17 589р.**	
	**RC-U0827К**	Компрессор аналог Sanden 7H15 Шкив PV8, Ø 119 мм., напряжение 12V Выходы горизонтальные (O-Ring) 1"-14UNS / 1"-14UNS	**19 215р.**	
	**RC-U0829**	Компрессор кондиционера поршневой аналог SD-серии, 7H15, A2, 12V, выходы **горизонтальные** - O-Ring.	**17 589р.**	
	RC-U0830	Компрессор кондиционера поршневой аналог SD-серии, 7H15, A2, 24V, выходы **горизонтальные** - O-Ring.	**17 589р.**	
	RC-U0829К	Компрессор аналог BUHLER Шкив A2, Ø 125 мм., напряжение 12V Выходы горизонтальные (O-Ring) 1"-14UNS / 1"-14UNS	**19 215р.**	
	RC-U0829К1	Компрессор аналог Sanden 8088, 7952, номера OEM: 3782613M2, 3157920, 3712528M2 Шкив A2, Ø 125 мм., напряжение 12V Выходы горизонтальные Ø 16,5 мм. / Ø 16,5 мм., отв. под болт M8*1,25	**19 317р.**	
	**RC-U0840**	Компрессор кондиционера поршневой, 7H15, PV8, 12V, выходы **вертикальные** - O-Ring. Монтажное крепление - **НАПРАВЛЯЮЩИЕ (DIRECT MOUNT)**.ROTALOCK	**18 605р.**	
	RC-U0840Э	Компрессор кондиционера поршневой, 7H15, PV8, 24V, выходы **вертикальные** - O-Ring. Монтажное крепление - **НАПРАВЛЯЮЩИЕ (DIRECT MOUNT)**.ROTALOCK	**18 605р.**	
	RC-U0840К1	Компрессор аналог Sanden 7H15 Шкив **PV8**, **Ø 119 мм**., напряжение **12V** Выходы **вертикальные 1"-14UNS**, **O-Ring** под фитинг №10 Монтажное крепление - НАПРАВЛЯЮЩИЕ (DIRECT MOUNT).ROTALOCK	**20 130р.**	
	**RC-U0840К**	Компрессор кондиционера поршневой, 7H15, PV8, 12V, выходы **горизонтальные** - O-Ring. Монтажное крепление - **НАПРАВЛЯЮЩИЕ (DIRECT MOUNT)**.ROTALOCK	**18 605р.**	
	RC-U0840Ш	Компрессор кондиционера поршневой, 7H15, A2, 12V, выходы **вертикальные** - O-Ring. Монтажное крепление - **НАПРАВЛЯЮЩИЕ**.ROTALOCK	**18 605р.**	
	RC-U0840ЭШ	Компрессор кондиционера поршневой, 7H15, A2, 24V, выходы **вертикальные** - O-Ring. Монтажное крепление - **НАПРАВЛЯЮЩИЕ (DIRECT MOUNT)**.ROTALOCK	**18 605р.**	
	**RC-U0851**	Компрессор кондиционера поршневой, 7H15, A2, 12V, выходы **горизонтальные 1-1/4 & 1-1/4**. Монтажное крепление - **НАПРАВЛЯЮЩИЕ**.ROTALOCK	**18 605р.**	
	RC-U0851Э	Компрессор кондиционера поршневой, 7H15, A2, 24V, выходы **горизонтальные 1-1/4 & 1-1/4**. Монтажное крепление - **НАПРАВЛЯЮЩИЕ (DIRECT MOUNT)**.ROTALOCK	**18 605р.**	

	**RC-U08083**	Компрессор кондиционера поршневой, 7H15, PV8, 12V, выходы **горизонтальные 1-1/4 и 1-1/4.**- Монтажное крепление - **НАПРАВЛЯЮЩИЕ (DIRECT MOUNT).ROTALOCK**	**18 605р.**	
	RC-U08083Э	Компрессор кондиционера поршневой, 7H15, PV8, 24V, выходы **горизонтальные 1-1/4 и 1-1/4.**- Монтажное крепление - **НАПРАВЛЯЮЩИЕ (DIRECT MOUNT).ROTALOCK**	**18 605р.**	
	**RC-U08083К2**	Компрессор аналог Sanden 8244, 7465, номер OEM: 4281803M1 Шкив PV8, Ø 119 мм., напряжение 12V Выходы горизонтальные Ø 16,5 мм. / Ø 16,5 мм., отв. под болт M8*1,25	**18 605р.**	
	**RC-U 08083Ш1**	Компрессор аналог Sanden 7H15 Шкив PV8, Ø 158 мм., напряжение 12V Выходы горизонтальные (O-Ring) 1"-14UNS / 1"-14UNS	**20 130р.**	
	**RC-U08125К1**	Компрессор поршневой, **7H15**, **PV8**, **12V**, **шкив 119 мм.**, выходы горизонтальные 1"-14UNS, O-Ring. Универсальный - NEW HOLAND GT285, John Deer, CASE Монтажное крепление - НАПРАВЛЯЮЩИЕ (DIRECT MOUNT)	**20 130р.**	
	RC-U 08125Э К1	Компрессор поршневой, **7H15**, **PV8**, **24V**, **шкив 119 мм.**, выходы горизонтальные 1"-14UNS, O-Ring. Универсальный - NEW HOLAND CT285, John Deer, CASE Монтажное крепление - НАПРАВЛЯЮЩИЕ (DIRECT MOUNT) ROTALOCK	**20 130р.**	
	RC-U 08125К1Ш1	Компрессор поршневой, **7H15**, **A2**, **12V**, **шкив 125 мм**., выходы горизонтальные 1"-14UNS, O-Ring. Универсальный - NEW HOLAND GT285, John Deer, CASE Монтажное крепление - НАПРАВЛЯЮЩИЕ	**20 130р.**	
	RC-U 08125Э К1Ш1	Компрессор поршневой, **7H15**, **A2**, **24V**, **шкив 125 мм**., выходы горизонтальные 1"-14UNS, O-Ring. Универсальный- NEW HOLAND GT285, John Deer, CASE Монтажное крепление - НАПРАВЛЯЮЩИЕ ROTALOCK	**20 130р.**	
	**RC-U08125К**	Компрессор поршневой, **7H15, PV8, 12V** (шкив 119 мм), Выходы **горизонтальные** - O-Ring. **7/8-14UNF - 3/4-16UNF** . Универсальный- **CASE, NEW HOLAND, John Deer** Монтажное крепление - **НАПРАВЛЯЮЩИЕ (DIRECT MOUNT)ROTALOCK**	**20 130р.**	
	RC-U08125Э К	Компрессор поршневой, **7H15, PV8, 24V** (шкив 119 мм), Выходы **горизонтальные** - O-Ring. **7/8-14UNF - 3/4-16UNF** Универсальный- **NEW HOLAND GT285, John Deer, CASE** Монтажное крепление - **НАПРАВЛЯЮЩИЕ (DIRECT MOUNT)**	**20 130р.**	
	RC-U 08125КШ1	Компрессор поршневой, **7H15, A2, 12V** (шкив 125 мм), Выходы **горизонтальные** - O-Ring. **7/8-14UNF - 3/4-16UNF** Универсальный- **NEW HOLAND GT285, John Deer,CASE** Монтажное крепление - **НАПРАВЛЯЮЩИЕ (DIRECT MOUNT)**	**20 130р.**	
	RC-U 08125ЭКШ1	Компрессор поршневой, **7H15, A2, 24V** (шкив 125 мм),Выходы **горизонтальные** - O-Ring. **7/8-14UNF - 3/4-16UNF** Универсальный- **NEW HOLAND CT285, John Deer, CASE** Монтажное крепление - **НАПРАВЛЯЮЩИЕ (DIRECT MOUNT)**	**20 130р.**	
	**RC-U08125**	Компрессор поршневой, **7H15, PV8, 12V** (шкив 119 мм), Выходы **вертикальные** - O-Ring. **7/8-14UNF - 3/4-16UNF** Универсальный- **NEW HOLAND GT285, John Deer, CASE** Монтажное крепление - **НАПРАВЛЯЮЩИЕ (DIRECT MOUNT)ROTALOCK**	**20 130р.**	
	RC-U08125Э	Компрессор поршневой, **7H15, PV8, 24V** (шки 119 мм), Выходы **вертикальные** - O-Ring. **7/8-14UNF - 3/4-16UNF** Универсальный- **NEW HOLAND GT285, John Deer, CASE** Монтажное крепление -**НАПРАВЛЯЮЩИЕ ROTALOCK**	**20 130р.**	
	RC-U 08125Ш1	Компрессор поршневой, **7H15, A2, 12V** (шкив 125 мм), Выходы **вертикальные** - O-Ring. **7/8-14UNF - 3/4-16UNF** Универсальный- **NEW HOLAND GT285, John Deer, CASE** Монтажное крепление - **НАПРАВЛЯЮЩИЕ ROTALOCK**	**20 130р.**	
	RC-U 08125ЭШ1	Компрессор поршневой, **7H15, A2, 24V** (шкив 125 мм). Универсальный- **CASE, NEW HOLAND, John Deer** Монтажное крепление - направляющие.	**20 130р.**	
	**RC-U 08125К1Ш2**	аналог **New Holland, CASE**, (7H15,12V,PV8-153мм) выходы горизонтальные (O-ring) 1"-1/4 и 1"-1/4.	**21 249р.**	
	**RC-U08698**	Компрессор аналог Sanden 7H15 Напряжение 24V Профиль шкива A1 Диаметр шкива 138 мм. Вход/выход Ø 16,5 мм. / Ø 16,5 мм., болт M10x1,25, меж. осевое 48 мм. Заправочный порт 7/16"-20UNF Вес, нетто 7,2 кг.	**21 249р.**	
	**RC-U08699**	Компрессор аналог Sanden 7H15 Напряжение 24V Профиль шкива PV8 Диаметр шкива 133 мм. Вход/выход Ø 16,5 мм. / Ø 16,5 мм., болт M10x1,25, меж. осевое 48 мм. Заправочный порт 7/16"-20UNF Вес, нетто 7,2 кг.	**21 249р.**	
	**RC-U08700**	Компрессор аналог Sanden 7H15 Напряжение 12V Профиль шкива PV8 Диаметр шкива 119 мм. Вход/выход Ø 15 мм. / Ø 12,5 мм., болт M8x1,25 Вес, нетто 7,2 кг.	**21 249р.**	

Компрессоры, аналог Denso				
Фото	Артикул	Наименование	Цена	Статус
	**RC-U0847**	Компрессор кондиционера **аналог Denso** 10PA17C, 8PK, 144мм, **12V**, на **John Deer**	**25 722р.**	
	RC-U0847Э	Компрессор кондиционера **аналог Denso** 10PA17C, 8PK, 144мм, **24V**, на **John Deer**	**25 722р.**	
	**RC-U0847К**	Компрессор кондиционера **аналог Denso** 10PA17C, 8PK, 144мм, **12V**	**29 484р.**	
	RC-U0847ЭК	Компрессор кондиционера **аналог Denso** 10PA17C, 8PK, 144мм, **24V**, на **John deere: AT172975, AT168543. Krauf: KCD9511.**	**29 484р.**	
	**RC-U08705**	Компрессор кондиционера аналог Denso 10SP10 Напряжение 12V Профиль шкива A2 Диаметр шкива 122 мм. Вход/выход Ø 16,0 мм. / Ø 13,0 мм., болт M8x1,25 Вес, нетто 5 кг. Количество цилиндров 10	**25 722р.**	
	**RC-U08732**	Компрессор кондиционера аналог Denso 10SP10 **(с резьбой на ушах)** Напряжение 12V Профиль шкива A2 Диаметр шкива 122 мм. Вход/выход Ø 16,0 мм. / Ø 13,0 мм., болт M8x1,25 Вес, нетто 5 кг. Количество цилиндров 10	**25 722р.**	
	**RC-U0847С**	Компрессор кондиционера **аналог Denso** 10PA17C, 9PK, 135мм, **12V**, на **John Deer**	**25 722р.**	
	RC-U0847СЭ	Компрессор кондиционера **аналог Denso** 10PA17C, 9PK, 135мм, **24V**, на **John Deer**	**25 722р.**	
	**RC-U0852**	Компрессор кондиционера **аналог Denso** 10PA15C, 8PK,**12V** на **John Deer**	**25 722р.**	
	RC-U0852Э	Компрессор кондиционера **аналог Denso** 10PA15C, 8PK, **24V** на **John Deer**	**25 722р.**	
	**RC-U0852С**	Компрессор кондиционера **аналог Denso** 10PA15C, 9PK,**12V** на **John Deer**	**25 722р.**	
	RC-U0852СЭ	Компрессор кондиционера **аналог Denso** 10PA15C, 9PK, **24V** на **John Deer**	**25 722р.**	
	**RC-U08707**	Компрессор кондиционера аналог Denso 10PA15C Напряжение 24V Профиль шкива A1 Диаметр шкива 135 мм. Вход/выход Ø 18,3 мм. / Ø 15,5 мм., болт M6x1 Вес, нетто 7,2 кг. Количество цилиндров 10	**25 722р.**	
	**RC-U08708**	Компрессор кондиционера аналог Denso 10PA15C Напряжение 24V Профиль шкива PV8 Диаметр шкива 140 мм. Вход/выход Ø 18,3 мм. / Ø 15,5 мм., болт M6x1 Вес, нетто 7,2 кг. Количество цилиндров 10	**25 722р.**	
	**RC-U08119**	Компрессор кондиционера аналог **Denso** 10P30C , шкив **2A, 24V**	**39 900р.**	**АКЦИЯ**
	**RC-U08656**	Компрессор кондиционера аналог Denso 7SB17C для зерноуборочного комбайна PCM Torum 750/780 Шкив тип: 9PK, габаритный Ø шкива 135 мм, по вершине зуба Ø шкива 130 мм Напряжение: 24V; Смазочное масло: PAG 180мл; Тип хладагента: R134a;	**28 264р.**	

	**RC-U08734**	Компрессор кондиционера аналог Denso10SRE18C (от центра крепления до центра шкива 64 мм.) Напряжение 12 V Профиль шкива PV 8 Диаметр шкива 121 мм. Вход/выход Ø 18,3 мм. / Ø 15,5 мм., болт M6x1 Количество цилиндров 10 Вес, нетто 7,2 кг.	**29 382р.**	
	RC-U08746	Компрессор кондиционера аналог Denso10SRE18C-A (от центра крепления до центра шкива 78 мм.) Напряжение 12 V Профиль шкива PV 8 Диаметр шкива 121 мм. Вход/выход Ø 18,3 мм. / Ø 15,5 мм., болт M6x1 Количество цилиндров 10 Вес, нетто 7,2 кг.	**29 382р.**	
	**RC-U0848**	Компрессор кондиционера на AUDI, **аналог Denso** 7SEU17C: VW Type A3 1.4TFSI/1.6/1.6FSI/2.0FSI/2.0TFSI/3.2 03-, A3 SPORTBACK 1.4TFSI/1.6/1.6FSI/2.0FSI/2.0TFSI 04-, A3 КАБРИО 1.8TFSI/2.0TFSI 08- SEAT: ALT, VW,1.4 TSI,1.4 FSI, 1.6, 2.0 TDI,1.9 TDI,1.4 16V	**38 430р.**	
	**RC-U08165**	Компрессор кондиционера аналог **Denso** 5S-10S15C,24V на **Isuzu**	**20 334р.**	
	**RC-U08701**	Компрессор кондиционера аналог Denso 10S15C Напряжение 24V Профиль шкива B1 Диаметр шкива 151 мм. Вход/выход Ø 18,3 мм. / Ø 15,5 мм., болт M6x1 Вес, нетто 7,2 кг. Количество цилиндров 10	**25 417р.**	
	**RC-U08710**	Компрессор кондиционера аналог Denso 10S15C Напряжение 24V Профиль шкива PV8 Диаметр шкива 140 мм. Вход/выход Ø 18,3 мм. / Ø 15,5 мм., болт M6x1 Вес, нетто 7,2 кг.	**25 722р.**	
	**RC-U08736**	Компрессор кондиционера аналог Denso 10S15C Напряжение 24 V Профиль шкива PV 8 Диаметр шкива 140 мм. Вход/выход Ø 16,5 мм., болт M8 Количество цилиндров 10 Вес, нетто 7,2 кг.	**26 332р.**	
	**RC-U08711**	Компрессор кондиционера аналог Denso 10S17C Напряжение 24V Профиль шкива PV8 Диаметр шкива 140 мм. Вход/выход Ø 18,3 мм. / Ø 15,5 мм., болт M6x1 Вес, нетто 7,2 кг.	**25 722р.**	
	**RC-U08712**	Компрессор кондиционера аналог Denso 10S17C Напряжение 24V Профиль шкива A1 Диаметр шкива 135 мм. Вход/выход Ø 18,3 мм. / Ø 15,5 мм., болт M6x1 Вес, нетто 7,2 кг.	**25 519р.**	
	**RC-U08214**	Компрессор кондиционера Model **7SEU16C** Clutch(mm): 115/110, Grooves: PV6, Cylinder: 7, Displacement: 171.4cm3/r, Weight(kg): 5, Refri: R134a, metal pully, Oil Type:PAG46, Oil Amount: 180 cc, Marks: re-desiged hub, Car model: Audi A3(03'-), Skoda Octavia(04'-) VW Golf V(03'-), VW Passat (05'-)	**33 449р.**	
	**RC-U08216**	Компрессор кондиционера Model **7SEU17C** Clutch(mm): 110, Grooves: PV7, Cylinder: 7, Displacement: 171.4cm3/r, Weight(kg): 5, Refri: R134a, Oil Type: PAG46,,, Oil Amount:180CC, for BMW 5-serie Diesel GT	**37 210р.**	
	**RC-U08212**	Компрессор кондиционера Model: **6SEU12C,** Clutch(mm):116/110, Grooves: PV6, Cylinder: 6, Displacement: 125cm3/r, Weight(kg): 5, Refri: R134a, Car model: AUDI A2, (00'-05'), VW Polo (01'-09'), Polo Saloon (02'-), VW Bora (98'-05'), VW FOX (03'-), VW Golf IV (97'-05'), VW Lupo (01'-09'), Seat Cordoba (02'-09'), Seat Ibiza IV (02'-09'), Ibiza V(08'-), Skoda Fabia (06'-), Skoda Fabia (6Y2) (99'-08'), Skoda Fabia Combi(07'-), Skoda Fabia Combi(6Y5) (00'-07'), Skoda Roomster (06'-)	**35 584р.**	
	**RC-U08213**	Компрессор кондиционера Model: **6SEU14C,** Clutch(mm):105/100, Grooves: PV6, Cylinder: 6, Displacement: 140.6cm3/r, Weight(kg): 5, Voltage: 12V, Refri: R134a, Oil Type: PAG46, Oil Amount: 160 cc Marks: Hub different AUDI A4 1,8 T (04'-), Car model: AUDI A4 Avant 1,6 (04'-), AUDI A4 Cabriolet 2,0 TFSI (06'-), AUDI A6 2,0 TDI (04'-) AUDI A6 Avant 2,0 TFSI (05'-)	**34 669р.**	
	**RC-U08211**	Компрессор кондиционера аналог **ZEXEL** Model **DCW17B** Clutch(mm): 135/130, Grooves: 7PK, Cylinder: 10, Displacement: 172cm3/r, Voltage: 12V, Refri: R134a, Car model: Toyota camry 4 CYL (02'-06'), Toyota highlander 2.4L/ 3.3L (04'-07'), Toyota Highlander 4CYL (01'-03), Toyota Solara 2.4L (02'-07')	**14 742р.**	**АКЦИЯ**

Компрессоры, аналог Valeo DKS

Фото	Артикул	Наименование	Цена	Статус
	**RC-U08226**	Компрессор кондиционера DKS17CH, PV8 D - 118.6 mm, 12V	**16 369р.**	**АКЦИЯ**
	**RC-U08702**	Компрессор кондиционера 12V, Zexel (500630-2980) Напряжение 12 V Профиль шкива A2 Диаметр шкива 125 мм. Вход/выход 3/4"-16UNF O-Ring, 7/8"-14UNF Вес, нетто 7,2 кг.	**26 739р.**	
	**RC-U08166**	Компрессор кондиционера 24V, аналог 5S-DKS для Hitachi. Профиль шкива B1, Ø 137 мм. Выходы - вертикальные, вход Ø 11,5 мм., выход Ø 15,5 мм., отв. под болт M10*1,25	**19 622р.**	
	**RC-U08167**	Компрессор кондиционера 24V, аналог 5S-DKS для Hitachi-6. Профиль шкива B1, Ø 137 мм. Выходы - вертикальные, вход Ø 15,5 мм., выход Ø 18,5 мм., отв. под болт M10*1,25, 2 отв. M8	**19 622р.**	
	**RC-U08168**	Компрессор кондиционера 24V, аналог 5S-DKS для Hitachi. Профиль шкива B1, Ø 144 мм. Выходы - вертикальные, вход Ø 11,5 мм., выход Ø 15,5 мм., отв. под болт M10*1,25	**19 622р.**	
	**RC-U08169**	Компрессор кондиционера 24V, аналог 5S-DKS для Hitachi. Профиль шкива B1, Ø 137 мм. Выходы - вертикальные, вход Ø 15,5 мм., выход Ø 21,5 мм., отв. под болт M10*1,25, 2 отв. M8	**19 622р.**	

Компрессоры, аналог SANDEN 7V16

Фото	Артикул	Наименование	Цена	Статус
	**RC-U08210**	Компрессор Model 7V16 Ref P/N:SD1206, Model:7V16, Clutch(mm):119 Grooves:PV6, Cylinder:7, Displacement:10-161m3/r, Weight(kg): 6.8, Voltage:12V, Refri:R134a, Car model: Audi A3 (01'-96') Audi TT 1.8(00',98'), Audi TT 3.2 vr6 (03'), Seat Ibiza III (02'-99'), Seat Leon (03'-99'), Seat Toledo II (06'-99'), Skoda Octavia (03'-96') VW Bora (05'-98'), VW Bora Estate (05'-99') VW Golf IV (05'-98'), VW New Beetle (01'-98') Компрессор Model 7V16	**14 900р.**	**АКЦИЯ**
	**RC-U08224**	Компрессор кондиционера аналог 7V16; Вольтаж: 12V; Модели: VW Golf IV (05'-99'), VW Sharan 1.8T 20V(97'),VW Sharan 2.8(00'-95'), SEAT Toledo II 2,3 V5 20V (01'-06')	**14 900р.**	**АКЦИЯ**
	**RC-U08225**	Компрессор кондиционера аналог 7V16; Вольтаж: 12V; Модели: FORD Galaxy 2.8i V6 (01.95-04.00), VW Bora 2.8 4-motion (03.99-08.99), VW Bora Break 2.8 4-motion (05.99-08.99), VW Corrado 2.9 VR6 (01.94-12.95), VW Golf III 2.8 VR6 (01.92-08.97), VW Golf III Variant 2.9 VR6 (10.94-04.99), VW Golf IV 2.8 4-motion (03.99-12.99), VW Sharan 2.8 VR6 (09.95-04.00)	**14 900р.**	**АКЦИЯ**

Компрессоры, аналог Valeo TM-15

Фото	Артикул	Наименование	Цена	Статус
	**RC-U08661**	Компрессор кондиционера аналог Valeo TM-15, A2, **24V** Диаметр шкива 135 мм. Выходы - горизонтальные, вход Ø 16,2 мм., выход Ø 16,2 мм., отв. под болт M10*1,5	**29 077р.**	
	RC-U08662	Компрессор кондиционера аналог Valeo TM-15, A2, **12V** Диаметр шкива 135 мм. Выходы - горизонтальные, вход Ø 16,2 мм., выход Ø 16,2 мм., отв. под болт M10*1,5	**29 077р.**	

Компрессоры, аналог Valeo TM-16

Фото	Артикул	Наименование	Цена	Статус
	**RC-U08096**	Компрессор кондиционера аналог Valeo TM-16, **A2**, **12V** Диаметр шкива 135 мм.	**29 077р.**	
	RC-U08097	Компрессор кондиционера аналог Valeo TM-16, A2, 24V Диаметр шкива 135 мм.	**29 077р.**	
	**RC-U08096Ш**	Компрессор кондиционера аналог Valeo TM-16, 8PK, 12V	**29 077р.**	
	RC-U08097Ш	Компрессор кондиционера аналог Valeo TM-16, **8PK**, **24V**	**29 077р.**	
	**RC-U08162**	Компрессор кондиционера аналог Valeo TM-16, **8PK**, **24V**, крепление НАПРАВЛЯЮЩИЕ	**29 077р.**	
	RC-U08162Э	Компрессор кондиционера аналог Valeo TM-16, **8PK**, **12V**, крепление НАПРАВЛЯЮЩИЕ	**29 077р.**	

	**RC-U08162Ш**	Компрессор кондиционера аналог Valeo TM-16, **A2**, **24V**, крепление НАПРАВЛЯЮЩИЕ	**29 077р.**	
	RC-U08162ЭШ	Компрессор кондиционера аналог Valeo TM-16, **A2**, **12V**, крепление НАПРАВЛЯЮЩИЕ	**29 077р.**	
Компрессоры, аналог Valeo TM-21				
Фото	Артикул	Наименование	Цена	Статус
	**RC-U08098Э**	Компрессор кондиционера **аналог Valeo TM-21** , **A2**, **12V**	**38 024р.**	
	RC-U08098	Компрессор кондиционера **аналог Valeo TM-21** , **A2**, **24V**	**38 024р.**	
	**RC-U 08098ЭШ**	Компрессор кондиционера **аналог Valeo TM-21** , **8PK(141мм), 12V**	**38 024р.**	
	RC-U08098Ш	Компрессор кондиционера **аналог Valeo TM-21** , **8PK(141мм), 24V**	**38 024р.**	
	RC-U 08098ЭШ1	Компрессор кондиционера **аналог Valeo TM-21** , **8PK(127мм), 12V**	**38 024р.**	
	RC-U 08098Ш1	Компрессор кондиционера аналог Valeo TM-21 , 8PK(127мм), 24V NEW!!!	**38 024р.**	
	**RC-U08730**	Компрессор кондиционера аналог Valeo TM-21 Напряжение 24 V Профиль шкива A2 Диаметр шкива 135 мм. Вход/выход Ø 16,4 мм., болт M10 Количество цилиндров 10 шт.	**38 024р.**	
Компрессоры, аналог Valeo TM-31				
Фото	Артикул	Наименование	Цена	Статус
	**RC-U08678**	Компрессор кондиционера аналог Valeo TM-31, B2, 24V Диаметр шкива 158 мм. Выходы - горизонтальные с заправочными портами вход резьба 1 1/16"-14UNF O-Ring, выход резьба 7/8"-14UNF O-Ring.	**75 844р.**	
	**RC-U08679**	Компрессор кондиционера аналог Valeo TM-31, B2, 24V Диаметр шкива 158 мм. Выходы - горизонтальные, вход Ø 21,3 мм., выход Ø 18,3 мм.	**75 844р.**	
	**RC-U08696**	Компрессор кондиционера аналог Valeo TM-32, A2, 24V Диаметр шкива 158 мм. Вход наружная резьба 1 1/16"-14UNF, O-Ring Выход наружная резьба 7/8"-14UNF, O-Ring	**61 814р.**	
	**RC-U08694**	Компрессор кондиционера аналог Valeo TM-43, B2, 24V Диаметр шкива 180 мм. Вход наружная резьба 36x1,5, O-Ring Выход наружная резьба 27x1,5, O-Ring	**99 837р.**	
	RC-U08695	Компрессор кондиционера аналог Valeo TM-48, B2, 24V Диаметр шкива 180 мм. Вход наружная резьба M36x1,5, O-Ring Выход наружная резьба M27x1,5, O-Ring	**109 394р.**	
	**RC-U08697**	Компрессор кондиционера аналог Valeo TM-65, B2, 24V Диаметр шкива 220 мм. Объем цилиндров 774 см3 Количество цилиндров 14	**156 872р.**	
Компрессоры original Motorcool MCF22 аналог Valeo TM21 усиленный				
Фото	Артикул	Наименование	Цена	Статус
	**RC-U08598**	Компрессор original **Motorcool MCF 22**; Шкив **2A** ; Вольтаж **24B;** R404a; Аналог Valeo TM21 усиленный, Количество цилиндров 10шт.;Рабочий объем компрессора 210 ml/r; Максимальные обороты 5000 r/min; Рабочие обороты 1500~3000 r/min	**59 882р.**	
	RC-U08598Э	Компрессор original **Motorcool MCF 22**; Шкив **2A** ; Вольтаж **12B**; R404a; Аналог Valeo TM21 усиленный, Количество цилиндров 10шт.; Рабочий объем компрессора 210 ml/r; Максимальные обороты 5000 r/min; Рабочие обороты 1500~3000 r/min	**59 882р.**	
	RC-U08598Ш	Компрессор original **Motorcool MCF 22**; Шкив **8PK** ; Вольтаж **24B**; R404a; Аналог Valeo TM21 усиленный, Количество цилиндров 10шт.; Рабочий объем компрессора 210 ml/r; Максимальные обороты 5000 r/min; Рабочие обороты 1500~3000 r/min	**59 882р.**	

Компрессоры original Motorcool MCF27 аналог Valeo TM31

Фото	Артикул	Наименование	Цена	Статус
	**RC-U08599**	Компрессор original **Motorcool MCF 27**; ; Шкив **2A**; Вольтаж **24B**; R404a; Аналог Valeo TM31. Количество цилиндров 10шт.; Рабочий объем компрессора 270 ml/r; Максимальные обороты 5000 r/min; Рабочие обороты 1500~2500 r/min	**77 165р.**	
	RC-U08599Э	Компрессор original **Motorcool MCF 27**; ; Шкив **2A**; Вольтаж **12B**; R404a; Аналог Valeo TM31. Количество цилиндров 10шт.; Рабочий объем компрессора 270 ml/r; Максимальные обороты 5000 r/min; Рабочие обороты 1500~2500 r/min	**77 165р.**	
	RC-U 08599Ш1	Компрессор original **Motorcool MCF 27**; Шкив **2B;** Вольтаж **24B**; R404a;Аналог Valeo TM31. Количество цилиндров 10шт.; Рабочий объем компрессора 270 ml/r; Максимальные обороты 5000 r/min; Рабочие обороты 1500~2500 r/min	**77 165р.**	
	RC-U08599Ш	Компрессор original **Motorcool MCF 27**; Шкив **8PK**; Вольтаж 24**B**; R404a; Аналог Valeo TM31. Количество цилиндров 10шт.; Рабочий объем компрессора 270 ml/r; Максимальные обороты 5000 r/min; Рабочие обороты 1500~2500 r/min	**77 165р.**	

Компрессоры original Motorcool MCF33 аналог Valeo TM31 усиленный

Фото	Артикул	Наименование	Цена	Статус
	**RC-U08600**	Компрессор original **Motorcool MCF 33**; Шкив **2A**; Вольтаж **24B**; R404a; Аналог Valeo TM31 усиленный, количество цилиндров 10шт.; Рабочий объем компрессора 330 ml/r; Максимальные обороты 5000 r/min; Рабочие обороты 1500~2500 r/min.	**90 077р.**	
	RC-U08600Э	Компрессор original **Motorcool MCF 33**; Шкив **2A**; Вольтаж 12**B**; R404a; Аналог Valeo TM31 усиленный, количество цилиндров 10шт.; Рабочий объем компрессора 330 ml/r; Максимальные обороты 5000 r/min; Рабочие обороты 1500~2500 r/min.	**90 077р.**	
	RC-U 08600Ш1	Компрессор original **Motorcool MCF 33**; Шкив **2B**; Вольтаж **24B**; R404a; Аналог Valeo TM31 усиленный, количество цилиндров 10шт.; Рабочий объем компрессора 330 ml/r; Максимальные обороты 5000 r/min; Рабочие обороты 1500~2500 r/min.	**90 077р.**	
	RC-U08600Ш	Компрессор original **Motorcool MCF 33**; Шкив **8PK**; Вольтаж **24B**; R404a; Аналог Valeo TM31 усиленный, количество цилиндров 10шт.; Рабочий объем компрессора 330 ml/r; Максимальные обороты 5000 r/min; Рабочие обороты 1500~2500 r/min.	**90 077р.**	

Компрессоры original Motorcool MCF38 аналог Valeo TM31 усиленный

Фото	Артикул	Наименование	Цена	Статус
	**RC-U08601**	Компрессор original **Motorcool MCF 38**; Шкив **A2**, Вольтаж *24B*; R404a; Количество цилиндров 10шт.; Рабочий объем компрессора 385 ml/r; Максимальные обороты 5000 r/min; Рабочие обороты 1500~2500 r/min.	**101 565р.**	
	RC-U 08601Ш1	Компрессор original **Motorcool MCF 38**; Шкив **B2**, Вольтаж **24B**; R404a; Количество цилиндров 10шт.; Рабочий объем компрессора 385 ml/r; Максимальные обороты 5000 r/min; Рабочие обороты 1500~2500 r/min.	**101 565р.**	
	RC-U08601Ш	Компрессор original **Motorcool MCF 38**; Шкив **8PK**, Вольтаж **24B**; R404a; Количество цилиндров 10шт.; Рабочий объем компрессора 385 ml/r; Максимальные обороты 5000 r/min; Рабочие обороты 1500~2500 r/min.	**101 565р.**	

Компрессоры original Motorcool MCF43

Фото	Артикул	Наименование	Цена	Статус
	**RC-U08602**	Компрессор **original Motorcool MCF 43**; Шкив **B2** ; Вольтаж 24B; R404a; Количество цилиндров 14шт.; Рабочий объем компрессора 435 ml/r; Максимальные обороты 4500 r/min; Рабочие обороты 1500~2500 r/min.	**148 637р.**	

Компрессор original Motorcool MCF48

Фото	Артикул	Наименование	Цена	Статус
	**RC-U08603**	Модель Motorcool MCF 48, профиль шкива **A2**, напряжение 24 V Количество цилиндров 14 шт., рабочий объем компрессора 485 ml/r Рабочие обороты 1500~2500 r/min, макс. обороты 4500 r/min Смазочное масло POE 32, кол. заправляемого масла 950 ml, тип хладагента R404a	**159 007р.**	
	RC-U08689	Модель Motorcool MCF 48, профиль шкива **B2**, напряжение 24 V Количество цилиндров 14 шт., рабочий объем компрессора 485 ml/r Рабочие обороты 1500~2500 r/min, макс. обороты 4500 r/min Смазочное масло POE 32, кол. заправляемого масла 950 ml, тип хладагента R404a	**159 007р.**	

Компрессор original Motorcool аналог BOCK

Фото	Артикул	Наименование	Цена	Статус
		**Компрессор original Motorcool MCF40/470 аналог BOCK FK40/470**		
	RC-U08604	Модель original Motorcool MCF 40/470 аналог BOCK FK40/470, R134a, R404a Количество цилиндров 4 шт., рабочий объем компрессора 466 ml/r Рабочие обороты 1200~2200 r/min, макс. обороты 3500 r/min Смазочное масло POE 32, Кол. заправляемого масла 2L	**161 854р.**	
		Компрессор original Motorcool MCF40/560 аналог BOCK FK40/560		
	RC-U08605	Модель original Motorcool MCF 40/560 аналог BOCK FK40/560, R134a, R404a Количество цилиндров 4 шт., рабочий объем компрессора 560 ml/r Рабочие обороты 1200~2200 r/min, макс. обороты 3500 r/min Смазочное масло POE 32, Кол. заправляемого масла 2L	**179 849р.**	
		Компрессор original Motorcool MCF40/655 аналог BOCK FK40/655		
	RC-U08606	Модель original Motorcool MCF 40/655 аналог BOCK FK40/655, R134a, R404a Количество цилиндров 4 шт., рабочий объем компрессора 466 ml/r Рабочие обороты 1200~2200 r/min, макс. обороты 3500 r/min Смазочное масло POE 32, Кол. заправляемого масла 2L	**184 525р.**	

КОМПЛЕКТЫ КОНДИЦИОНЕРА

Комплекты с накрышным конденсаторным блоком

Фото	Артикул	Наименование	Цена	Статус
	**МК1001**	Комплект кондиционера **МТЗ 80, МТЗ 82.1, МТЗ 892, МТЗ 1021, МТЗ 1025 накрышный, 12V.** В комплект входит: Крышный конденсатор **8кВт** МК2001 - 1 шт., Испаритель 12V МК6001 - 1 шт., КИТ комплект RC-M2901 - 1 шт., Магистрали RC-M2701 - 1 шт., Компрессор RC-U0807 - 1 шт.	**68 727р.**	
	МК1051	Комплект кондиционера **МТЗ 80, МТЗ 82.1, МТЗ 892, МТЗ 1021, МТЗ 1025 накрышный, 12V**. В комплект входит: Крышный конденсатор **8кВт** МК2001 - 1 шт., Испаритель 12V МК6001 - 1 шт., КИТ комплект RC-M2901 - 1 шт., **Магистрали с тонким шлангом** RC-M2719 - 1 шт., Компрессор RC-U0807 - 1 шт.	**68 727р.**	
	**МК1002**	Комплект кондиционера **МТЗ 80, МТЗ 82.1, МТЗ 892, накрышный, 12V.** В комплект входит: Крышный конденсатор **13кВт** МК2003 - 1 шт., Испаритель 12V МК6001 - 1 шт., КИТ комплект RC-M2901 - 1 шт., Магистрали RC-M2701 - 1 шт., Компрессор RC-U0807 - 1 шт.	**76 759р.**	
	МК1052	Комплект кондиционера **МТЗ 80, МТЗ 82.1, МТЗ 892, накрышный, 12V.** В комплект входит: Крышный конденсатор **13кВт** МК2003 - 1 шт., Испаритель 12V МК6001 - 1 шт., КИТ комплект RC-M2901 - 1 шт., **Магистрали с тонким шлангом** RC-M2719 - 1 шт., Компрессор RC-U0807 - 1 шт.	**76 759р.**	
	**МК1021**	Комплект кондиционера **МТЗ 952.3, накрышный, 12V**. В комплект входит: Крышный конденсатор **8кВт** МК2001 - 1 шт., Испаритель 12V МК6001 - 1 шт., КИТ комплект RC-M2908 - 1 шт., Магистрали RC-M2703.3 - 1 шт., Компрессор RC-U0825 - 1 шт.	**68 727р.**	
	МК1071	Комплект кондиционера **МТЗ 952.3, накрышный, 12V**. В комплект входит: Крышный конденсатор **8кВт** МК2001 - 1 шт., Испаритель 12V МК6001 - 1 шт., КИТ комплект RC-M2908 - 1 шт., **Магистрали с тонким шлангом** RC-M2721.3 - 1 шт., Компрессор RC-U0825 - 1 шт.	**68 727р.**	
	**МК1022**	Комплект кондиционера **МТЗ 952.3, накрышный, 12V.** В комплект входит: Крышный конденсатор **13кВт** МК2003 - 1 шт., Испаритель 12V МК6001 - 1 шт., КИТ комплект RC-M2908 - 1 шт., Магистрали RC-M2703.3 - 1 шт., Компрессор RC-U0825 - 1 шт.	**76 759р.**	
	МК1072	Комплект кондиционера **МТЗ 952.3, накрышный, 12V.** В комплект входит: Крышный конденсатор **13кВт** МК2003 - 1 шт., Испаритель 12V МК6001 - 1 шт., КИТ комплект RC-M2908 - 1 шт., **Магистрали с тонким шлангом** RC-M2721.3 - 1 шт., Компрессор RC-U0825 - 1 шт.	**76 759р.**	
	**МК1005**	Комплект кондиционера **МТЗ 1221, накрышный, 12V.** В комплект входит: Крышный конденсатор **8кВт** МК2001 - 1 шт., Испаритель 12V МК6001 - 1 шт., КИТ комплект RC-M2903 - 1 шт., Магистрали RC-M2703 - 1 шт., Компрессор RC-U0807 - 1 шт.	**68 727р.**	
	МК1055	Комплект кондиционера **МТЗ 1221, накрышный, 12V.** В комплект входит: Крышный конденсатор **8кВт** МК2001 - 1 шт., Испаритель 12V МК6001 - 1 шт., КИТ комплект RC-M2903 - 1 шт., **Магистрали с тонким шлангом** RC-M2721 - 1 шт., Компрессор RC-U0807 - 1 шт.	**68 727р.**	
	**МК1006**	Комплект кондиционера **МТЗ 1221, накрышный, 12V.** В комплект входит: Крышный конденсатор **13кВт** МК2003 - 1 шт., Испаритель 12V МК6001 - 1 шт., КИТ комплект RC-M2903 - 1 шт., Магистрали RC-M2703 - 1 шт., Компрессор RC-U0807 - 1 шт.	**76 759р.**	
	МК1056	Комплект кондиционера **МТЗ 1221, накрышный, 12V.** В комплект входит: Крышный конденсатор **13кВт** МК2003 - 1 шт., Испаритель 12V МК6001 - 1 шт., КИТ комплект RC-M2903 - 1 шт., **Магистрали с тонким шлангом** RC-M2721 - 1 шт., Компрессор RC-U0807 - 1 шт.	**76 759р.**	
	**МК1017**	Комплект кондиционера **МТЗ 1221.3 крышный 12V**. В комплект входит: Крышный конденсатор **8 кВт** МК2001 - 1 шт., Испаритель12V МК-6001 - 1 шт., КИТ комплект RC-M2903 - 1 шт., Магистрали RC-M2703.3 - 1 шт., Компрессор RC-U0825 - 1 шт.	**68 727р.**	
	МК1067	Комплект кондиционера **МТЗ 1221.3 крышный 12V**. В комплект входит: Крышный конденсатор **8 кВт** МК2001 - 1 шт., Испаритель12V МК-6001 - 1 шт., КИТ комплект RC-M2903 - 1 шт., **Магистрали с тонким шлангом** RC-M2721.3 - 1 шт., Компрессор RC-U0825 - 1 шт.	**68 727р.**	

	**МК1018**	Комплект кондиционера **МТЗ 1221.3 крышный 12V**. В комплект входит: Крышный конденсатор **13 кВт** МК2003 - 1 шт., Испаритель 12V МК6001 - 1 шт., КИТ комплект RC-M2903 - 1 шт., Магистрали RC-M2703.3 - 1 шт., Компрессор RC-U0825 - 1шт.	**76 759р.**	
	МК1068	Комплект кондиционера **МТЗ 1221.3 крышный 12V**. В комплект входит: Крышный конденсатор **13 кВт** МК2003 - 1 шт., Испаритель 12V МК6001 - 1 шт., КИТ комплект RC-M2903 - 1 шт., **Магистрали с тонким шлангом** RC-M2721.3 - 1 шт., Компрессор RC-U0825 - 1шт.	**76 759р.**	
	**МК1007**	Комплект кондиционера **МТЗ 1523, накрышный, 12V.** В комплект входит: Крышный конденсатор **8кВт** МК2001 - 1 шт., Испаритель 12V МК6001 - 1 шт., КИТ комплект RC-M2903 - 1 шт., Магистрали RC-M2706 - 1 шт., Компрессор RC-U0807-1шт.	**68 727р.**	
	МК1057	Комплект кондиционера **МТЗ 1523, накрышный, 12V.** В комплект входит: Крышный конденсатор **8кВт** МК2001 - 1 шт., Испаритель 12V МК6001 - 1 шт., КИТ комплект RC-M2903 - 1 шт., **Магистрали с тонким шлангом** RC-M2724 - 1 шт., Компрессор RC-U0807-1шт.	**68 727р.**	
	**МК1008**	Комплект кондиционера **МТЗ 1523, накрышный, 12V.** В комплект входит: Крышный конденсатор **13кВт** МК2003 - 1 шт., Испаритель 12V МК6001 - 1 шт., КИТ Комплект RC-M2903 - 1 шт., Магистрали RC-M2706 - 1 шт., Компрессор RC-U0807 - 1 шт.	**76 759р.**	
	МК1058	Комплект кондиционера **МТЗ 1523, накрышный, 12V.** В комплект входит: Крышный конденсатор **13кВт** МК2003 - 1 шт., Испаритель 12V МК6001 - 1 шт., КИТ Комплект RC-M2903 - 1 шт., **Магистрали с тонким шлангом** RC-M2724 - 1 шт., Компрессор RC-U0807 - 1 шт.	**76 759р.**	
	**МК1019**	Комплект кондиционера **МТЗ 1523.3 крышный 12V**. В комплект входит: Крышный конденсатор **8 кВт** МК2001 - 1 шт., Испаритель 12V МК-6001 - 1 шт., КИТ комплект RC-M2903 - 1 шт., Магистрали RC-M2706.3 - 1 шт., Компрессор RC-U0825 - 1 шт.	**68 727р.**	
	МК1069	Комплект кондиционера **МТЗ 1523.3 крышный 12V**. В комплект входит: Крышный конденсатор **8 кВт** МК2001 - 1 шт., Испаритель 12V МК-6001 - 1 шт., КИТ комплект RC-M2903 - 1 шт., **Магистрали с тонким шлангом** RC-M2724.3 - 1 шт., Компрессор RC-U0825 - 1 шт.	**68 727р.**	
	**МК1020**	Комплект кондиционера **МТЗ 1523.3 крышный 12V**. В комплект входит: Крышный конденсатор **13 кВт** МК2003 - 1 шт., Испаритель 12V МК6001 - 1 шт., КИТ комплект RC-M2903 - 1 шт., Магистрали RC-M2706.3 - 1 шт., Компрессор RC-U0825 - 1 шт.	**76 759р.**	
	МК1070	Комплект кондиционера **МТЗ 1523.3 крышный 12V**. В комплект входит: Крышный конденсатор **13 кВт** МК2003 - 1 шт., Испаритель 12V МК6001 - 1 шт., КИТ комплект RC-M2903 - 1 шт., **Магистрали с тонким шлангом** RC-M2724.3 - 1 шт., Компрессор RC-U0825 - 1 шт.	**76 759р.**	
	**МК1013**	Комплект кондиционера **ХТЗ-150 / ХТЗ-170, накрышный, 12V.** В комплект входит: Крышный конденсатор **8кВт** МК2001 - 1 шт., Испаритель 12V RC-U0607E - 1 шт., КИТ Комплект RC-M2907 - 1 шт., Магистрали RC-M2711 - 1 шт., Компрессор RC-U0807 - 1 шт.	**64 660р.**	
	МК1063	Комплект кондиционера **ХТЗ-150 / ХТЗ-170, накрышный, 12V.** В комплект входит: Крышный конденсатор **8кВт** МК2001 - 1 шт., Испаритель 12V RC-U0607E - 1 шт., КИТ Комплект RC-M2907 - 1 шт., **Магистрали с тонким шлангом** RC-M2731 - 1 шт., Компрессор RC-U0807 - 1 шт.	**64 660р.**	
	МК1015	Комплект кондиционера **ХТЗ-150 / ХТЗ-170, накрышный, 24V.** В комплект входит: Крышный конденсатор **8кВт** МК2002 - 1 шт., Испаритель 24V RC-U0608E - 1 шт., КИТ Комплект RC-M2907 - 1 шт., Магистрали RC-M2711 - 1 шт., Компрессор RC-U0808 - 1 шт.	**64 660р.**	
	МК1065	Комплект кондиционера **ХТЗ-150 / ХТЗ-170, накрышный, 24V.** В комплект входит: Крышный конденсатор **8кВт** МК2002 - 1 шт., Испаритель 24V RC-U0608E - 1 шт., КИТ Комплект RC-M2907 - 1 шт., **Магистрали с тонким шлангом** RC-M2731 - 1 шт., Компрессор RC-U0808 - 1 шт.	**64 660р.**	

	**МК1009**	Комплект кондиционера **К-700 от ВОМ, накрышный, 12V.** В комплект входит: Крышный конденсатор **8кВт** МК2001 - 1 шт., Испаритель 12V RC-U0607E - 1 шт., КИТ Комплект RC-M2905 - 1 шт., Магистрали RC-M2715 - 1 шт., Компрессор RC-U0825 - 1 шт.	**72 590р.**	
	МК1059	Комплект кондиционера **К-700 от ВОМ, накрышный, 12V.** В комплект входит: Крышный конденсатор **8кВт** МК2001 - 1 шт., Испаритель 12V RC-U0607E - 1 шт., КИТ Комплект RC-M2905 - 1 шт., **Магистрали с тонким шлангом** RC-M2730 - 1 шт., Компрессор RC-U0825 - 1 шт.	**72 590р.**	
	МК1011	Комплект кондиционера **К-700 от ВОМ, накрышный, 24V.** В комплект входит: Крышный конденсатор **8кВт** МК2002 - 1 шт., Испаритель 24V RC-U0608E - 1 шт., КИТ Комплект RC-M2905 - 1 шт., Магистрали RC-M2715 - 1 шт., Компрессор RC-U0826 - 1 шт.	**72 590р.**	
	МК1061	Комплект кондиционера **К-700 от ВОМ, накрышный, 24V.** В комплект входит: Крышный конденсатор **8кВт** МК2002 - 1 шт., Испаритель 24V RC-U0608E - 1 шт., КИТ Комплект RC-M2905 - 1 шт., **Магистрали с тонким шлангом** RC-M2730 - 1 шт., Компрессор RC-U0826 - 1 шт.	**72 590р.**	
	**МК1010**	Комплект кондиционера **К-700 от ВОМ, накрышный, 12V.** В комплект входит: Крышный конденсатор **13кВт** МК2003 - 1 шт., Испаритель 12V RC-U06137 - 1 шт., КИТ Комплект RC-M2905 - 1 шт., Магистрали RC-M2715 - 1 шт., Компрессор RC-U0825 - 1 шт.	**80 724р.**	
	МК1060	Комплект кондиционера **К-700 от ВОМ, накрышный, 12V.** В комплект входит: Крышный конденсатор **13кВт** МК2003 - 1 шт., Испаритель 12V RC-U06137 - 1 шт., КИТ Комплект RC-M2905 - 1 шт., **Магистрали с тонким шлангом** RC-M2730 - 1 шт., Компрессор RC-U0825 - 1 шт.	**80 724р.**	
	МК1012	Комплект кондиционера **К-700 от ВОМ, накрышный, 24V.** В комплект входит: Крышный конденсатор **13кВт** МК2004 - 1 шт., Испаритель 24V RC-U06103 - 1 шт., КИТ Комплект RC-M2905 - 1 шт., Магистрали RC-M2715 - 1 шт., Компрессор RC-U0826 - 1 шт.	**80 724р.**	
	МК1062	Комплект кондиционера **К-700 от ВОМ, накрышный, 24V.** В комплект входит: Крышный конденсатор **13кВт** МК2004 - 1 шт., Испаритель 24V RC-U06103 - 1 шт., КИТ Комплект RC-M2905 - 1 шт., **Магистрали с тонким шлангом** RC-M2730 - 1 шт., Компрессор RC-U0826 - 1 шт.	**80 724р.**	
	**МК1016**	Комплект кондиционера **автогрейдер СДМ-25, накрышный, 24V.** В комплект входит: Крышный конденсатор **8кВт** МК2002 - 1 шт., Испаритель 24V RC-U06153 - 1 шт., КИТ Комплект RC-M2907 - 1 шт., Магистрали RC-M2735 - 1 шт., (шланги не обжаты) Компрессор RC-U0808 - 1 шт.	**69 134р.**	

Комплекты с подкапотным конденсатором				
Фото	Артикул	Наименование	Цена	Статус
	**МК3001**	Комплект кондиционера **МТЗ 80, МТЗ 82.1, МТЗ 892, подкапотный, 12V.** В комплект входит: Подкапотный конденсатор RC-M2201 - 1 шт., Испаритель 12V МК6001 - 1 шт., КИТ Комплект RC-M2902 - 1 шт., Магистрали RC-M2702 - 1 шт., Компрессор RC-U0807 - 1 шт.	**57 645р.**	
	МК3051	Комплект кондиционера **МТЗ 80, МТЗ 82.1, МТЗ 892, подкапотный, 12V.** В комплект входит: Подкапотный конденсатор RC-M2201 - 1 шт., Испаритель 12V МК6001 - 1 шт., КИТ Комплект RC-M2902 - 1 шт., **Магистрали с тонким шлангом** RC-M2720 - 1 шт., Компрессор RC-U0807 - 1 шт.	**57 645р.**	
	**МК3005**	Комплект кондиционера **МТЗ 82.3, подкапотный, 12V.** В комплект входит: Подкапотный конденсатор RC-M2201 - 1 шт., Испаритель 12V МК6001 - 1 шт., КИТ Комплект RC-M2910 - 1 шт., Магистрали RC-M2709.3 - 1 шт., Компрессор RC-U0825 - 1 шт.	**57 645р.**	
	**МК3002**	Комплект кондиционера **МТЗ 952.3, подкапотный, 12V.** В комплект входит: Подкапотный конденсатор RC-M2201 - 1 шт., Испаритель 12V МК6001 - 1 шт., КИТ Комплект RC-M2909 - 1 шт., Магистрали RC-M2702.3 - 1 шт., Компрессор RC-U0825 - 1 шт.	**57 645р.**	
	МК3015	Комплект кондиционера **МТЗ 1025.3, подкапотный, 12V**. В комплект входит: Подкапотный конденсатор RC-M2201 - 1 шт., Испаритель 12V МК6001 - 1 шт., КИТ Комплект RC-M2909 - 1 шт., Магистрали RC-M2704.3 - 1 шт., Компрессор RC-U0825 - 1 шт.	**57 645р.**	
	МК3065	Комплект кондиционера **МТЗ 1025.3, подкапотный, 12V**. В комплект входит: Подкапотный конденсатор RC-M2201 - 1 шт., Испаритель 12V МК6001 - 1 шт., КИТ Комплект RC-M2909 - 1 шт., **Магистрали с тонким шлангом** RC-M2722.3 - 1 шт., Компрессор RC-U0825 - 1 шт.	**57 645р.**	
	**МК3004**	Комплект кондиционера **МТЗ 1221, подкапотный, 12V.** В комплект входит: Подкапотный конденсатор RC-M2201 - 1 шт., Испаритель 12V МК6001 - 1 шт., КИТ Комплект RC-M2904 - 1 шт., Магистрали RC-M2704 - 1 шт., Компрессор RC-U0807 - 1 шт.	**57 645р.**	
	МК3054	Комплект кондиционера **МТЗ 1221, подкапотный, 12V.** В комплект входит: Подкапотный конденсатор RC-M2201 - 1 шт., Испаритель 12V МК6001 - 1 шт., КИТ Комплект RC-M2904 - 1 шт., **Магистрали с тонким шлангом** RC-M2722 - 1 шт., Компрессор RC-U0807 - 1 шт.	**57 645р.**	
	**МК3013**	Комплект кондиционера **МТЗ 1221.3, МТЗ 1523.3 подкапотный 12V.** В комплект входит: Подкапотный конденсатор RC-M2202 - 1 шт., Испаритель 12V МК6001 - 1 шт., КИТ комплект RC-M2904 - 1 шт., Магистрали RC-M2704.3 - 1 шт., Компрессор RC-U0825 - 1 шт.	**57 645р.**	
	МК3063	Комплект кондиционера **МТЗ 1221.3 подкапотный 12V.** В комплект входит: Подкапотный конденсатор RC-M2202 - 1 шт., Испаритель 12V МК6001 - 1 шт., КИТ комплект RC-M2904 - 1 шт., **Магистрали с тонким шлангом** RC-M2722.3 - 1 шт., Компрессор RC-U0825 - 1 шт.	**57 645р.**	
	**МК3003**	Комплект кондиционера **МТЗ 1221 Тропик, МТЗ 1523, подкапотный, 12V**. В комплект входит: Подкапотный конденсатор RC-M2202 - 1 шт., Испаритель 12V МК6001 - 1 шт., КИТ Комплект RC-M2904 - 1 шт., Магистрали RC-M2704 - 1 шт., Компрессор RC-U0807-1шт.	**57 645р.**	
	МК3053	Комплект кондиционера **МТЗ 1221 Тропик, МТЗ 1523, подкапотный, 12V.** В комплект входит: Подкапотный конденсатор RC-M2202 - 1 шт., Испаритель 12V МК6001 - 1 шт., КИТ Комплект RC-M2904 - 1 шт., **Магистрали с тонким шлангом** RC-M2722 - 1 шт., Компрессор RC-U0807-1шт.	**57 645р.**	

	**МК3008**	Комплект кондиционера **ХТЗ-150 / ХТЗ-170, подкапотный, 12V.** В комплект входит: Подкапотный конденсатор RC-M2204 - 1 шт., Испаритель 12V RC-U0607E - 1 шт., КИТ Комплект RC-M2906 - 1 шт., Магистрали RC-M2712 - 1 шт., Компрессор RC-U0807 - 1 шт.	**54 087р.**	
	МК3058	Комплект кондиционера **ХТЗ-150 / ХТЗ-170, подкапотный, 12V.** В комплект входит: Подкапотный конденсатор RC-M2204 - 1 шт., Испаритель 12V RC-U0607E - 1 шт., КИТ Комплект RC-M2906 - 1 шт., **Магистрали с тонким шлангом** RC-M2732 - 1 шт., Компрессор RC-U0807 - 1 шт.	**54 087р.**	
	МК3011	Комплект кондиционера **ХТЗ-150 / ХТЗ-170, подкапотный, 24V.** В комплект входит: Подкапотный конденсатор RC-M2204 - 1 шт., Испаритель 24V RC-U0608E - 1 шт., КИТ Комплект RC-M2906 - 1 шт., Магистрали RC-M2712 - 1 шт., Компрессор RC-U0808 - 1 шт.	**54 087р.**	
	МК3061	Комплект кондиционера **ХТЗ-150 / ХТЗ-170, подкапотный, 24V.** В комплект входит: Подкапотный конденсатор RC-M2204 - 1 шт., Испаритель 24V RC-U0608E - 1 шт., КИТ Комплект RC-M2906 - 1 шт., **Магистрали с тонким шлангом** RC-M2732 - 1 шт., Компрессор RC-U0808 - 1 шт.	**54 087р.**	
	**МК3006**	Комплект кондиционера **К-700 от ВОМ, подкапотный, 12V.** В комплект входит: Подкапотный конденсатор RC-M2204 - 1 шт., Испаритель 12V RC-U0607E - 1 шт., КИТ Комплект RC-M2905 - 1 шт., Магистрали RC-M2716 - 1 шт., Компрессор RC-U0825 - 1 шт.	**54 087р.**	
	МК3056	Комплект кондиционера **К-700 от ВОМ, подкапотный, 12V.** В комплект входит: Подкапотный конденсатор RC-M2204 - 1 шт., Испаритель 12V RC-U0607E - 1 шт., КИТ Комплект RC-M2905 - 1 шт., **Магистрали с тонким шлангом** RC-M2736 - 1 шт., Компрессор RC-U0825 - 1 шт.	**54 087р.**	
	МК3007	Комплект кондиционера **К-700 от ВОМ, подкапотный, 24V.** В комплект входит: Подкапотный конденсатор RC-M2204 - 1 шт., Испаритель 24V RC-U0608E - 1 шт., КИТ Комплект RC-M2905 - 1 шт., Магистрали RC-M2716 - 1 шт., Компрессор RC-U0826 - 1 шт.	**54 087р.**	
	МК3057	Комплект кондиционера **К-700 от ВОМ, подкапотный, 24V.** В комплект входит: Подкапотный конденсатор RC-M2204 - 1 шт., Испаритель 24V RC-U0608E - 1 шт., КИТ Комплект RC-M2905 - 1 шт., **Магистрали с тонким шлангом** RC-M2736 - 1 шт., Компрессор RC-U0826 - 1 шт.	**54 087р.**	
	**МК3009**	Комплект кондиционера **К-700 от двигателя ЯМЗ, подкапотный, 24V.** 1) Подкапотный конденсатор RC-M2204 - 1 шт. 2) Испаритель 24V RC-U0608E - 1 шт. 3) КИТ Комплект RC-M2906 - 1 шт. 4) Магистрали RC-M2735 - 1 шт. 5) Компрессор RC-U0808 - 1 шт. 6) Ресивер с датчиком давления Применяемость: К-700 от ДВС ЯМЗ-236	**54 087р.**	
	**МК3012**	Комплект кондиционера **Амкодор 332/342/352, подкапотный, 24V.** В комплект входит: Подкапотный конденсатор RC-M2202 - 1 шт., Испаритель 24V RC-U06153 - 1 шт., КИТ Комплект RC-M2904 - 1 шт., Магистрали RC-M2740 - 1 шт., Компрессор RC-U0808 - 1 шт. Ресивер с датчиком давления	**54 290р.**	

КОНДЕНСАТОРНЫЕ БЛОКИ

Накрышный конденсаторный блок

Фото	Артикул	Наименование	Цена	Статус
	**МК2001**	Накрышный конденсаторный блок **12V**, производительность **8кВт.** В блок входит: конденсор, ресивер, вентилятор (1 шт.) 12V, 120W.	**25 620р.**	
	МК2002	Накрышный конденсаторный блок **24V**, производительность **8кВт.** В блок входит: конденсор, ресивер, вентилятор (1 шт.) 12V, 120W.	**25 620р.**	
	**МК2003**	Накрышный конденсаторный блок **12V**, производительность **13кВт.** В блок входит: конденсор, ресивер, вентилятор (2 шт.) 12V, 120W.	**34 262р.**	
	МК2004	Накрышный конденсаторный блок **24V**, производительность **13кВт.** В блок входит: конденсор, ресивер, вентилятор (2 шт.) 12V, 120W.	**34 262р.**	

Блок конденсаторный на КамАЗ

Фото	Артикул	Наименование	Цена	Статус
	**МК2005Б**	Конденсаторный блок **12V**, **11кВт**. В блок входит: конденсатор RC-U0232, ресивер с датчиком давления, вентилятор 2 шт. RC-U0138, 100 Вт. Установка на задней стороне кабины грузовых автомобилей или седельных тягачей. Материал корпуса оцинкованная сталь. Габаритные размеры 880мм x 370мм x 168мм. Вес 12,8 кг Вход/Выход Вход Ø резьбы 3/4”-16UNF, выход Ø резьбы 5/8”-18UNF	**16 775р.**	
	МК2006Б	Конденсаторный блок **24V**, **11кВт**. В блок входит: конденсатор RC-U0232, ресивер с датчиком давления, вентилятор 2шт. RC-U0140, 100 Вт. Установка на задней стороне кабины грузовых автомобилей или седельных тягачей. Материал корпуса оцинкованная сталь. Габаритные размеры 880мм x 370мм x 168мм. Вес 12,8 кг Вход/Выход Вход Ø резьбы 3/4”-16UNF, выход Ø резьбы 5/8”-18UNF	**16 775р.**	
	МК2007Б	Конденсаторный блок **12V**, **12кВт**. В блок входит: конденсатор RC-U0232, ресивер с датчиком давления, вентилятор 2шт. RC-U0127, 120 Вт. Установка на задней стороне кабины грузовых автомобилей или седельных тягачей. Материал корпуса оцинкованная сталь. Габаритные размеры 880мм x 370мм x 168мм. Вес 12,8 кг Вход/Выход Вход Ø резьбы 3/4”-16UNF, выход Ø резьбы 5/8”-18UNF	**18 910р.**	
	МК2008Б	Конденсаторный блок **24V**, **12кВт**. В блок входит: конденсатор RC-U0232, ресивер с датчиком давления, вентилятор 2шт. RC-U0129, 120 Вт. Установка на задней стороне кабины грузовых автомобилей или седельных тягачей. Материал корпуса оцинкованная сталь. Габаритные размеры 880мм x 370мм x 168мм. Вес 12,8 кг Вход/Выход Вход Ø резьбы 3/4”-16UNF, выход Ø резьбы 5/8”-18UNF	**18 910р.**	
	**МК2005О**	Конденсаторный блок **12V**, **11кВт**. В блок входит: конденсатор RC-U0232, ресивер с датчиком давления, вентилятор 2 шт. RC-U0138, 100 Вт. Установка на задней стороне кабины грузовых автомобилей или седельных тягачей. Материал корпуса оцинкованная сталь. Габаритные размеры 880мм x 370мм x 168мм. Вес 12,8 кг Вход/Выход Вход Ø резьбы 3/4”-16UNF, выход Ø резьбы 5/8”-18UNF	**16 775р.**	
	МК2006О	Конденсаторный блок **24V**, **11кВт**. В блок входит: конденсатор RC-U0232, ресивер с датчиком давления, вентилятор 2шт. RC-U0140, 100 Вт. Установка на задней стороне кабины грузовых автомобилей или седельных тягачей. Материал корпуса оцинкованная сталь. Габаритные размеры 880мм x 370мм x 168мм. Вес 12,8 кг Вход/Выход Вход Ø резьбы 3/4”-16UNF, выход Ø резьбы 5/8”-18UNF	**16 775р.**	
	МК2007О	Конденсаторный блок **12V**, **12кВт**. В блок входит: конденсатор RC-U0232, ресивер с датчиком давления, вентилятор 2шт. RC-U0127, 120 Вт. Установка на задней стороне кабины грузовых автомобилей или седельных тягачей. Материал корпуса оцинкованная сталь. Габаритные размеры 880мм x 370мм x 168мм. Вес 12,8 кг Вход/Выход Вход Ø резьбы 3/4”-16UNF, выход Ø резьбы 5/8”-18UNF	**18 910р.**	
	МК2008О	Конденсаторный блок **24V**, **12кВт**. В блок входит: конденсатор RC-U0232, ресивер с датчиком давления, вентилятор 2шт. RC-U0129, 120 Вт. Установка на задней стороне кабины грузовых автомобилей или седельных тягачей. Материал корпуса оцинкованная сталь. Габаритные размеры 880мм x 370мм x 168мм. Вес 12,8 кг Вход/Выход Вход Ø резьбы 3/4”-16UNF, выход Ø резьбы 5/8”-18UNF	**18 910р.**	

Конденсоры (теплообменники)

Фото	Артикул	Наименование	Цена	Статус
	**RC-M2201**	Конденсор подкапотный **МТ380 / МТ382.1 / МТ3892 / МТ3952 / МТ31221 / МТ31221.3.** Расстояние между ламелями конденсора 3 мм. Вход Ø резьбы 3/4”-16 UNF, выход Ø резьбы 5/8”-18 UNF.	**19 520р.**	
	**RC-M2202**	Конденсор подкапотный **МТЗ 1221 тропик / МТЗ 1523 / МТЗ 1523.3.** Расстояние между ламелями конденсора 3 мм. Вход Ø резьбы 3/4”-16 UNF, выход Ø резьбы 5/8”-18 UNF.	**19 520р.**	
	**RC-M2203**	Конденсор подкапотный **Дон.** Расстояние между ламелями конденсора 4 мм. Вход Ø резьбы 3/4”-16 UNF, выход Ø резьбы 5/8”-18 UNF.	**19 520р.**	
	**RC-M2204**	Конденсор подкапотный **ХТЗ Т150 / ХТЗ-170 / Кировец К700.** Расстояние между ламелями конденсора 4 мм. Вход Ø резьбы 3/4”-16UNF, выход Ø резьбы 5/8”-18UNF.	**19 520р.**	

	**RC-M2205**	**Конденсор Motorcool совместим с а/м** Газель-Некст (с встроенным осушителем), размеры:400*572*18 Вход резьба 3/4"-16UNF O-Ring, выход резьба 5/8"-18UNF O-Ring Вентилятор: 12", 12V, 100W, PUSH Установочные кронштейны	**15 962р.**	
	**RC-U0233K**	Комплект кронштейнов конденсатора Газель Некст, для радиатора RC-U0233	**1 881р.**	

МОНОБЛОКИ

Автомобильный кондиционер-моноблок, накрышный

Фото	Артикул	Наименование	Цена	Статус
	**RC-U06160**	Моноблок (**бесщеточные вентиляторы**). Напряжение **24 V**. Ток 45 А., холодопроизводительность **2400 W**, теплообмен конденсатора 7 кW, теплообмен испарителя 3,5 кW, Размер площадки 980*820 мм. Размер наружного блока 820*830*230 мм. Размер внутреннего блока 350*350*150 мм. Дистанционное управление, длина жгута 6,5 м.	**54 087р.**	
	RC-U06170	Моноблок. Напряжение **24 V**. Ток 45 А., холодопроизводительность **2400 W**, теплообмен конденсатора 7 кW, теплообмен испарителя 3,5 кW, Размер площадки 980*820 мм. Размер наружного блока 820*830*230 мм. Размер внутреннего блока 350*350*150 мм. Дистанционное управление, длина жгута 6,5 м.	**48 597р.**	
	**RC-U06161**	Моноблок. Напряжение **12 V**. Ток 65 А., холодопроизводительность **2400 W**, теплообмен конденсатора 7 кW, теплообмен испарителя 3,5 кВт, Размер наружного блока 980*730*220 мм. Размер внутреннего блока 460*290*120 мм. Дистанционное управление, длина жгута 6,3 м.	**52 562р.**	
	RC-U06162	Моноблок. Напряжение **24 V**. Ток 45 А., холодопроизводительность **2400 W**, теплообмен конденсатора 7 кW, теплообмен испарителя 3,5 кВт, Размер наружного блока 980*730*220 мм. Размер внутреннего блока 460*290*120 мм. Дистанционное управление, длина жгута 6,3 м.	**47 784р.**	
	RC-U06171	Моноблок **(бесщеточные вентиляторы).** Напряжение **12V**. Ток 65А., холодопроизводительность **2400 W**, теплообмен конденсатора 7 кW, теплообмен испарителя 3,5 кВт, Размер наружного блока 980*730*220 мм. Размер внутреннего блока 460*290*120 мм. Дистанционное управление, длина жгута 6,3 м.	**58 154р.**	
	RC-U06172	Моноблок **(бесщеточные вентиляторы).** Напряжение **24V**. Ток 45 А., холодопроизводительность **2400 W**, теплообмен конденсатора 7 кW, теплообмен испарителя 3,5 кВт, Размер наружного блока 980*730*220 мм. Размер внутреннего блока 460*290*120 мм. Дистанционное управление, длина жгута 6,3 м.	**53 375р.**	
	**RC-U06158**	Сплит система (в наружный блок входит конденсор, электро-компрессор, вентилятор). Напряжение **24V**. Ток 45А., холодопроизводительность **2400 Вт**, Размер наружного блока 670*495*210 мм. Размер внутреннего блока 545*330*150 мм. Дистанционное управление Фреонопровод (H) - 3,4 м., фреонопровод (L) - 3,6 м.	**37 922р.**	
	RC-U06159	Сплит система (в наружный блок входит конденсор, электро-компрессор, вентилятор). Напряжение **12V**. Ток 65А., холодопроизводительность **2600 Вт**, Размер наружного блока 670*495*210 мм. Размер внутреннего блока 545*330*150 мм. Дистанционное управление. Фреонопровод (H) - 3,4 м., фреонопровод (L) - 3,6 м.	**41 989р.**	
	**RC-U06168**	Сплит система (бесщеточные вентиляторы) Напряжение **24V**. Ток 45А., холодопроизводительность **2400 Вт**, Размер наружного блока 670*495*210 мм. Размер внутреннего блока 615*335*195 мм. Дистанционное управление Фреонопровод (H) - 3,4 м., фреонопровод (L) - 3,6 м.	**49 614р.**	
	RC-U06169	Сплит система (в наружный блок входит конденсор, электро-компрессор, вентилятор). Напряжение **12V**. Ток 65А., холодопроизводительность **2600 Вт**, Размер наружного блока 670*495*210 мм. Размер внутреннего блока 615*335*195 мм. Дистанционное управление. Фреонопровод (H) - 3,4 м., фреонопровод (L) - 3,6 м.	**51 749р.**	
	**RC-U06173**	Сплит система гидравлическая Напряжение **24V**, холодопроизводительность **4600 Вт** Потребляемая мощность ≤ 350 Вт, объем циркулирующего воздуха 670 м3 Скорость воздуха на выходе 8 м/с, Температура гидравлического масла ≤95° Гидравлическое рабочее давление 5 МПа, Хладагент R134a Размер наружного блока 510*400*175 мм. Размер внутреннего блока 515*510*175 мм. Длина фреонопровода H 2,55 м. длина фреонопровода L 2,55 м. Гидравлический шланг Ø 16 мм. 1,95 м. / 2,15 м., гидравлический шланг Ø 8 мм. 2,05 м.	**108 784р.**	

Запасные части для моноблоков и сплит систем				
Фото	Артикул	Наименование	Цена	Статус
	**RC-U0975**	Основание наружного блока сплит системы.	**3 355р.**	
	**RC-U0974**	Корпус наружного блока сплит системы.	**4 118р.**	
	**RC-U01465**	Вентилятор для моноблока RC-U06162 Изогнутые лопасти Мощность 170 W Напряжение 24 V Диаметр 13" Диаметр по крыльчатке 305 мм. Направление потока воздуха PULL Производительность 2300 м3/час Частота вращения 2700 об/мин	**3 080р.**	
	RC-U01466	Вентилятор для моноблока RC-U06161 Изогнутые лопасти Мощность 170 W Напряжение 12 V Диаметр 13" Диаметр по крыльчатке 305 мм. Направление потока воздуха PULL Производительность 2300 м3/час Частота вращения 2700 об/мин	**4 180р.**	
	**RC-U01467**	Вентилятор для сплит системы RC-U06159 Изогнутые лопасти Мощность 120 W Напряжение 12 V Диаметр 13" Диаметр по крыльчатке 305 мм. Направление потока воздуха PULL Производительность 1900 м3/час Частота вращения 2500 об/мин	**3 850р.**	
	RC-U01468	Вентилятор для сплит системы RC-U06158 Изогнутые лопасти Мощность 120 W Напряжение 24 V Диаметр 13" Диаметр по крыльчатке 305 мм. Направление потока воздуха PULL Производительность 1900 м3/час Частота вращения 2500 об/мин	**3 090р.**	
	**RC-U01469**	Вентилятор для сплит системы RC-U06172 с бесщеточным электромотором Изогнутые лопасти Мощность 120 W Напряжение 12 V Диаметр 13" Диаметр по крыльчатке 305 мм. Направление потока воздуха PULL Производительность 2300 м3/час Частота вращения 2600 об/мин	**5 180р.**	
	**RC-U01478**	Вентилятор для моноблока RC-U06170 Изогнутые лопасти Мощность 120 W Напряжение 24 V Диаметр 13" Диаметр по крыльчатке 305 мм. Направление потока воздуха PULL Производительность 2300 м3/час Частота вращения 2600 об/мин	**4 520р.**	
	**RC-U01479**	Вентилятор с бесщеточным электромотором для для моноблока RC-U06171 Изогнутые лопасти Мощность 80 W Напряжение 12 V Диаметр 13" Диаметр по крыльчатке 305 мм. Направление потока воздуха PULL Производительность 2300 м3/час Частота вращения 2100 об/мин	**4 890р.**	
	**RC-U01480**	Вентилятор с бесщеточным электромотором для моноблока RC-U06172 Изогнутые лопасти Мощность 120 W Напряжение 24 V Диаметр 13" Диаметр по крыльчатке 305 мм. Направление потока воздуха PULL Производительность 2300 м3/час Частота вращения 2100 об/мин	**4 890р.**	
	**RC-U01463**	Электромотор центробежный 24V с крыльчаткой. Применяемость: сплит система RC-U06168, RC-U06158.	**3 080р.**	
	RC-U01464	Электромотор центробежный 12V с крыльчаткой. Применяемость: сплит система RC-U06169, RC-U06159.	**3 080р.**	

	**RC-U01470**	Электромотор бесщеточный Мощность 10 W Напряжение 12 V Сила тока 3 A Скорость вращения 1200 об/мин	**4 190р.**	
	RC-U01471	Электромотор бесщеточный Мощность 30 W Напряжение 24 V Сила тока 3 A Скорость вращения 2550 об/мин	**4 190р.**	
	**RC-U0261**	Радиатор 350x507x20 мм., вход Ø 15,5 мм., выход Ø 10,3 мм. резьба M16x15, встроенный ресивер (фильтр-осушитель). Применяемость: RC-U06160, RC-U06161, RC-U06162, RC-U06170, RC-U06171, RC-U06172.	**5 140р.**	
	**RC-U061670**	Испаритель кондиционера 445*128*68 мм. Подключение: вход Ø 15 мм., выход Ø 18 мм. Применяемость: моноблоки RC-U06161, RC-U06162, RC-U06171, RC-U06172, RC-U06170, RC-U06160.	**5 368р.**	
	**RC-U0263**	Испаритель кондиционера 440*150*41. Подключение: Ø 15,4 мм. / Ø 18,3 мм. Применяемость: сплит системы RC-U06158, RC-U06159.	**4 030р.**	
	**RC-U0264**	Испаритель кондиционера с ТРВ. Применяемость: сплит системы RC-U06168, RC-U06169.	**5 530р.**	
	**RC-U04029**	ТРВ кондиционера Применяемость RC-U06161, RC-U06162, RC-U06171, RC-U06172, RC-U06170, RC-U06160	**956р.**	
	**RC-U04030**	ТРВ кондиционера Применяемость RC-U06158, RC-U06159	**956р.**	
	**RC-U04019**	Контроллер компрессора, 24V	**3 762р.**	
	**RC-U04022**	Контроллер компрессора, 12V, применяемость сплит система RC-U06169	**5 348р.**	
	**RC-U04024**	Контроллер компрессора, 24V, применяемость сплит система RC-U06168	**4 575р.**	
	**RC-U04026**	Контроллер компрессора, 24V, применяемость сплит система RC-U06158	**3 244р.**	
	**RC-U04031**	Панель управления для моноблоков и сплит систем, 12V Применяемость: RC-U06161, RC-U06171.	**2 095р.**	
	RC-U04033	Панель управления для моноблоков и сплит систем, 24V Применяемость: RC-U06162, RC-U06172, RC-U06170, RC-U06160.	**2 095р.**	
	**RC-U04032**	Панель управления для моноблоков и сплит систем, 12V Применяемость: сплит система RC-U06159.	**2 095р.**	
	RC-U04034	Панель управления для моноблоков и сплит систем, 24V Применяемость: сплит система RC-U06158.	**2 095р.**	
	**RC-U04036**	Панель управления для моноблоков и сплит систем, 12V Применяемость: сплит система RC-U06169.	**2 095р.**	
	RC-U04037	Панель управления для моноблоков и сплит систем, 24V Применяемость: сплит система RC-U06168.	**2 095р.**	
	**RC-U04010**	Панель управления **24V** для моноблоков и сплит систем. Применяемость: RC-U06140, RC-U06142, RC-U06143.	**1 373р.**	**АКЦИЯ**

	**RC-U04027**	Пульт дистанционного управления для моноблоков и сплит систем. Применяемость: RC-U06160, RC-U06170.	**194р.**	
	**RC-U04028**	Пульт дистанционного управления для моноблоков и сплит систем. Применяемость: RC-U06158, RC-U06159.	**194р.**	
	**RC-U04035**	Пульт дистанционного управления для моноблоков и сплит систем. Применяемость: сплит система RC-U06168, RC-U06169.	**580р.**	
	**RC-U04012**	Пульт дистанционного управления для моноблоков и сплит систем. Применяемость: RC-U06140, RC-U06141, RC-U06142, RC-U06143, RC-U06144.	**427р.**	**АКЦИЯ**
	**RC-U04011**	Датчик для моноблоков и сплит систем. Применяемость: RC-U06140, RC-U06141, RC-U06142, RC-U06143, RC-U06144.	**173р.**	**АКЦИЯ**
	**RC-U0973**	Дефлектор закрывающийся, поворотный, черного цвета. Внешний диаметр 74 мм., высота общая 15 мм., диаметр отверстия 68 мм. Применяемость: для моноблоков старой модели и сплит систем.	**163р.**	

ИСПАРИТЕЛИ

ПОДВЕСНЫЕ УНИВЕРСАЛЬНЫЕ "ХОЛОД"

Фото	Артикул	Наименование	Цена	Статус
	**RC-U0601**	Испаритель **12V,** модель **226-100** (LHD), габариты: 800*370*140 мм. Макс. объем воздуха 1 049 м3/час, охлаждающая мощность **9,4 kW** (32 220 BTU) Подключение слева: вход 5/8"-18UNF O-Ring, выход 7/8"-14UNF O-Ring Блок управления выносной, электронный термостат, 3 скорости	**17 690р.**	
	RC-U0602	Испаритель **24V**, модель **226-100** (LHD), габариты: 800*370*140 мм. Макс. объем воздуха 1 049 м3/час, охлаждающая мощность **9,4 kW** (32 220 BTU) Подключение слева: вход 5/8"-18UNF O-Ring, выход 7/8"-14UNF O-Ring Блок управления выносной, электронный термостат, 3 скорости	**17 690р.**	
	**RC-U0603**	Испаритель **12V**, модель **228-100**, LHD Макс. объем воздуха 1 017 м3/час, охлаждающая мощность **6,5 kW** (22 220 BTU) Мощность электромотора 164 W, габариты 680*300*140 мм. Блок управления выносной, электронный термостат, 3 скорости. Подключение вход 5/8"-18UNF O-Ring, выход 7/8"-14UNF O-Ring Кол. дефлекторов: 5 шт.	**12 930р.**	
	RC-U0604	Испаритель **24V**, модель **228-100**, LHD Макс. объем воздуха 1 184 м3/час, охлаждающая мощность **6,5 kW** (22 220 BTU) Мощность электромотора 126 W, габариты 680*300*140 мм. Блок управления выносной, **электронный термостат**, 3 скорости. Подключение вход 5/8"-18UNF O-Ring, выход 7/8"-14UNF O-Ring Кол. дефлекторов: 5 шт.	**12 930р.**	
	**RC-U0623**	Испаритель **12V**, модель **450-100**, LHD Макс. объем воздуха 546 м3/час, охлаждающая мощность **6 kW** (19 883 BTU) Мощность электромотора 84 W, габариты 440*360*140 мм. Блок управления встроенный, **механический термостат**, 3 скорости. Подключение вход 5/8"-18UNF O-Ring, выход 7/8"-14UNF O-Ring Кол. дефлекторов: 3 шт.	**9 180р.**	
	RC-U0624	Испаритель **24V**, модель **450-100**, LHD Макс. объем воздуха 617 м3/час, охлаждающая мощность **6 kW** (22 220 BTU) Мощность электромотора 67 W, габариты 440*370*140 мм. Блок управления встроенный, **механический термостат**, 3 скорости. Подключение вход 5/8"-18UNF O-Ring, выход 7/8"-14UNF O-Ring Кол. дефлекторов: 3 шт.	**9 180р.**	
	RC-U0624E	Испаритель **24V**, модель **450-100**, LHD Макс. объем воздуха 617 м3/час, охлаждающая мощность **6 kW** (22 220 BTU) Мощность электромотора 67 W, габариты 440*370*140 мм. Блок управления встроенный, **механический термостат**, 3 скорости. Подключение вход 5/8"-18UNF O-Ring, выход 7/8"-14UNF O-Ring Кол. дефлекторов: 3 шт.	**10 140р.**	
	**RC-U0605**	Испаритель **12V**, модель **405-100**, LHD Макс. объем воздуха 562 м3/час, охлаждающая мощность **4 kW** (13 700 BTU) Мощность электромотора 80 W, габариты 400*350*140 мм. Блок управления встроенный, **электронный термоста**т, 3 скорости. Подключение вход 5/8"-18UNF O-Ring, выход 7/8"-14UNF O-Ring Кол. дефлекторов: 3 шт.	**8 450р.**	
	RC-U0606	Испаритель **24V**, модель **405-100**, LHD Макс. объем воздуха 562 м3/час, охлаждающая мощность **4 kW** (13 700 BTU) Мощность электромотора 63 W, габариты 400*350*140 мм. Блок управления встроенный, **электронный термостат**, 3 скорости. Подключение вход 5/8"-18UNF O-Ring, выход 7/8"-14UNF O-Ring Кол. дефлекторов: 3 шт.	**8 450р.**	
	**RC-U0607E**	Испаритель **12V**, модель **404-100**, LHD Макс. объем воздуха 562 м3/час, охлаждающая мощность **4 kW** (13 700 BTU) Мощность электромотора 82 W, габариты 400*360*140 мм. Блок управления встроенный, **электронный термостат**, 3 скорости. Подключение вход 5/8"-18UNF O-Ring, выход 7/8"-14UNF O-Ring Кол. дефлекторов: 4 шт.	**7 920р.**	
	RC-U0608E	Испаритель **24V**, модель **404-100**, LHD Макс. объем воздуха 586 м3/час, охлаждающая мощность **4 kW** (13 700 BTU) Мощность электромотора 63 W, габариты 400*360*140 мм. Блок управления встроенный, **электронный термостат**, 3 скорости. Подключение вход 5/8"-18UNF O-Ring, выход 7/8"-14UNF O-Ring Кол. дефлекторов: 4 шт.	**7 920р.**	
	**MK6002**	Испаритель **12V**, модель **404**, LHD Макс. объем воздуха 562 м3/час, охлаждающая мощность **4 kW** (13 700 BTU) Мощность электромотора 82 W, габариты 400*350*140 мм. Подключение вход 5/8"-18UNF O-Ring, выход 7/8"-14UNF O-Ring Блок управления выносной, **электронный термостат**, кол. скоростей 3 Кол. дефлекторов 4 шт.	**13 319р.**	
	**MK6004**	Испаритель **12V**, модель **404**, LHD Макс. объем воздуха 586 м3/час, охлаждающая мощность **4 kW** (13 700 BTU) Мощность электромотора 63 W, габариты 400*350*140 мм. Подключение вход 5/8"-18UNF O-Ring, выход 7/8"-14UNF O-Ring Блок управления выносной, **электронный термостат**, кол. скоростей 3 Кол. дефлекторов 4 шт.	**13 319р.**	
	**RC-U0613**	Испаритель **12V**, модель **202-100**, LHD Макс. объем воздуха 562 м3/час, охлаждающая мощность **5,5 kW** (18 853 BTU) Мощность электромотора 82 W, габариты 390*300*125 мм Подключение вход 5/8"-18UNF O-Ring, выход 7/8"-14UNF O-Ring Блок управления встроенный, **механический термостат**, кол. скоростей 3 Кол. дефлекторов 3 шт.	**7 580р.**	
	RC-U0614	Испаритель **24V**, модель **202-100**, LHD Макс. объем воздуха 586 м3/час, охлаждающая мощность **5,6 kW** (19 332 BTU) Мощность электромотора 65 W, габариты 390*300*125 мм Подключение вход 5/8"-18UNF O-Ring, выход 7/8"-14UNF O-Ring Блок управления встроенный, **механический термостат**, кол. скоростей 3 Кол. дефлекторов 3 шт.	**6 650р.**	

	**RC-U0629**	Испаритель **12V**, модель **848L-100**, LHD Макс. объем воздуха 1 049 м3/час, охлаждающая мощность **9,4 kW** (32 220 BTU) Мощность электромотора 84 W, габариты 800*350*145 мм. Блок управления выносной, **электронный термостат**, 3 скорости. Подключение вход 5/8"-18 O-Ring, выход 7/8"-14UNF O-Ring Кол. дефлекторов: 6 шт.	**15 900р.**	
	**RC-U06103**	Испаритель **24V**, модель **848-100**, LHD, аналог King Макс. объем воздуха 617 м3/час, охлаждающая мощность **6,2 kW** (21 396 BTU) Мощность электромотора 142 W, габариты 442*330*145 мм. Подключение вход 5/8"-18UNF O-Ring, выход 7/8"-14UNF O-Ring Блок управления выносной, **электронный термостат**, кол. скоростей 3 Кол. дефлекторов 5 шт.	**10 830р.**	
	RC-U06137	Испаритель **12V**, модель **848-100**, LHD, аналог King Макс. объем воздуха 546 м3/часс, охлаждающая мощность **5,8 kW** (19 883 BTU) Мощность электромотора 86 W, габариты 442*330*145 мм. Подключение вход 5/8"-18UNF O-Ring, выход 7/8"-14UNF O-Ring Блок управления выносной, **электронный термостат**, кол. скоростей 3 Кол. дефлекторов 5 шт.	**10 820р.**	
	**RC-U06127**	Испаритель **12V**, модель **BEU-6001-100** Макс. объем воздуха 306 м3/час, охлаждающая мощность **8 kW** (27 220 BTU) Мощность электромотора 80 W, габариты 615*615*170 мм. Подключение вход 5/8"-18UNF O-Ring, выход 7/8"-14UNF O-Ring Блок управления встроенный, **механический термостат**, кол. скоростей 3 Кол. дефлекторов 7 шт.	**14 970р.**	
	RC-U06128	Испаритель **24V**, модель **BEU-6001-100** Макс. объем воздуха 306 м3/час, охлаждающая мощность 8 kW (27 220 BTU) Мощность электромотора 80 W, габариты 615*615*170 мм. Подключение вход 5/8"-18UNF O-Ring, выход 7/8"-14UNF O-Ring Блок управления встроенный, **механический термостат**, кол. скоростей 3 Кол. дефлекторов 7 шт.	**14 970р.**	
	**RC-U06129**	Испаритель **12V**, модель **BEU-5002-100** Макс. объем воздуха 663 M³/h, охлаждающая мощность **6,5 kW** (22 220 BTU) Мощность электромотора 82 W, габариты 495*535*150 мм. Подключение слева: 7/8" O-Ring, 5/8" O-Ring Блок управления встроенный, 3 скорости. Кол. дефлекторов 7 шт.	**12 360р.**	
	**RC-U06129-A**	Испаритель **12V**, BEU-5002-100 Макс. объем воздуха 663 м3/час, охлаждающая мощность **6,5 kW (22 220 BTU)** Мощность электромотора 82 W, габариты 495*540*150 мм. Подключение фитинг соед. под обжимку, алюминий, O-Ring, G6 и G10 Блок управления встроенный, **механический термостат** , кол. скоростей 3 Кол. дефлекторов 6 шт.	**12 360р.**	
	**RC-U06130-A**	Испаритель **24V**, модель **BEU-5002-100** Макс. объем воздуха 663 M³/h, охлаждающая мощность **6,5 kW** (22 220 BTU) Мощность электромотора 82 W, габариты 520*583*172 мм. Подключение слева: фитинг соед. под обжимку, алюминий, O-Ring, G6 и G10 Блок управления встроенный, 3 скорости. Кол. дефлекторов 6 шт.	**12 360р.**	
	**RC-U06152**	Испаритель напольный **12V**, модель **SL-505** Макс. объем воздуха 390 M³/h., охлаждающая мощность **4,3 kW** (14 652 BTU) Мощность электромотора 85 W, габариты 400*373*143 мм. Блок управления встроенный, **электронный термостат**, 3 скорости. Кол. дефлекторов: 4 шт.	**12 460р.**	
	RC-U06153	Испаритель напольный **24V**, модель **SL-505** Макс. объем воздуха 390 M³/h., охлаждающая мощность **4,8 kW** (16 666 BTU) Мощность электромотора 85 W, габариты 400*373*143 мм. Блок управления встроенный, **электронный термостат**, 3 скорости. Кол. дефлекторов: 4 шт.	**12 460р.**	
	**RC-U06131**	Испаритель **12V**, модель **ZL-A3-100**, LHD Макс. объем воздуха 660 м3/час, охлаждающая мощность **4 kW** (13 700 BTU) Мощность электромотора 72 W, габариты 430*320*170 мм.. Подключение вход M16x1,5 O-Ring, выход M24x1,5 O-Ring Блок управления без термоконтроля и регулятора скорости воздушного потока. Кол. дефлекторов 4 шт., наружный диаметр 53 мм.	**7 080р.**	
	RC-U06132	Испаритель **24V**, модель **ZL-A3-100**, LHD Макс. объем воздуха 660 м3/час, охлаждающая мощность **4 kW** (13 700 BTU) Мощность электромотора 72 W, габариты 430*320*170 мм.. Подключение вход M16x1,5 O-Ring, выход M24x1,5 O-Ring Блок управления без термоконтроля и регулятора скорости воздушного потока. Кол. дефлекторов 4 шт., наружный диаметр 53 мм.	**7 080р.**	
	**RC-U06109**	Испаритель **12V**, модель **406-100**, LHD Макс. объем воздуха 562 м3/час, охлаждающая мощность **4 kW** (13 700 BTU) Мощность электромотора 82 W, габариты 400*360*140 мм. Подключение вход 5/8"-18UNF O-Ring, выход 7/8"-14UNF O-Ring Блок управления встроенный, 3 скорости. Кол. дефлекторов 4 шт.	**7 620р.**	
	**RC-U06111**	Испаритель **12V**, модель **223L-100**, LHD Макс. объем воздуха 1 017 м3/час, охлаждающая мощность **6 kW** (20 697 BTU) Мощность электромотора 126 W, габариты 680*285*140 мм. Подключение вход 5/8"-18UNF O-Ring, выход 7/8"-14UNF O-Ring Блок управления встроенный, **электронный термостат** , кол. скоростей 3 Кол. дефлекторов 4 шт.	**11 260р.**	

	RC-U06136	Испаритель **24V**, модель **223L-100**, LHD Макс. объем воздуха 1 184 м3/час, охлаждающая мощность **6,6 kW** (22 674 BTU) Мощность электромотора W, габариты 680*285*143 мм. Подключение вход 5/8"-18UNF O-Ring, выход 7/8"-14UNF O-Ring Блок управления встроенный, **электронный термостат** , кол. скоростей 3 Кол. дефлекторов 4 шт.	**12 940р.**	

	**RC-U06113**	Испарительная установка, 12V, алюминиевый сердечник, электронный климат-контроль, 4 дефлектора, 3 скорости воздушного потока, Max объем воздуха: 390 М³/ч, мощность охлаждения: **5,6 кВт**, размер 680*305*145 мм., мощность электромотора 45W, выходы 7/8" и 5/8" O-ring.	**7 750р.**	**АКЦИЯ**
	**RC-U06120**	Испаритель в сборе **12V, 10кВт** (испаритель, ТРВ, 3 вентилятора, провода, алюминиевый корпус), мотор вентилятора мощностью 170Вт, хладопроизводительность **≥670 м³/ч**, скорость без нагрузки 5000 об/мин, скорость с нагрузкой 3600 об/мин Габариты 1320х385х200мм.	**51 240р.**	
	RC-U06121	Испаритель в сборе 24**V, 10кВт** (испаритель, ТРВ, 3 вентилятора, провода, алюминиевый корпус), мотор вентилятора мощностью 170Вт, хладопроизводительность **≥670 м³/ч**, скорость без нагрузки 5000 об/мин, скорость с нагрузкой 3600 об/мин Габариты 1320х385х200мм.	**51 240р.**	
	**RC-U06107**	Сердечник испарителя **10кВт, в сборе с дюзной ТРВ (габариты 1160х156х126мм)**	**13 480р.**	
	**RC-U06156**	Испаритель **12V**, модель **Bas IV**, габариты 1300*530*210 мм. Макс. объем воздуха 2400-2700 м3/час Охлаждающая мощность **14,6 kW** (50 000 BTU) Мощность электромоторов 1000 W Подключение: вход М16х1,5 O-Ring, выход 1 1/16"-14UNF O-Ring	**83 900р.**	
	RC-U06157	Испаритель **24V**, модель **Bas IV**, габариты 1300*530*210 мм. Макс. объем воздуха 2400-2700 м3/час Охлаждающая мощность **14,6 kW** (50 000 BTU) Мощность электромоторов 1000 W Подключение: вход М16х1,5 O-Ring, выход 1 1/16"-14UNF O-Ring	**83 900р.**	

ПОДВЕСНЫЕ УНИВЕРСАЛЬНЫЕ "ХОЛОД - ТЕПЛО"

Фото	Артикул	Наименование	Цена	Статус
	**RC-U0634**	Модель **848L-100** (тепло-холод), LHD. Напряжение **12V**, сила тока 14,4А. Макс. объем воздуха 1 049 М³/h, мощность **9,4kW** (32 220 BTU). Мощность электромотора 144W. Габариты 800*350*140 мм., блок управления встроенный. **Термостат механический**, кол. скоростей 3, кол. дефлекторов 6.	**19 850р.**	
	**RC-U06164**	Модель холод-тепло для Полесье, К-744 Напряжение **12V**, сила тока 6,5-24 А Макс. объем воздуха 650 м3/час Холодопроизводительность/теплопроизводительность **5,6 kW** (19 107 BTU) Габариты 430*410*170 мм., блок управления выносной. **Термостат электронный**, кол. скоростей 3, обороты: 1850/2550/3800 Подключение вход 5/8"-18UNF O-Ring, выход 7/8"-14UNF O-Ring	**21 580р.**	
	RC-U06165	Модель холод-тепло для Полесье, К-744 Напряжение **24V**, сила тока 5,8-12,5 А Макс. объем воздуха 650 м3/час Холодопроизводительность/теплопроизводительность **5,6 kW** (19 107 BTU) Габариты 430*410*170 мм., блок управления выносной. **Термостат электронный**, кол. скоростей 3, обороты: 2600/3050/3950 Подключение вход 5/8"-18UNF O-Ring, выход 7/8"-14UNF O-Ring	**21 580р.**	
	**RC-U0621E**	Модель **404-100** (тепло-холод), LHD. Напряжение **12V**, сила тока 6,8А. Макс. объем воздуха 562 М³/h, мощность **4kW** (13 700 BTU). Мощность электромотора 80W. Габариты 400*350*140 мм., блок управления встроенный. **Термостат электронный**, кол. скоростей 3, кол. дефлекторов 4.	**9 950р.**	
	RC-U0622E	Модель **404-100** (тепло-холод), LHD. Напряжение **24V**, сила тока 2,6А Макс. объем воздуха 586 М³/h, мощность **4kW** (13 700 BTU). Мощность электромотора 65W. Габариты 400*350*140 мм., блок управления встроенный. **Термостат электронный**, кол. скоростей 3, кол. дефлекторов 4.	**9 950р.**	
	**RC-U06116**	Модель **405-100** (тепло-холод), LHD. Напряжение **12V**, сила тока 6,8А. Макс. объем воздуха 562 М³/h, мощность **4kW** (13 700 BTU). Мощность электромотора 80W. Габариты 400*350*140 мм., блок управления встроенный. **Термостат электронный**, кол. скоростей 3, кол. дефлекторов 3.	**8 990р.**	
	RC-U06138	Модель **405-100** (тепло-холод), LHD. Напряжение **24V**, сила тока 2,6А. Макс. объем воздуха 562 М³/h, мощность **4kW** (13 700 BTU). Мощность электромотора 80W. Габариты 400*350*140 мм., блок управления встроенный. **Термостат электронный**, кол. скоростей 3, кол. дефлекторов 3.	**10 820р.**	
	**RC-U06145**	Модель **848-100** (тепло-холод), LHD, **аналог King**, напряжение **24V**, сила тока 5,5А. Макс. объем воздуха 617 М³/h, мощность **6,2kW** (21 396 BTU). Мощность электромотора 62W. Габариты 442*330*165 мм., блок управления выносной. **Термостат электронный**, кол. скоростей 3, кол. дефлекторов 3.	**15 250р.**	
	RC-U06146	Модель **848-100** (тепло-холод), LHD, аналог King. Напряжение **12V**, сила тока 7,2А. Макс. объем воздуха 546 М³/h, мощность **5,8kW** (19 883 BTU). Мощность электромотора 86W. Габариты 442*330*165 мм., блок управления выносной. **Термостат электронный**, кол. скоростей 3, кол. дефлекторов 3.	**15 250р.**	

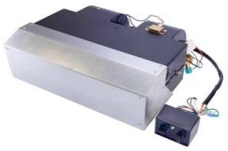	**MK6006**	Испаритель, **холод-тепло**, **12V** Макс. объем воздуха: 546 M³/hr, охлаждающая мощность: **5,8 kW** (19 883 BTU), мощность электромотора 86W, макс. сила тока 7,2A, блок управления выносной, электронный термостат, габаритные размеры 450*380*160 мм.	**15 555р.**	
	MK6007	Испаритель, **холод-тепло**, **24V** Макс. объем воздуха: 617 M³/hr, охлаждающая мощность: **6,2 kW** (21 396 BTU), мощность электромотора 76,8W, макс. сила тока 5,9A, блок управления выносной, **электронный термоста**т, габаритные размеры 450*380*160 мм.	**15 555р.**	
	**MK6001**	Модеть тепло-холод. Применяемость: **MT3 82 / MT3 1221 / MT3 1523.** Напряжение **12V**, сила тока 6,8A. Макс. объем воздуха 562 M³/h, мощность **4kW** (13 700 BTU). Мощность электромотора 82W, блок управления выносной. Габариты 410*365*145 мм., ширина по тосольным трубкам 586 мм. Блок управления выносной, **термостат электронный**, кол. скоростей 3.	**16 572р.**	
	**MK6003**	Модель **404** (тепло-холод), LHD. Напряжение **12V**, сила тока 6,8A. Макс. объем воздуха 562 M³/h, мощность **4kW** (13 700 BTU). Мощность электромотора 80W. Габариты 400*350*140 мм., блок управления выносной. **Термостат электронный**, кол. скоростей 3, кол. дефлекторов 4 шт.	**13 725р.**	
	**MK6005**	Модель **404** (тепло-холод), LHD. Напряжение **24V**, сила тока 2,6A. Макс. объем воздуха 586 M³/h, мощность **4kW** (13 700 BTU). Мощность электромотора 65W. Габариты 400*350*140 мм., блок управления выносной. **Термостат электронный**, кол. скоростей 3, кол. дефлекторов 4.	**13 725р.**	

ВСТРАИВАЕМЫЕ

Фото	Артикул	Наименование	Цена	Статус
	**RC-U0615**	Испаритель 8E, LHD, вход 3/4 O-Ring внутренняя резьба, выход 7/8 O-Ring наружная резьба, габаритные размеры 175x205x250 мм.	**8 260р.**	
	**RC-U0628**	Испаритель 7E, LHD, вход 3/4 O-Ring внутренняя резьба, выход 7/8 O-Ring наружная резьба, габаритные размеры 222x174x220 мм.	**7 990р.**	
	**RC-U0636**	Испаритель для а/м MB Sprinter Размеры: 250*200*60 мм Совместим с ТРВ RC-U0414	**7 490р.**	
	**RC-U0637**	Испаритель для Peugeot, FIAT Ducato Размеры 255*250*42 мм. Вход 3/4 O-Ring (внутренняя резьба), выход 7/8 O-Ring (наружная резьба)	**6 780р.**	
	**RC-U06134**	Испаритель встраиваемый Газ 3302 Размеры: 240x139x106. Вход 3/4 O-Ring, выход 7/8 O-Ring	**5 480р.**	
	**RC-U06102**	Испаритель для а/м Уаз Патриот Размеры: 240*200*60 мм Вход 3/4 O-Ring, выход 7/8 O-Ring	**8 020р.**	
	**RC-U06106**	**Испаритель Motorcool совместим с а/м** Газель Некст Размеры: 290*200*70 мм С ТРВ RC-U0414	**8 460р.**	
	**RC-U06106A**	Испаритель для а/м Citroen Размеры: 290*200*60 Вход 3/4 внутр. O Ring, выход 7/8 наруж. O-Ring	**7 590р.**	
	**RC-U06139**	Испаритель аналог для а/м Volkswagen Crafter Размеры: 260*235*60 мм. Вход Ø 17,5 мм. O-Ring, выход Ø 11,7 мм. O-Ring	**7 580р.**	

	**RC-U06148**	Испаритель аналог для а/м Volvo FH13 (FM4) Размеры: 304*234*40 Вход Ø 18 мм. выход Ø 15,3 мм., отв. под болт М6 Канавка вход Ø 22/29,5 мм., выход Ø 19/26,5 мм.	**7 950р.**	
	**RC-U06151**	Испаритель кондиционера для УАЗ Патриот (3163-00-8131050-50) Размеры: 237*250*38 мм. Вход Ø 15,0 мм. O-Ring, выход Ø 11,2 мм. O-Ring	**7 780р.**	
	**RC-U06154**	Испаритель, аналог ATE002, устанавливается в климатическом блоке в кабине трактора. Применяемость: МТЗ-3022, МТЗ-2822, МТЗ-3522. Габариты испарителя: 344*150*78 мм. Подключение: вход Ø 11,6 мм., выход Ø 14,3 мм. К испарителю подходит: ТРВ RC-U04109, уплотнительные кольца RC-U0745 и RC-U0746	**7 250р.**	
	**RC-U0668**	Испаритель кондиционера 0719 TFA в сборе с ТРВ Габариты 312*175*51 мм. Подключение вход 5/8"-18UNF O-Ring, выход 7/8"-14UNF O-Ring Хладагент R134a	**8 590р.**	
	**RC-U06155**	Испаритель с ТРВ и коллектором (переходником), аналог 73523AG01A Габариты испарителя: 304*195*41 мм. Подключение к коллектору: вход Ø 8,1 мм., выход Ø 14,5 мм.	**9 450р.**	
	**RC-U06163**	Испаритель аналог GAZ 10-1648 Габариты испарителя: 294*200*60 мм. Вход 3/4"-16UNF, O-Ring Выход 7/8"-14UNF, O-Ring	**6 760р.**	
	**RC-U0252**	Испаритель аналог RE187311 для John Deere Размеры: 456*254*110 Вход Ø 11,8 мм. выход Ø 14,5 мм.	**22 970р.**	
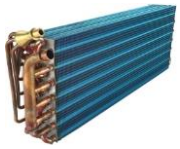	**RC-U06166**	Испаритель кондиционера, аналог Iveco (5801753612) Размеры: 555*175*108 мм. Вход Ø 11,7 мм. выход Ø 14,5 мм.	**17 450р.**	
	RC-U06108	Уплотнитель, в листах толщиной 3 мм, 1*1 м.	**590р.**	

Вентиляторы 6"

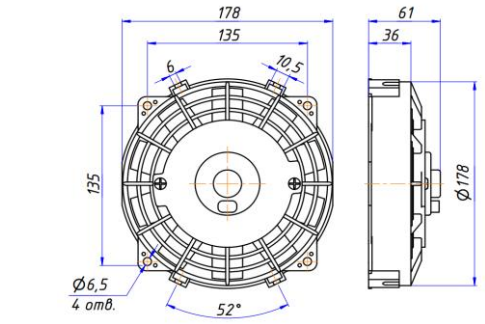



Диаметр, дюйм	6"
Диаметр по крыльчатке	167 мм
Диаметр по корпусу	183 мм
Высота	61 мм
Геометрия крыльчатки	прямые лопасти

Артикул	OEM номер	Напряжение	Сила тока	Частота вращения	Направление потока воздуха	Мощность	Производительность	Цена
RC-U01292	VA22-AP11/C-50A	12 V	≤ 6,7 A	3000±10%	PULL	80 W	≤ 500 м3/час	2 460р.
RC-U01294	VA22-BP11/C-50A	24 V	≤ 3,3 A		PULL			

Вентиляторы 7"

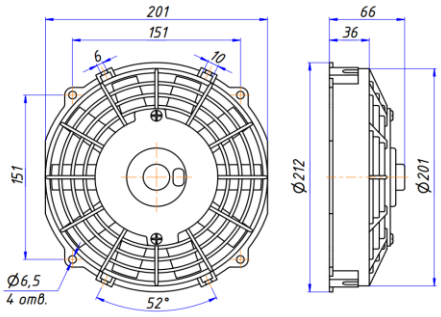



Диаметр, дюйм	7"
Диаметр по крыльчатке	190 мм
Диаметр по корпусу	212 мм
Высота	66 мм
Геометрия крыльчатки	прямые лопасти

Артикул	OEM номер	Напряжение	Сила тока	Частота вращения	Направление потока воздуха	Мощность	Производительность	Цена
RC-U01286	VA14-AP7/C-34S	12 V	≤ 8,3 A	3000±10%	PUSH	100 W	≤ 600 м3/час	2 630р.
RC-U01287	VA14-AP7/C-34A				PULL			
RC-U01288	VA14-BP7/C-34S	24 V	≤ 4,2 A	2900±10%	PUSH			
RC-U01289	VA14-BP7/C-34A				PULL			

Вентиляторы 9"

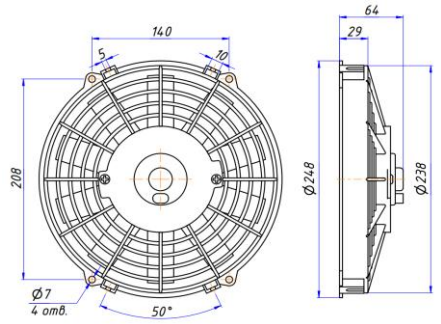



Диаметр, дюйм	9"
Диаметр по крыльчатке	225 мм
Диаметр по корпусу	248 мм
Высота	64 мм
Геометрия крыльчатки	прямые лопасти

Артикул	OEM номер	Напряжение	Сила тока	Частота вращения	Направление потока воздуха	Мощность	Производительность	Цена
RC-U01212	VA07-AP7/C-31S	12 V	≤ 8,3 A	2600±10%	PUSH	100 W	≤ 650 м3/час	2 670р.
RC-U01213	VA07-AP7/C-31A				PULL			
RC-U01214	VA07-BP7/C-31S	24 V	≤ 4,2 A	2800±10%	PUSH			
RC-U01215	VA07-BP7/C-31A				PULL			

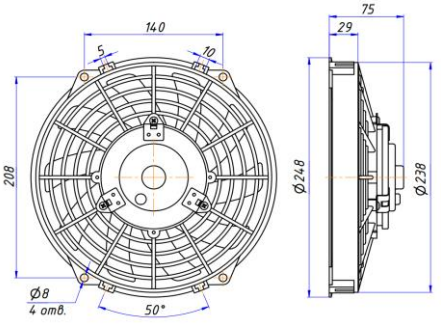



Диаметр, дюйм	9"
Диаметр по крыльчатке	225 мм
Диаметр по корпусу	248 мм
Высота	75 мм
Геометрия крыльчатки	изогнутые лопасти

Артикул	OEM номер	Напряжение	Сила тока	Частота вращения	Направление потока воздуха	Мощность	Производительность	Цена
RC-U01371	VA07-AP12/C-58A	12 V	≤ 10 A	3200±10%	PULL	120 W	≤ 1700 м3/час	3 290р.
RC-U01372	VA07-AP12/C-58S				PUSH			
RC-U01373	VA07-BP12/C-58A	24 V	≤ 5 A		PULL			
RC-U01374	VA07-BP12/C-58S				PUSH			

Вентиляторы 9" с микроконтроллерами плавного старта + водонепроницаемыми коннекторами

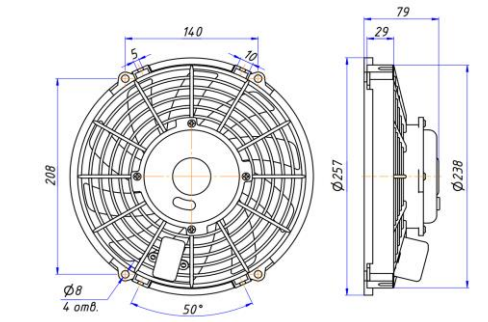





Диаметр, дюйм	9"
Диаметр по крыльчатке	225 мм
Диаметр по корпусу	257 мм
Высота	79 мм
Геометрия крыльчатки	изогнутые лопасти

Артикул	OEM номер	Напряжение	Сила тока	Частота вращения	Направление потока воздуха	Мощность	Производительность	Цена
RC-U01363	VA07-AP12/C-58A	12 V	≤ 10 A	≥ 3200±4%	PULL	120 W	≤ 1700 м3/час	4 390р.
RC-U01364	VA07-AP12/C-58S				PUSH			
RC-U01365	VA07-BP12/C-58A	24 V	≤ 5 A		PULL			
RC-U01366	VA07-BP12/C-58S				PUSH			

Вентиляторы 10"

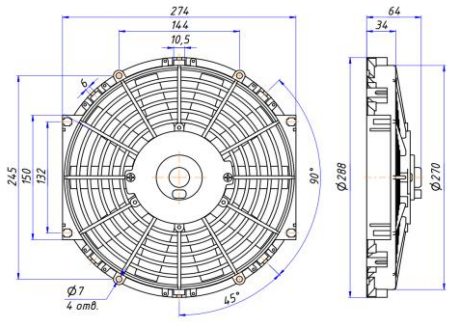





Диаметр, дюйм	10"
Диаметр по крыльчатке	250 мм
Диаметр по корпусу	288 мм
Высота	64 мм
Геометрия крыльчатки	прямые лопасти

Артикул	OEM номер	Напряжение	Сила тока	Частота вращения	Направление потока воздуха	Мощность	Производительность	Цена
RC-U0130	VA11-AP8/C-29S	12 V	≤ 6,7 A	2400±10%	PUSH	80 W	≤ 750 м3/час	2 080р.
RC-U01220	VA11-AP8/C-29A				PULL			
RC-U0131	VA11-BP12/C-29S	24 V	≤ 3,3 A	2500±10%	PUSH			
RC-U01221	VA11-BP12/C-29A				PULL			

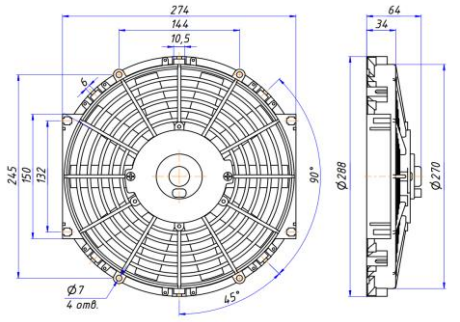





Диаметр, дюйм	10"
Диаметр по крыльчатке	250 мм
Диаметр по корпусу	288 мм
Высота	64 мм
Геометрия крыльчатки	прямые лопасти

Артикул	OEM номер	Напряжение	Сила тока	Частота вращения	Направление потока воздуха	Мощность	Производительность	Цена
RC-U0141	VA11-AP7/C-29S	12 V	≤ 8,3 A	2400±10%	PUSH	100 W	≤ 850 м3/час	2 190р.
RC-U01222	VA11-AP7/C-29A				PULL			
RC-U0142	VA11-BP7/C-29S	24 V	≤ 4,2 A	2500±10%	PUSH			
RC-U01223	VA11-BP7/C-29A				PULL			

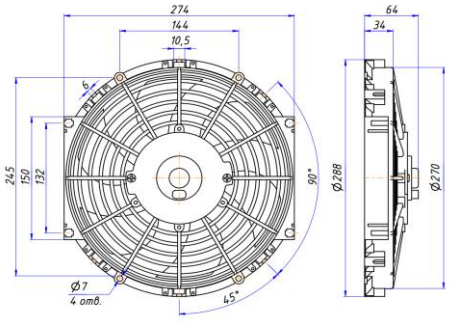

PUSH (S)
PULL (A)



Диаметр, дюйм	10"
Диаметр по крыльчатке	250 мм
Диаметр по корпусу	288 мм
Высота	64 мм
Геометрия крыльчатки	изогнутые лопасти

Артикул	OEM номер	Напряжение	Сила тока	Частота вращения	Направление потока воздуха	Мощность	Производительность	Цена
RC-U0101	VA11-AP8/C-57S	12 V	≤ 6,7 A	2400±10%	PUSH	80 W	≤ 750 м3/час	2 080р.
RC-U0102	VA11-AP8/C-57A				PULL			
RC-U0103	VA11-BP12/C-57S	24 V	≤ 3,3 A	2500±10%	PUSH			
RC-U0104	VA11-BP12/C-57A				PULL			

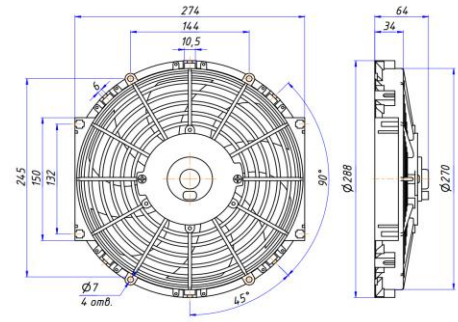

PUSH (S)
PULL (A)



Диаметр, дюйм	10"
Диаметр по крыльчатке	250 мм
Диаметр по корпусу	288 мм
Высота	64 мм
Геометрия крыльчатки	изогнутые лопасти

Артикул	OEM номер	Напряжение	Сила тока	Частота вращения	Направление потока воздуха	Мощность	Производительность	Цена
RC-U0118	VA11-AP7/C-57S	12 V	≤ 8,3 A	2600±10%	PUSH	100 W	≤ 850 м3/час	2 190р.
RC-U0119	VA11-AP7/C-57A				PULL			
RC-U0120	VA11-BP12/C-57S	24 V	≤ 4,2 A	2500±10%	PUSH			
RC-U0121	VA11-BP12/C-57A				PULL			

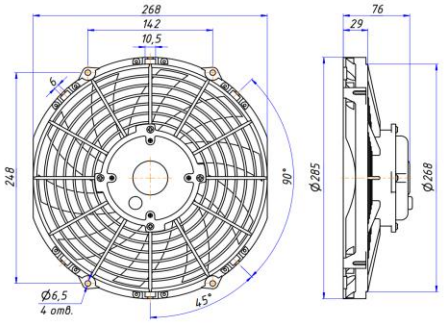

PUSH (S)
PULL (A)



Диаметр, дюйм	10"
Диаметр по крыльчатке	255 мм
Диаметр по корпусу	285 мм
Высота	76 мм
Геометрия крыльчатки	изогнутые лопасти

Артикул	OEM номер	Напряжение	Сила тока	Частота вращения	Направление потока воздуха	Мощность	Производительность	Цена
RC-U01330	VA11-AP7/C-57A	12 V	≤ 10 A	≥ 3200±4%	PULL	120 W	≤ 1800м3/час	3 990р.
RC-U01331	VA11-AP7/C-57S				PUSH			
RC-U01332	VA11-BP12/C-57A	24 V	≤ 5 A		PULL			
RC-U01333	VA11-BP12/C-57S				PUSH			

Вентиляторы 10" с микроконтроллерами плавного старта + водонепроницаемыми коннекторами

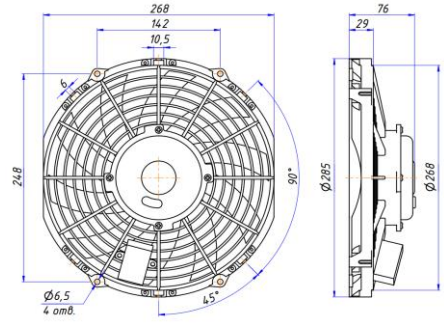

PUSH (S)
PULL (A)



Диаметр, дюйм	10"
Диаметр по крыльчатке	253 мм
Диаметр по корпусу	284 мм
Высота	78 мм
Геометрия крыльчатки	изогнутые лопасти

Артикул	OEM номер	Напряжение	Сила тока	Частота вращения	Направление потока воздуха	Мощность	Производительность	Цена
RC-U01367	VA11-AP7/C-57A	12 V	≤ 10 A	≥ 3200±4%	PULL	120 W	≤ 1800 м3/час	4 550р.
RC-U01368	VA11-AP7/C-57S				PUSH			
RC-U01369	VA11-BP12/C-57A	24 V	≤ 5 A		PULL			
RC-U01370	VA11-BP12/C-57S				PUSH			7 480р.

Вентиляторы 11"

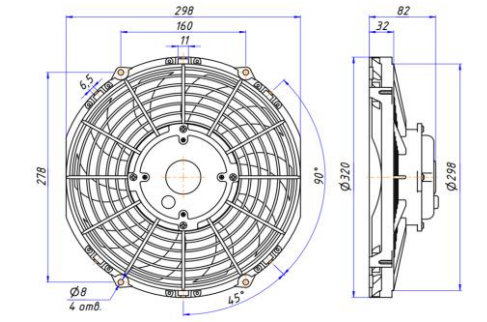



Диаметр, дюйм	11"
Диаметр по крыльчатке	280 мм
Диаметр по корпусу	320 мм
Высота	82 мм
Геометрия крыльчатки	прямые лопасти

Артикул	OEM номер	Напряжение	Сила тока	Частота вращения	Направление потока воздуха	Мощность	Производительность	Цена
RC-U01313	**VA09-AP50/C-27A**	**12 V**	**≤12 A**	**2700±4%**	**PULL**	**130 W**	**≤ 1600 м3/час**	**6 940р.**
RC-U01329	**VA09-AP50/C-27S**				**PUSH**			
RC-U01311	**VA09-BP50/C-27A**	**24 V**	**≤ 6 A**		**PULL**			
RC-U01328	**VA09-BP50/C-27S**				**PUSH**			

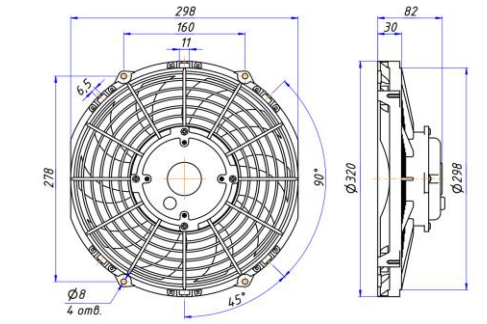



Диаметр, дюйм	11"
Диаметр по крыльчатке	285 мм
Диаметр по корпусу	320 мм
Высота	82 мм
Геометрия крыльчатки	изогнутые лопасти

Артикул	OEM номер	Напряжение	Сила тока	Частота вращения	Направление потока воздуха	Мощность	Производительность	Цена
RC-U01334	**VA09-BP12/C-54A**	**24 V**	**≤ 5,8 A**	**≥ 2700±5%**	**PULL**	**140 W**	**≤ 2200 м3/час**	**7 020р.**

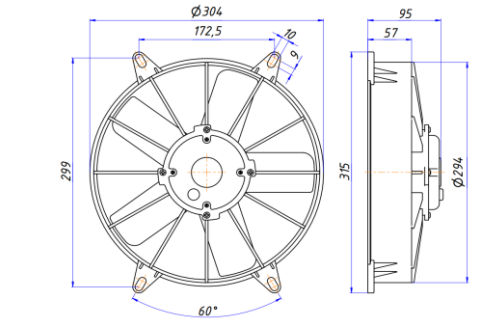



Диаметр, дюйм	11"
Диаметр по крыльчатке	280 мм
Диаметр по корпусу	304 мм
Высота	95 мм
Геометрия крыльчатки	прямые лопасти

Артикул	OEM номер	Напряжение	Сила тока	Частота вращения	Направление потока воздуха	Мощность	Производительность	Цена
RC-U01340	**VA03-BP70/LL-37S**	**24 V**	**≤ 5 A**	**≥ 3200±4%**	**PUSH**	**120 W**	**≤ 2300 м3/час**	**5 930р.**
RC-U01342	**VA03-BP70/LL-37A**				**PULL**			

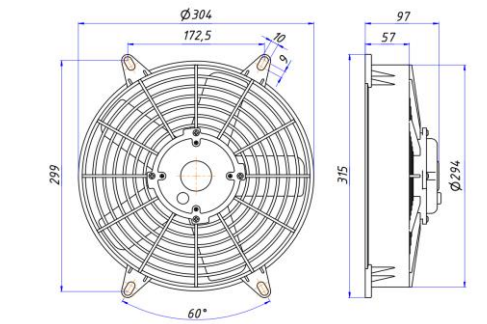



Диаметр, дюйм	11"
Диаметр по крыльчатке	280 мм
Диаметр по корпусу	304 мм
Высота	97 мм
Геометрия крыльчатки	прямые лопасти

Артикул	OEM номер	Напряжение	Сила тока	Частота вращения	Направление потока воздуха	Мощность	Производительность	Цена
RC-U01341	**VA59-BP70/LL-37A**	**24 V**	**≤ 5 A**	**≥ 3200±4%**	**PULL**	**120 W**	**≤ 2300 м3/час**	**5 930р.**

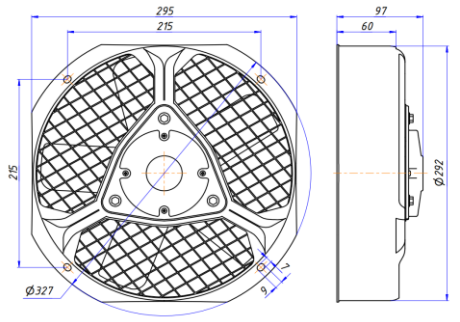

PUSH (S)
PULL (A)



Диаметр, дюйм	11"
Диаметр по крыльчатке	275 мм
Диаметр по корпусу	327 мм
Высота	97 мм
Геометрия крыльчатки	прямые лопасти

Артикул	OEM номер	Напряжение	Сила тока	Частота вращения	Направление потока воздуха	Мощность	Производительность	Цена
RC-U01314	**-**	**24 V**	**≤ 6,2 A**	**≥ 3000±4%**	**PULL**	**150 W**	**≤ 2300 м3/час**	**7 970р.**

Вентиляторы 12"

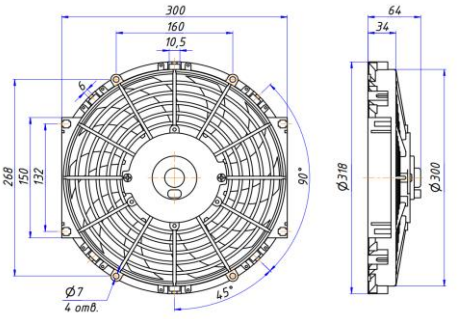

PUSH (S)
PULL (A)



Диаметр, дюйм	12"
Диаметр по крыльчатке	286 мм
Диаметр по корпусу	318 мм
Высота	64 мм
Геометрия крыльчатки	изогнутые лопасти

Артикул	OEM номер	Напряжение	Сила тока	Частота вращения	Направление потока воздуха	Мощность	Производительность	Цена
RC-U0105	**VA09-AP8/C-54S**	**12 V**	**≤ 6,7 A**	**2000±10%**	**PUSH**	**80 W**	**≤ 850 м3/час**	**2 150р.**
RC-U0106	**VA09-AP8/C-54A**				**PULL**			
RC-U0107	**VA09-BP8/C-54S**	**24 V**	**≤ 3,3 A**	**2400±10%**	**PUSH**			
RC-U0108	**VA09-BP8/C-54A**				**PULL**			

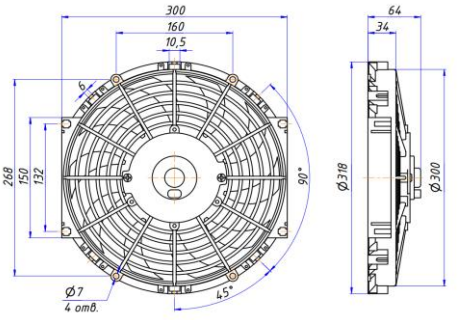

PUSH (S)
PULL (A)



Диаметр, дюйм	12"
Диаметр по крыльчатке	286 мм
Диаметр по корпусу	318 мм
Высота	64 мм
Геометрия крыльчатки	изогнутые лопасти

Артикул	OEM номер	Напряжение	Сила тока	Частота вращения	Направление потока воздуха	Мощность	Производительность	Цена
RC-U0137	**VA09-AP12/C-54S**	**12 V**	**≤ 8,3 A**	**2600±10%**	**PUSH**	**100 W**	**≤ 900 м3/час**	**2 460р.**
RC-U0138	**VA09-AP12/C-54A**				**PULL**			
RC-U0139	**VA09-BP12/C-54S**	**24 V**	**≤ 4,2 A**	**2400±10%**	**PUSH**			
RC-U0140	**VA09-BP12/C-54A**				**PULL**			

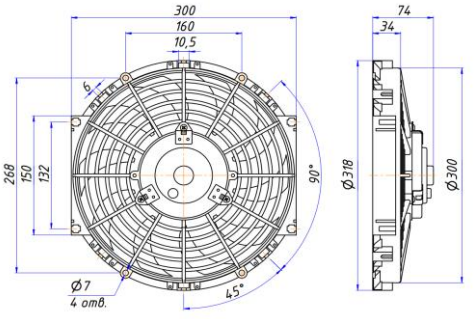

PUSH (S)
PULL (A)



Диаметр, дюйм	12"
Диаметр по крыльчатке	286 мм
Диаметр по корпусу	318 мм
Высота	76 мм
Геометрия крыльчатки	изогнутые лопасти

Артикул	OEM номер	Напряжение	Сила тока	Частота вращения	Направление потока воздуха	Мощность	Производительность	Цена
RC-U0126	**VA09-AP50/C-54S**	**12 V**	**≤ 10 A**	**2400±10%**	**PUSH**	**120 W**	**≤ 950 м3/час**	**3 750р.**
RC-U0127	**VA09-AP50/C-54A**				**PULL**			
RC-U0128	**VA09-BP12/C-54S**	**24 V**	**≤ 5 A**	**2300±10%**	**PUSH**			
RC-U0129	**VA09-BP12/C-54A**				**PULL**			

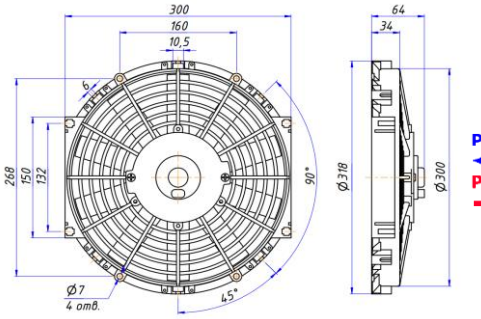



Диаметр, дюйм	12"
Диаметр по крыльчатке	280 мм
Диаметр по корпусу	318 мм
Высота	64 мм
Геометрия крыльчатки	прямые лопасти

Артикул	OEM номер	Напряжение	Сила тока	Частота вращения	Направление потока воздуха	Мощность	Производительность	Цена
RC-U0132	VA09-AP8/C-27S	12 V	≤ 6,7 A	2100±10%	PUSH	80 W	≤ 850 м3/час	2 150р.
RC-U01417	VA09-AP8/C-27A			2100±10%	PULL			
RC-U0133	VA09-BP8/C-27S	24 V	≤ 3,3 A	2400±10%	PUSH			
RC-U01418	VA09-BP8/C-27S			2400±10%	PULL			

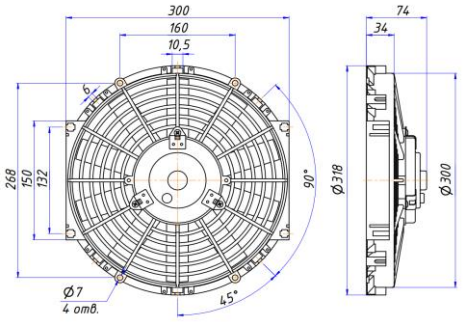



Диаметр, дюйм	12"
Диаметр по крыльчатке	280 мм
Диаметр по корпусу	318 мм
Высота	74 мм
Геометрия крыльчатки	прямые лопасти

Артикул	OEM номер	Напряжение	Сила тока	Частота вращения	Направление потока воздуха	Мощность	Производительность	Цена
48	VA09-AP12/C-27A	12 V	≤ 6,7 A	2400±10%	PULL	120 W	≤ 950 м3/час	3 750р.

Вентиляторы 13"

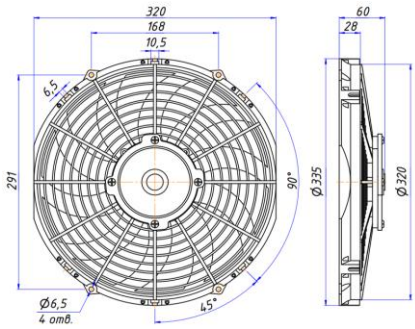



Диаметр, дюйм	13"
Диаметр по крыльчатке	305 мм
Диаметр по корпусу	335 мм
Высота	60 мм
Геометрия крыльчатки	изогнутые лопасти

Артикул	OEM номер	Напряжение	Сила тока	Частота вращения	Направление потока воздуха	Мощность	Производительность	Цена
RC-U01476	VA10-AP50/C-61S	12V	≤ 10 A	2400±4%	PUSH	120 W	≤ 950 м3/час	4 910р.
RC-U01419	VA10-AP50/C-61S				PULL			
RC-U01477	VA10-BP50/C-61S	24 V	≤ 5 A		PUSH			
RC-U01420	VA10-BP50/C-61A				PULL			

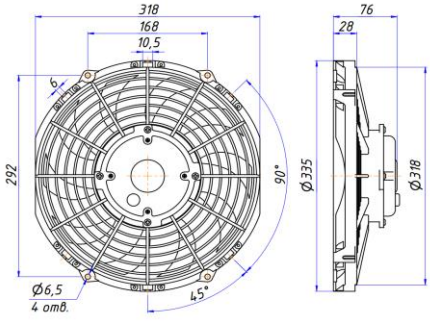



Диаметр, дюйм	13"
Диаметр по крыльчатке	305 мм
Диаметр по корпусу	335 мм
Высота	76 мм
Геометрия крыльчатки	изогнутые лопасти

Артикул	OEM номер	Напряжение	Сила тока	Частота вращения	Направление потока воздуха	Мощность	Производительность	Цена
RC-U01362	-	12 V	≤ 12 A	2700±4%	PUSH	144 W	≤ 1800 м3/час	5 840р.
RC-U01361	-				PULL			
RC-U01335	-	24 V	≤ 6 A		PUSH			
RC-U01360	-				PULL			

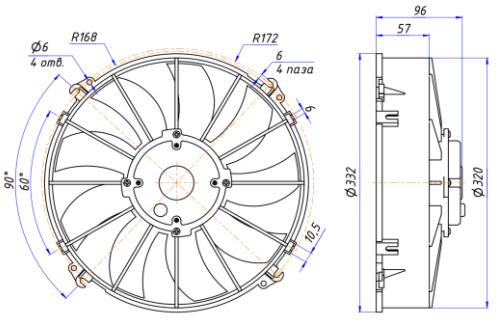



Диаметр, дюйм	13"
Диаметр по крыльчатке	305 мм
Диаметр по корпусу	332 мм
Высота	96 мм
Геометрия крыльчатки	изогнутые лопасти

Артикул	OEM номер	Напряжение	Сила тока	Частота вращения	Направление потока воздуха	Мощность	Производительность	Цена
RC-U01344	**VA01-BP70/LL-79S**	**24 V**	**≤ 7 A**	**3000±10%**	**PUSH**	**168 W**	**≤ 2300 м3/час**	**6 380р.**

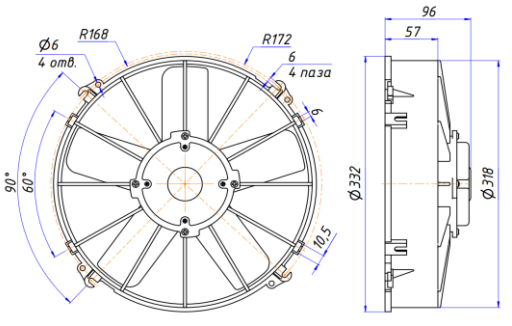



Диаметр, дюйм	13"
Диаметр по крыльчатке	305 мм
Диаметр по корпусу	332 мм
Высота	96 мм
Геометрия крыльчатки	прямые лопасти

Артикул	OEM номер	Напряжение	Сила тока	Частота вращения	Направление потока воздуха	Мощность	Производительность	Цена
RC-U01280	**VA01-AP70/LL-36A**	**12 V**	**≤ 13,3 A**	**3000±10%**	**PULL**	**160 W**	**≤ 2300 м3/час**	**6 940р.**
RC-U01281	**VA01-BP70/LL-36A**	**24 V**	**≤ 7 A**		**PULL**			
RC-U01345	**VA01-BP70/LL-36A**	**24 V**	**≤ 7 A**	**3000±4%**	**PULL**	**168 W**	**≤ 2300 м3/час**	**7 060р.**

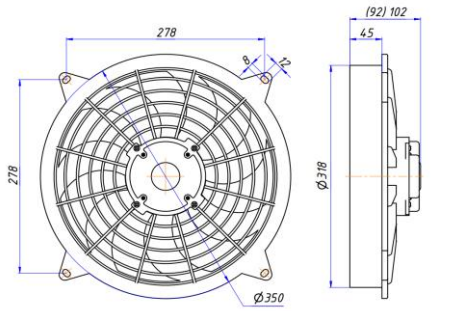



Диаметр, дюйм	13"
Диаметр по крыльчатке	305 мм
Диаметр по корпусу	318 мм
Высота	102 (92) мм
Геометрия крыльчатки	изогнутые лопасти

Артикул	OEM номер	Напряжение	Сила тока	Частота вращения	Направление потока воздуха	Мощность	Производительность	Цена
RC-U01282	**-**	**12 V**	**≤ 13,3 A**	**2900±10%**	**PULL**	**160 W**	**≤ 2300 м3/час**	**7 790р.**
(RC-U01283)	**-**	**24 V**	**≤ 6,7 A**		**PULL**			

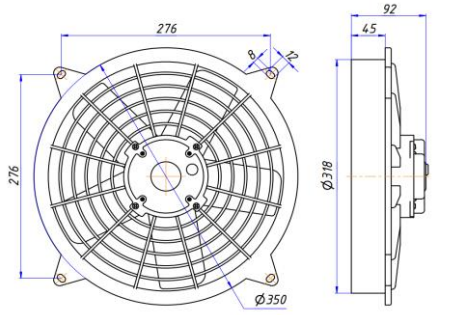



Диаметр, дюйм	13"
Диаметр по крыльчатке	305 мм
Диаметр по корпусу	318 мм
Высота	92 мм
Геометрия крыльчатки	прямые лопасти

Артикул	OEM номер	Напряжение	Сила тока	Частота вращения	Направление потока воздуха	Мощность	Производительность	Цена
RC-U01315	**-**	**24 V**	**≤ 7,5 A**	**3000±10%**	**PULL**	**180 W**	**≤ 2300 м3/час**	**7 970р.**

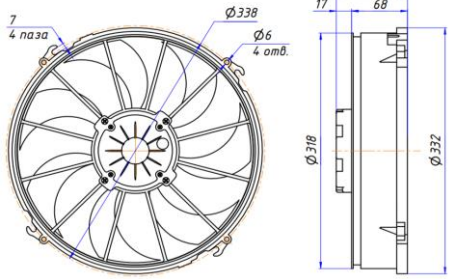



Диаметр, дюйм	13"
Диаметр по крыльчатке	305 мм
Диаметр по корпусу	332 мм
Высота	97 мм
Геометрия крыльчатки	изогнутые лопасти

Артикул	OEM номер	Напряжение	Сила тока	Частота вращения	Направление потока воздуха	Мощность	Производительность	Цена
RC-U01317	**-**	**24 V**	**≤ 14 A**	**2700±10%**	**PULL**	**130 W**	**≤ 2400 м3/час**	**13 440р.**

Вентиляторы 14"

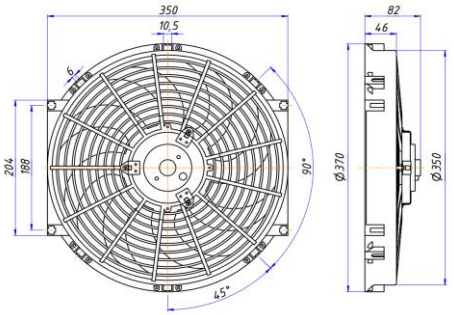



Диаметр, дюйм	14"
Диаметр по крыльчатке	340 мм
Диаметр по корпусу	370 мм
Высота	82 мм
Геометрия крыльчатки	изогнутые лопасти

Артикул	OEM номер	Напряжение	Сила тока	Частота вращения	Направление потока воздуха	Мощность	Производительность	Цена
RC-U0144	**-**	**12 V**	**≤ 10 A**	**≥ 2450**	**PUSH**	**120 W**	**≤ 950 м3/час**	**4 380р.**
RC-U0145	**-**				**PULL**			
RC-U0146	**-**	**24 V**	**≤ 5 A**		**PUSH**			
RC-U0147	**-**				**PULL**			

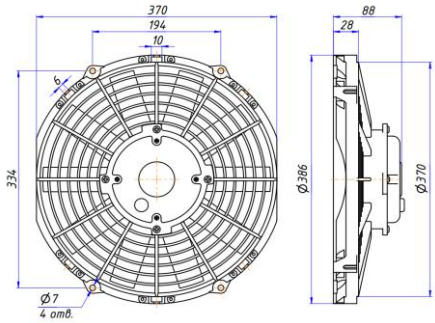



Диаметр, дюйм	14"
Диаметр по крыльчатке	350 мм
Диаметр по корпусу	386 мм
Высота	88 мм
Геометрия крыльчатки	прямые лопасти

Артикул	OEM номер	Напряжение	Сила тока	Частота вращения	Направление потока воздуха	Мощность	Производительность	Цена
RC-U01339	**VA08-BP70/LL-23A**	**24 V**	**≤ 7,9 A**	**2900±3%**	**PULL**	**190 W**	**≤ 2200 м3/час**	**11 630р.**

Вентиляторы 16"

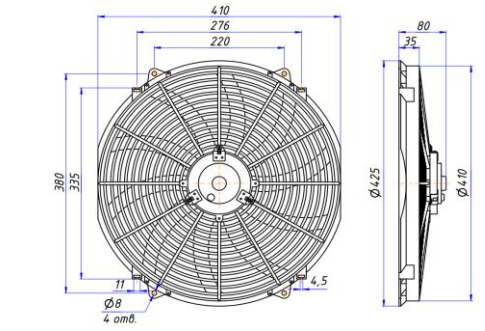



Диаметр, дюйм	16"
Диаметр по крыльчатке	385 мм
Диаметр по корпусу	425 мм
Высота	80 мм
Геометрия крыльчатки	изогнутые лопасти

Артикул	OEM номер	Напряжение	Сила тока	Частота вращения	Направление потока воздуха	Мощность	Производительность	Цена
RC-U01295	-	12 V	≤ 10 A	2000±10%	PUSH	120 W	≤ 1000 м3/час	4 880р.
RC-U01296	-				PULL			
RC-U01297	-	24 V	≤ 5 A		PUSH			
RC-U01298	-				PULL			

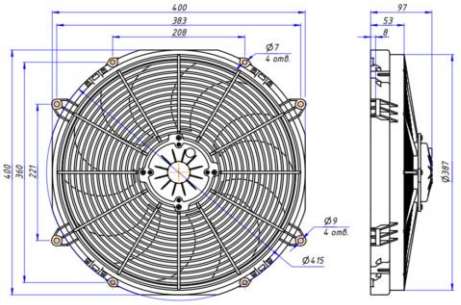



Диаметр, дюйм	16"
Диаметр по крыльчатке	385 мм
Диаметр по корпусу	415 мм
Высота	97 мм
Геометрия крыльчатки	изогнутые лопасти

Артикул	OEM номер	Напряжение	Сила тока	Частота вращения	Направление потока воздуха	Мощность	Производительность	Цена
RC-U01338	VA33-BP93/LL-65A	24 V	≤ 10 A	2150 об/мин	PULL	240 W	≤ 2780 м3/час	16 420р.

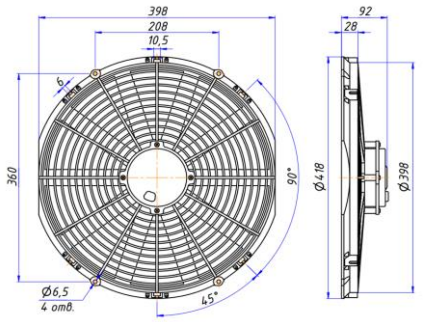



Диаметр, дюйм	16"
Диаметр по крыльчатке	385 мм
Диаметр по корпусу	418 мм
Высота	92 мм
Геометрия крыльчатки	прямые лопасти

Артикул	OEM номер	Напряжение	Сила тока	Частота вращения	Направление потока воздуха	Мощность	Производительность	Цена
RC-U01316	VA18-BP71/LL-41A	24 V	≤ 9,1 A	2900±3%	PULL	220 W	≥ 2600 м3/час	16 310р.

Вентиляторы 3,3"

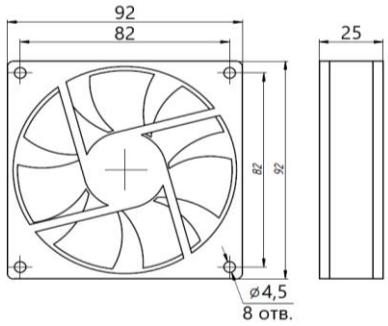



Диаметр, дюйм	3,3"
Диаметр по крыльчатке	84 мм
Размер по корпусу	92 * 92 мм
Высота	25 мм
Геометрия крыльчатки	изогнутые лопасти

Артикул	OEM номер	Напряжение	Сила тока	Частота вращения	Направление потока воздуха	Мощность	Производительность	Цена
RC-U01310	-	24 V	≤ 0,3 A	3600	-	5 W	30 м3/час	598р.

Вентиляторы с диффузором

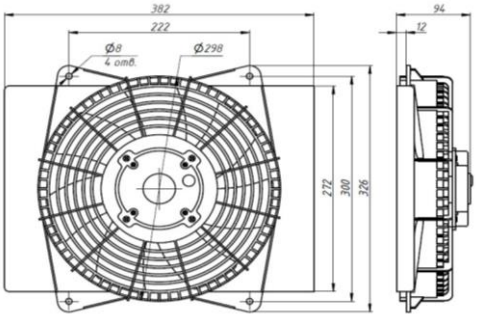





Диаметр, дюйм	11"
Диаметр по крыльчатке	280 мм
Размеры по корпусу	272 * 382 мм
Высота	94 мм
Геометрия крыльчатки	изогнутые лопасти

Артикул	OEM номер	Напряжение	Сила тока	Частота вращения	Направление потока воздуха	Мощность	Производительность	Цена
RC-U01337	**-**	**24 V**	**≤ 5,8 A**	**≥ 2500**	**PULL**	**140 W**	**≥ 1800 м3/час**	**5 170р.**

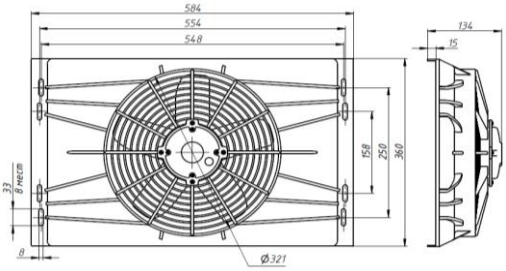





Диаметр, дюйм	12"
Диаметр по крыльчатке	300 мм
Размеры по корпусу	360 * 580 мм
Высота	135 мм
Геометрия крыльчатки	прямые лопасти

Артикул	OEM номер	Напряжение	Сила тока	Частота вращения	Направление потока воздуха	Мощность	Производительность	Цена
RC-U01343	**-**	**24 V**	**≤ 5 A**	**≥ 2650**	**PULL**	**120 W**	**≥ 2300 м3/час**	**4 550р.**

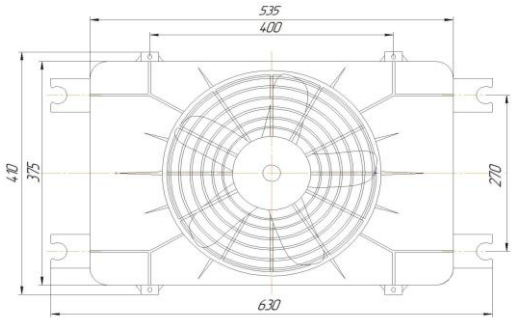



Диаметр, дюйм	12,5"
Диаметр по крыльчатке	320 мм
Размеры по корпусу	535 * 375 мм
Высота	105 мм
Геометрия крыльчатки	прямые лопасти

Артикул	OEM номер	Напряжение	Сила тока	Частота вращения	Направление потока воздуха	Мощность	Производительность	Цена
RC-U01347	**-**	**24 V**	**≤ 5 A**	**≥ 2650**	**PULL**	**120 W**	**≤ 2300 м3/час**	**7 680р.**

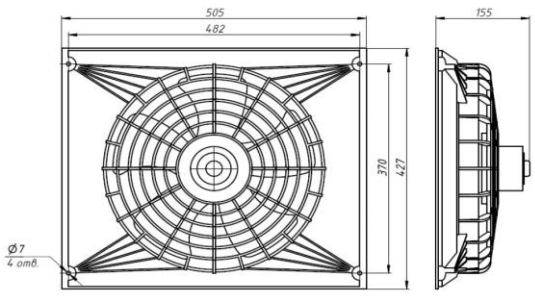





Диаметр, дюйм	13,5"
Диаметр по крыльчатке	340 мм
Размеры по корпусу	505 * 427 мм
Высота	155 мм
Геометрия крыльчатки	изогнутые лопасти

Артикул	OEM номер	Напряжение	Сила тока	Частота вращения	Направление потока воздуха	Мощность	Производительность	Цена
RC-U01336	**-**	**24 V**	**≤ 5 A**	**2400±10%**	**PULL**	**120 W**	**≤ 1100 м3/час**	**8 990р.**

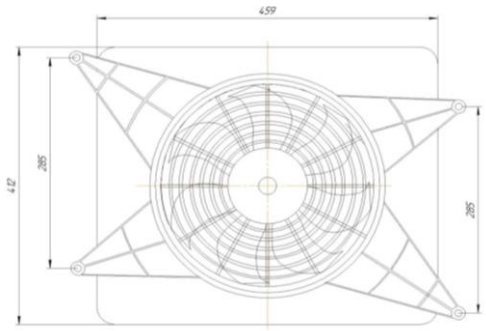



Диаметр, дюйм	13,5"
Диаметр по крыльчатке	340 мм
Размеры по корпусу	459 * 412 мм
Высота	160 мм
Геометрия крыльчатки	изогнутые лопасти

Артикул	OEM номер	Напряжение	Сила тока	Частота вращения	Направление потока воздуха	Мощность	Производительность	Цена
RC-U01346	**-**	**24 V**	**≤ 7 A**	**3000**	**PULL**	**168 W**	**≤ 2300 м3/час**	**10 430р.**

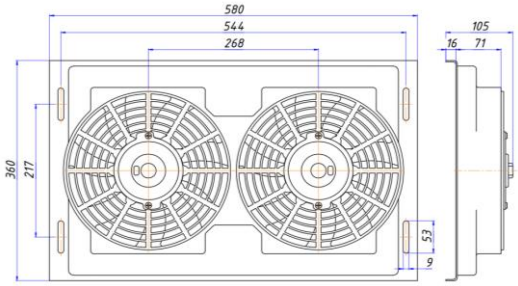



Диаметр, дюйм	10"
Диаметр по крыльчатке	250 мм
Размеры по корпусу	580 * 365 мм
Высота	105 мм
Геометрия крыльчатки	изогнутые лопасти

Артикул	OEM номер	Напряжение	Сила тока	Частота вращения	Направление потока воздуха	Мощность	Производительность	Цена
RC-U0109	**-**	**12 V**	**≤ 6,7 A**	**2300±200**	**PUSH**	**2 x 80 W**	**650 м3/час**	**7 160р.**
RC-U0110	**-**	**24 V**	**≤ 3,3 A**					

Радиальные вентиляторы

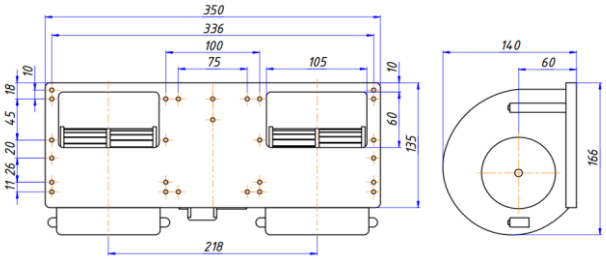



Диаметр, дюйм	-
Диаметр по крыльчатке	-
Размеры по корпусу	350 * 166 мм
Высота	140 мм
Геометрия крыльчатки	-

Артикул	OEM номер	Напряжение	Сила тока	Частота вращения	Направление потока воздуха	Мощность	Производительность	Цена
RC-U01312	**006-B40-22**	**24 V**	**5,8-11,7 A**	**2400-3900**	**-**	**140-280 W**	**≤ 1100 м3/час**	**5 990р.**
RC-C1354	**006-A40-22**	**12 V**	**6-22 A**	**1700-3500**	**-**		**≤ 1000 м3/час**	**5 100р.**

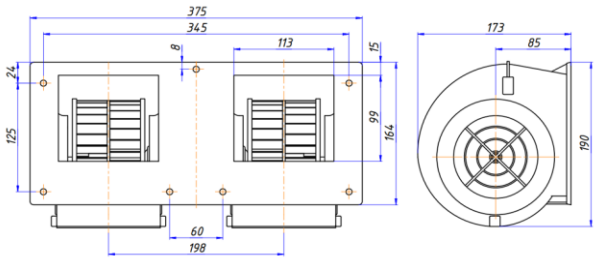



Диаметр, дюйм	-
Диаметр по крыльчатке	-
Размеры по корпусу	375 * 190 мм
Высота	173 мм
Геометрия крыльчатки	-

Артикул	OEM номер	Напряжение	Сила тока	Частота вращения	Направление потока воздуха	Мощность	Производительность	Цена
RC-U01406	**323610A**	**12 V**	**-**	**≥ 3050**	**-**	**-**	**1150 м3/час**	**10 990р.**

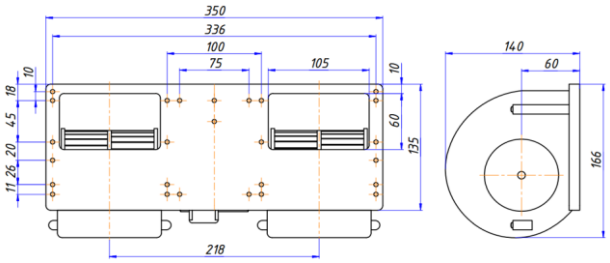



Диаметр, дюйм	-
Диаметр по крыльчатке	-
Размеры по корпусу	350*166
Высота	140 мм.
Геометрия крыльчатки	-

Артикул	OEM номер	Напряжение	Сила тока	Частота вращения	Направление потока воздуха	Мощность	Производительность	Цена
RC-U01475	**WZHF358**	**24 V**	**≤ 15 A**	**4500±100%**	**-**	**350 W**	**≤ 1200 м3/час**	**12 750р.**

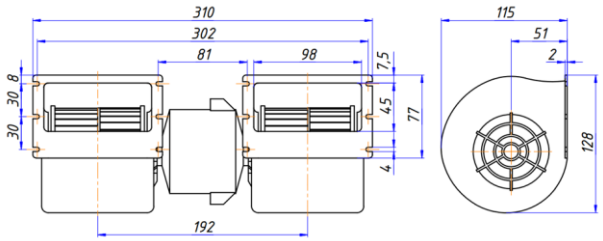



Диаметр, дюйм	-
Диаметр по крыльчатке	-
Размеры по корпусу	310 * 128 мм
Высота	115 мм
Геометрия крыльчатки	-

Артикул	OEM номер	Напряжение	Сила тока	Частота вращения	Направление потока воздуха	Мощность	Производительность	Цена
RC-U01309	**008-B46-02**	**24 V**	**≤ 5,8 A**	**4000±10%**	**-**	**140 W**	**≤ 670 м3/час**	**4 910р.**

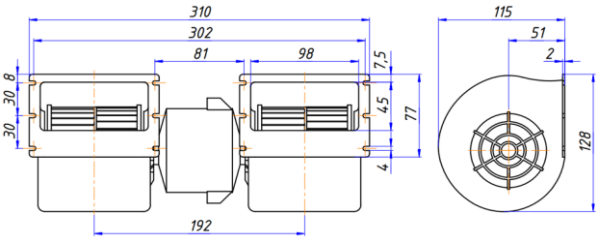



Диаметр, дюйм	-
Диаметр по крыльчатке	-
Размеры по корпусу	310*128
Высота	115 мм.
Геометрия крыльчатки	-

Артикул	OEM номер	Напряжение	Сила тока	Частота вращения	Направление потока воздуха	Мощность	Производительность	Цена
RC-U01474	**WZHF2601-1**	**24 V**	**7,5 A**	**4400±100**	**-**	**208 W**	**650 м3/час**	**12 750р.**

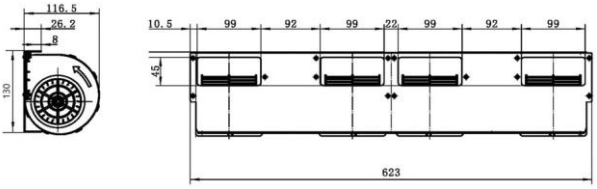



Диаметр, дюйм	-
Диаметр по крыльчатке	-
Размеры по корпусу	135*117
Высота	623 мм.
Геометрия крыльчатки	-

Артикул	OEM номер	Напряжение	Сила тока	Частота вращения	Направление потока воздуха	Мощность	Производительность	Цена
RC-U01462	**82002761**	**12 V**	**4,5-10 A**	**2300-3800**	**-**	**240 W**	**-**	**11 490р.**

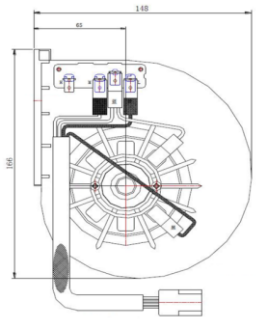
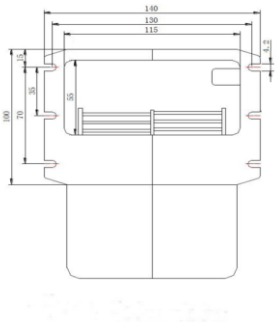


Диаметр, дюйм	-
Диаметр по крыльчатке	-
Размеры по корпусу	166 * 148 мм
Высота	140 мм
Геометрия крыльчатки	-

Артикул	OEM номер	Напряжение	Сила тока	Частота вращения	Направление потока воздуха	Мощность	Производительность	Цена
RC-U01414	**009-A70-74D**	**12 V**	**-**	**≥ 3900**	**-**	**3 скорости**	**550 м3/час**	**5 310р.**
RC-U01415	**009-B70-74D**	**24 V**	**-**		**-**			

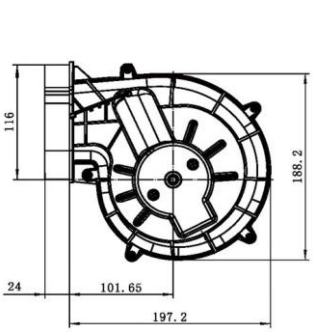
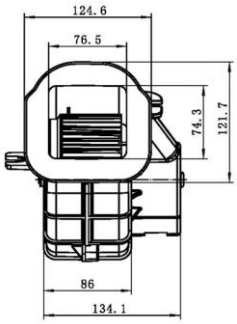


Диаметр, дюйм	-
Диаметр по крыльчатке	-
Размеры по корпусу	188*197
Высота	154 мм.
Геометрия крыльчатки	-

Артикул	OEM номер	Напряжение	Сила тока	Частота вращения	Направление потока воздуха	Мощность	Производительность	Цена
RC-U01449	**84221391**	**12 V**	**15,5 A**	**3400±200**	**-**	**186 W**	**-**	**5 980р.**
			-		**-**			

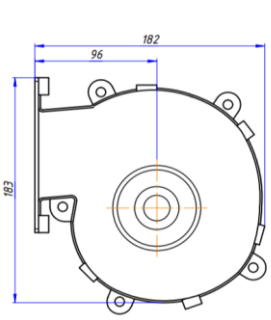
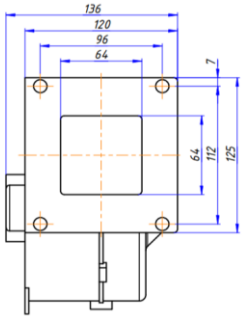


Диаметр, дюйм	-
Диаметр по крыльчатке	-
Размеры по корпусу	183*182
Высота	136 мм.
Геометрия крыльчатки	-

Артикул	OEM номер	Напряжение	Сила тока	Частота вращения	Направление потока воздуха	Мощность	Производительность	Цена
RC-U01450	**RE237675**	**12 V**	**6,5 A**	**3200±200**	**-**	**78 W**	**-**	**6 170р.**

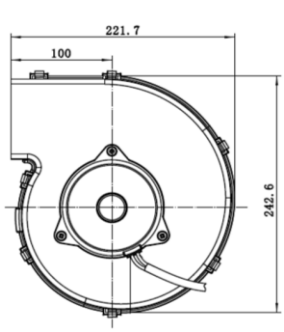
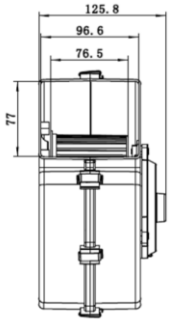


Диаметр, дюйм	-
Диаметр по крыльчатке	-
Размеры по корпусу	243*222
Высота	126 мм.
Геометрия крыльчатки	-

Артикул	OEM номер	Напряжение	Сила тока	Частота вращения	Направление потока воздуха	Мощность	Производительность	Цена
RC-U01451	**87107380**	**12 V**	**9,5 A**	**2250±200**	**-**	**144 W**	**-**	**9 650р.**

Центробежные вентиляторы

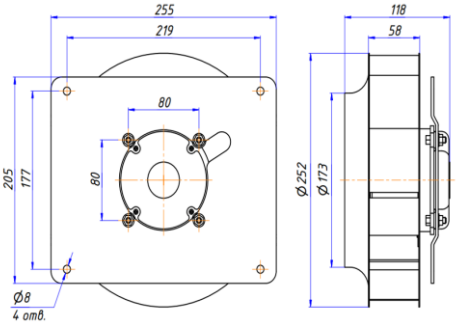



Диаметр, дюйм	10"
Диаметр по крыльчатке	252 мм
Размер по корпусу	205 * 255 мм
Высота	104 мм
Геометрия крыльчатки	-

Артикул	OEM номер	Напряжение	Сила тока	Частота вращения	Направление потока воздуха	Мощность	Производительность	Цена
RC-U01354	-	12 V	≤ 15,8 A	≥ 2500	-	190 W	≤ 700 м3/час	10 990р.
RC-U01355	-	24 V	≤ 7,9 A		-			

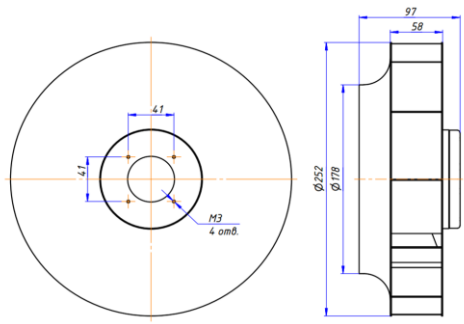



Диаметр, дюйм	10"
Диаметр по крыльчатке	252 мм
Размер по корпусу	-
Высота	97 мм
Геометрия крыльчатки	-

Артикул	OEM номер	Напряжение	Сила тока	Частота вращения	Направление потока воздуха	Мощность	Производительность	Цена
RC-U01416	54-00554-01	24 V	-	2700	-	100 W	1200 м3/час	15 840р.

Вентиляторы бесколлекторные

Вентиляторы 9" бесколлекторные

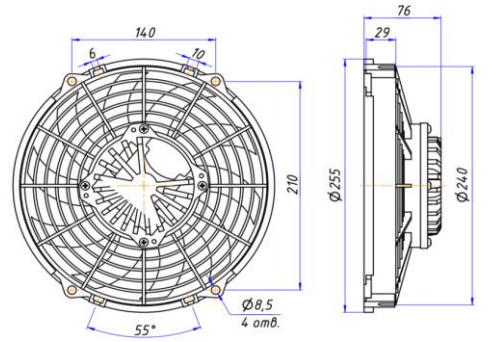

PUSH (S)
PULL (A)



Диаметр, дюйм	9"
Диаметр по крыльчатке	225 мм.
Диаметр по корпусу	255 мм.
Высота	76 мм.
Геометрия крыльчатки	изогнутые лопасти

Артикул	OEM номер	Напряжение	Сила тока	Частота вращения	Направление потока воздуха	Мощность	Производительность	Цена
RC-U01425	-	12 V	9,2 A	≥ 3400	PULL	110 W	≤ 1200 м3/час	10 850р.
RC-U01426	-				PUSH			
RC-U01424	-	24 V	4,6 A		PULL			
RC-U01423	-				PUSH			

Вентиляторы 10" бесколлекторные

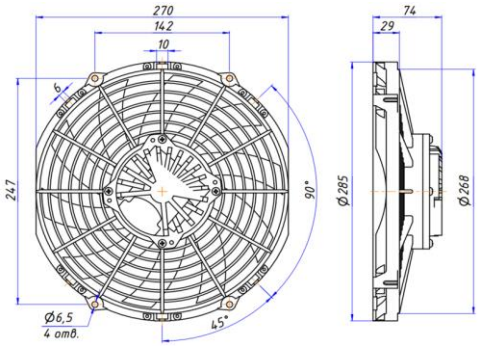

PUSH (S)
PULL (A)



Диаметр, дюйм	10"
Диаметр по крыльчатке	255 мм.
Диаметр по корпусу	285 мм.
Высота	74 мм.
Геометрия крыльчатки	изогнутые лопасти

Артикул	OEM номер	Напряжение	Сила тока	Частота вращения	Направление потока воздуха	Мощность	Производительность	Цена
RC-U01429	-	12 V	10 A	≥ 3400	PULL	120 W	≤ 1600 м3/час	10 990р.
RC-U01430	-				PUSH			
RC-U01427	-	24 V	5 A		PULL			
RC-U01428	-				PUSH			

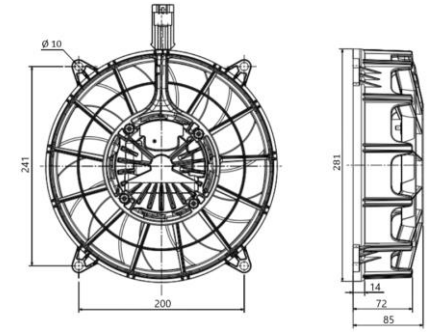

PUSH (S)
PULL (A)



Диаметр, дюйм	10"
Диаметр по крыльчатке	255 мм.
Диаметр по корпусу	281 мм.
Высота	85 мм.
Геометрия крыльчатки	изогнутые лопасти

Артикул	OEM номер	Напряжение	Сила тока	Частота вращения	Направление потока воздуха	Мощность	Производительность	Цена
RC-U01473	**WLNF335P**	**24 V**		**≥ 4450**	**PULL**	**370 W**	**≤ 2550 м3/час**	**15 550р.**

Вентиляторы 11" бесколлекторные

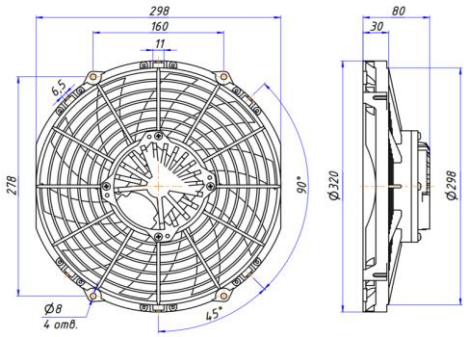

PUSH (S)
PULL (A)



Диаметр, дюйм	11"
Диаметр по крыльчатке	286 мм.
Диаметр по корпусу	320 мм.
Высота	80 мм.
Геометрия крыльчатки	изогнутые лопасти

Артикул	OEM номер	Напряжение	Сила тока	Частота вращения	Направление потока воздуха	Мощность	Производительность	Цена
RC-U01432	**-**	**12 V**	**13,3 A**	**1000-3000**	**PULL**	**160 W**	**≤ 1700 м3/час**	**11 090р.**
RC-U01434	**-**				**PUSH**			
RC-U01431	**-**	**24 V**	**6,7 A**		**PULL**			
RC-U01433	**-**				**PUSH**			

Вентиляторы 12" бесколлекторные

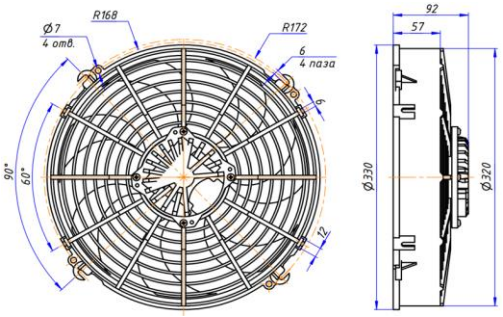

PUSH (S)
PULL (A)



Диаметр, дюйм	12"
Диаметр по крыльчатке	305 мм.
Диаметр по корпусу	330 мм.
Высота	92 мм.
Геометрия крыльчатки	изогнутые лопасти

Артикул	OEM номер	Напряжение	Сила тока	Частота вращения	Направление потока воздуха	Мощность	Производительность	Цена
RC-U01435	**-**	**24 V**	**6,7 A**	**1000-3150**	**PULL**	**160 W**	**≤ 2000 м3/час**	**11 310р.**
RC-U01436	**-**				**PUSH**			
RC-U01437	**-**	**12 V**	**13,3 A**		**PULL**			

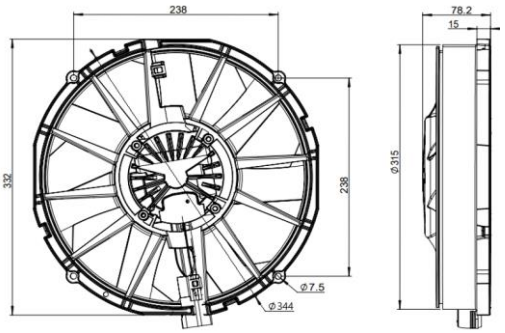

PUSH (S)
PULL (A)



Диаметр, дюйм	12"
Диаметр по крыльчатке	305 мм.
Диаметр по корпусу	344 мм.
Высота	78 мм.
Геометрия крыльчатки	прямые лопасти

Артикул	OEM номер	Напряжение	Сила тока	Частота вращения	Направление потока воздуха	Мощность	Производительность	Цена
RC-U01472	**WLNF510P**	**24 V**		**1200-4750**	**PULL**	**800 W**	**≤ 3900 м3/час**	**20 900р.**

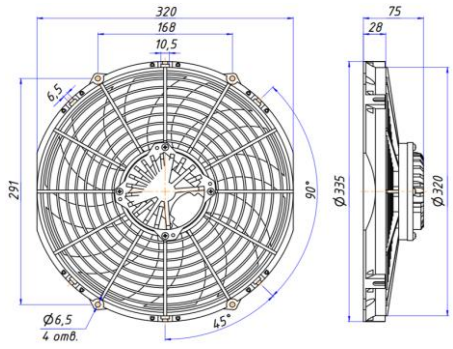

PUSH (S)
PULL (A)



Диаметр, дюйм	12"
Диаметр по крыльчатке	305 мм.
Диаметр по корпусу	335 мм.
Высота	75 мм.
Геометрия крыльчатки	изогнутые лопасти

Артикул	OEM номер	Напряжение	Сила тока	Частота вращения	Направление потока воздуха	Мощность	Производительность	Цена
RC-U01440	**-**	**24 V**	**7,9 A**	**1000-3000**	**PUSH**	**190 W**	**≤ 1800 м3/час**	**11 220р.**

Вентиляторы 13" бесколлекторные

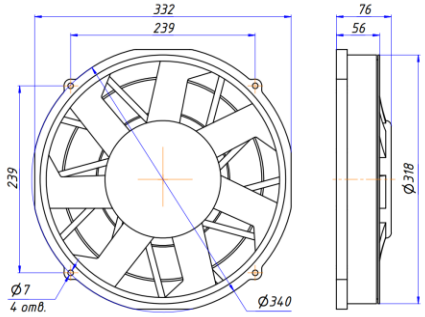



Диаметр, дюйм	13"
Диаметр по крыльчатке	318 мм
Диаметр по корпусу	340 мм
Высота	76 мм
Геометрия крыльчатки	изогнутые лопасти

Артикул	OEM номер	Напряжение	Сила тока	Частота вращения	Направление потока воздуха	Мощность	Производительность	Цена
RC-U01349	**-**	**15-32 V**	**≤ 28,3 A**	**≥ 3400**	**PULL**	**340 W**	**≤ 3000 м3/час**	**16 650р.**

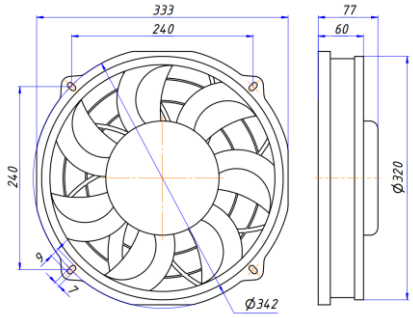

PUSH (S)
PULL (A)



Диаметр, дюйм	13"
Диаметр по крыльчатке	320 мм
Диаметр по корпусу	330 мм
Высота	77 мм
Геометрия крыльчатки	изогнутые лопасти

Артикул	OEM номер	Напряжение	Сила тока	Частота вращения	Направление потока воздуха	Мощность	Производительность	Цена
RC-U01348	**-**	**24 V**	**≤ 5 A**	**2600**	**PUSH**	**120 W**	**≤ 2600 м3/час**	**15 510р.**

Вентиляторы 14" бесколлекторные

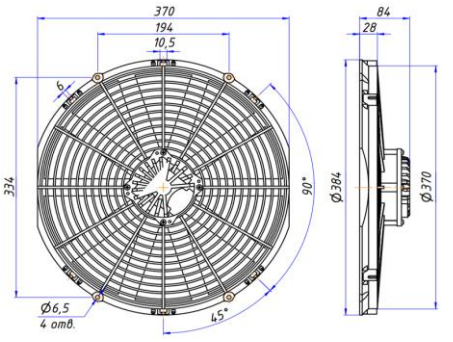

PUSH (S)
PULL (A)



Диаметр, дюйм	14"
Диаметр по крыльчатке	355 мм.
Диаметр по корпусу	384 мм.
Высота	84 мм.
Геометрия крыльчатки	прямые лопасти

Артикул	OEM номер	Напряжение	Сила тока	Частота вращения	Направление потока воздуха	Мощность	Производительность	Цена
RC-U01441	**-**	**24 V**	**8 A**	**1000-2700**	**PULL**	**190 W**	**≤ 2700 м3/час**	**13 460р.**
RC-U01442	**-**				**PUSH**			
RC-U01443	**-**	**12 V**	**15,8 A**		**PULL**			
RC-U01444	**-**				**PUSH**			

Вентиляторы 15" бесколлекторные

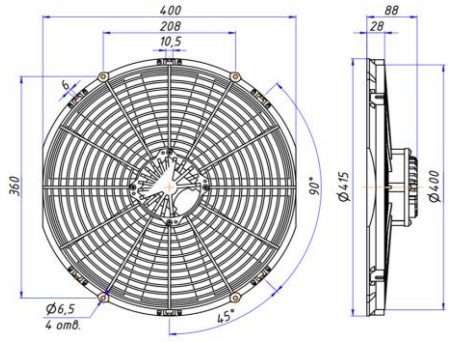





Диаметр, дюйм	15"
Диаметр по крыльчатке	385 мм.
Диаметр по корпусу	415 мм.
Высота	88 мм.
Геометрия крыльчатки	прямые лопасти

Артикул	OEM номер	Напряжение	Сила тока	Частота вращения	Направление потока воздуха	Мощность	Производительность	Цена
RC-U01438	**-**	**24 V**	**6,7 A**	**1000-3150**	**PULL**	**160 W**	**≤ 2000 м3/час**	**14 980р.**

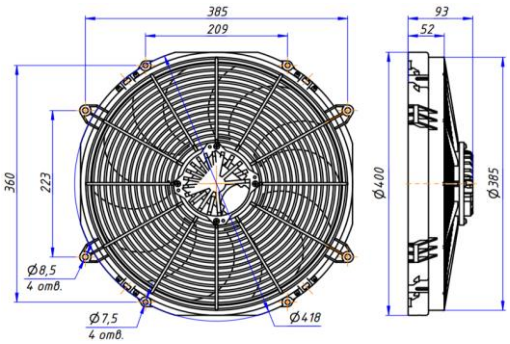





Диаметр, дюйм	15"
Диаметр по крыльчатке	385 мм.
Диаметр по корпусу	418 мм.
Высота	93 мм.
Геометрия крыльчатки	изогнутые лопасти

Артикул	OEM номер	Напряжение	Сила тока	Частота вращения	Направление потока воздуха	Мощность	Производительность	Цена
RC-U01439	**-**	**24 V**	**13,3 A**	**1000-2500**	**PULL**	**320 W**	**≤ 3000 м3/час**	**15 960р.**

ЭЛЕКТРОМОТОРЫ				
Фото	Артикул	Наименование	Цена	Статус
	**RC-U0112**	Электромотор осевой Мощность 80 W Напряжение 12 V Сила тока 6,6 A Частота вращения 3700±10% об/мин Направление вращения PUSH (против часовой стрелки, смотреть со стороны ротора)	**1 678р.**	
	RC-U0158	Электромотор осевой Мощность 80 W Напряжение 12 V Сила тока 6,6 A Частота вращения 3700±10% об/мин Направление вращения PULL (по часовой стрелки, смотреть со стороны ротора)	**1 678р.**	
	RC-U0113	Электромотор осевой Мощность 80 W Напряжение 24 V Сила тока 3,3 A Частота вращения 3700±10% об/мин Направление вращения PUSH (против часовой стрелки, смотреть со стороны ротора)	**1 678р.**	
	RC-U0159	Электромотор осевой Мощность 80 W Напряжение 24 V Сила тока 3,3 A Частота вращения 3700±10% об/мин Направление вращения PULL (по часовой стрелки, смотреть со стороны ротора)	**1 678р.**	
	**RC-U0150**	Электромотор осевой Мощность 80 W Напряжение 12 V Сила тока 6,6 A Частота вращения 3700±10% об/мин Направление вращения PUSH (против часовой стрелки, смотреть со стороны ротора)	**1 678р.**	
	RC-U0151	Электромотор осевой Мощность 80 W Напряжение 12 V Сила тока 6,6 A Частота вращения 3700±10% об/мин Направление вращения PULL (по часовой стрелки, смотреть со стороны ротора)	**1 678р.**	
	RC-U0152	Электромотор осевой Мощность 80 W Напряжение 24 V Сила тока 3,3 A Частота вращения 3700±10% об/мин Направление вращения PUSH (против часовой стрелки, смотреть со стороны ротора)	**1 678р.**	
	RC-U0153	Электромотор осевой Мощность 80 W Напряжение 24 V Сила тока 3,3 A Частота вращения 3700±10% об/мин Направление вращения PULL (по часовой стрелки, смотреть со стороны ротора)	**1 678р.**	
	**RC-U01300**	Электромотор осевой Мощность 100 W Напряжение 12 V Сила тока 8,3 A Частота вращения 3800±10% об/мин Направление вращения PUSH (против часовой стрелки, смотреть со стороны ротора)	**1 881р.**	
	RC-U01301	Электромотор осевой Мощность 100 W Напряжение 12 V Сила тока 8,3 A Частота вращения 3800±10% об/мин Направление вращения PULL (по часовой стрелки, смотреть со стороны ротора)	**1 881р.**	
	RC-U01299	Электромотор осевой Мощность 100 W Напряжение 24 V Сила тока 4,1 A Частота вращения 3700±10% об/мин Направление вращения PUSH (против часовой стрелки, смотреть со стороны ротора)	**1 881р.**	
	RC-U01302	Электромотор осевой Мощность 100 W Напряжение 24 V Сила тока 4,1 A Частота вращения 3700±10% об/мин Направление вращения PULL (по часовой стрелки, смотреть со стороны ротора)	**1 881р.**	

	**RC-U01304**	Электромотор осевой Мощность 120 W Напряжение 12 V Сила тока 10 A Частота вращения 2800±200 об/мин Направление вращения PUSH (против часовой стрелки, смотреть со стороны ротора)	**2 898р.**	
	RC-U01305	Электромотор осевой Мощность 120 W Напряжение 12 V Сила тока 10 A Частота вращения 2800±200 об/мин Направление вращения PULL (по часовой стрелки, смотреть со стороны ротора)	**2 898р.**	
	RC-U01303	Электромотор осевой Мощность 120 W Напряжение 24 V Сила тока 5 A Частота вращения 2700±200 об/мин Направление вращения PUSH (против часовой стрелки, смотреть со стороны ротора)	**2 898р.**	
	RC-U01306	Электромотор осевой Мощность 120 W Напряжение 24 V Сила тока 5 A Частота вращения 2700±200 об/мин Направление вращения PULL (по часовой стрелки, смотреть со стороны ротора)	**2 898р.**	
	**RC-U01307**	Электромотор осевой Мощность 160 W Напряжение 12 V Сила тока 13,3 A Частота вращения 3000±200 об/мин Направление вращения PULL (по часовой стрелки, смотреть со стороны ротора)	**4 372р.**	
	RC-U01308	Электромотор осевой Мощность 160 W Напряжение 24 V Сила тока 6,6 A Частота вращения 2900±200 об/мин Направление вращения PULL (по часовой стрелки, смотреть со стороны ротора)	**4 372р.**	
	**RC-U01352**	Электромотор осевой Мощность 140 W Напряжение 24 V Сила тока 5,8 A Частота вращения ＞3200 об/мин Направление вращения PUSH (по часовой стрелки, смотреть со стороны ротора)	**5 310р.**	
	**RC-U01350**	Электромотор осевой Мощность 168 W Напряжение 24 V Сила тока 7 A Частота вращения ＞2400 об/мин Направление вращения PULL (по часовой стрелки, смотреть со стороны ротора)	**4 280р.**	
	**RC-U01353**	Электромотор осевой Мощность 190 W Напряжение 24 V Сила тока 7,9 A Частота вращения ＞2900 об/мин	**5 510р.**	
	**RC-U01351**	Электромотор осевой Мощность 30 W Напряжение 24 V Сила тока 1,25 A Частота вращения ＞1700 об/мин Направление вращения PUSH (против часовой стрелки, смотреть со стороны ротора)	**2 790р.**	
	**RC-U01375**	Электромотор осевой Мощность 160 W Напряжение 12 V Сила тока 13 A Частота вращения ≥2400 об/мин Направление вращения PUSH (против часовой стрелки, смотреть со стороны ротора)	**5 510р.**	
	**RC-U01325**	Электромотор осевой Мощность 120 W Напряжение 24 V Сила тока 5 A Частота вращения ＞3500 об/мин Направление вращения PUSH (против часовой стрелки, смотреть со стороны ротора)	**4 677р.**	
	**RC-U01327**	Электромотор осевой Мощность 120 W Напряжение 12 V Сила тока 10 A Частота вращения ＞3500 об/мин Направление вращения PUSH (против часовой стрелки, смотреть со стороны ротора)	**5 795р.**	
	RC-U01322	Электромотор осевой Мощность 120 W Напряжение 24 V Сила тока 5 A Частота вращения ＞3500 об/мин Направление вращения PUSH (против часовой стрелки, смотреть со стороны ротора)	**5 795р.**	

	**RC-U01321**	Электромотор осевой Мощность 120 W Напряжение 24 V Сила тока 5 A Частота вращения ＞2600 об/мин Направление вращения PULL (по часовой стрелке, смотреть со стороны ротора) Длина 178 мм. / корпус 147 мм. Диаметр 76 мм. Межосевое расстояние 83 мм.	**6 151р.**	
	**RC-U01357**	Электромотор вентилятора **24V, 97W**, аналог Carrier. Высота общая 157 мм. / корпуса 123 мм., Диаметр 64 мм., номинальная частота вращения 2890 об/мин.	**7 015р.**	
	RC-U01358	Электромотор вентилятора **12V, 95,5W**, аналог Carrier 54-00639-114, 62-61762-00, Supra, Zephyr,Mistral, Summit. Высота общая 157 мм. / корпус 123 мм., Диаметр 64 мм., номинальная частота вращения 2400 об/мин.	**7 015р.**	
	**RC-U01356**	Электромотор осевой, аналог Carrier 54-00639-114 Мощность 97 W Напряжение 14 V Частота вращения 2700-2800 об/мин Направление вращения PULL (по часовой стрелке, смотреть со стороны ротора)	**7 015р.**	
	RC-U01359	Электромотор осевой, аналог Carrier 54-00639-116 Мощность 91.5 W Напряжение 24 V Частота вращения 2500-2600 об/мин Направление вращения PULL (по часовой стрелке, смотреть со стороны ротора)	**7 015р.**	
	**RC-U01323**	Электромотор осевой Мощность 144 W Напряжение 24 V Сила тока 6 A Частота вращения ＞2700 об/мин Объем воздуха 1600 м3/час Длина 160 мм. Диаметр 76 мм. Диаметр крыльчатки 300 мм. Направление вращения PUSH (против часовой стрелки, смотреть со стороны ротора)	**5 999р.**	
	**RC-U01324**	Электромотор осевой Мощность 168 W Напряжение 24 V Сила тока 7 A Частота вращения ＞2700 об/мин Объем воздуха 1600 м3/час Длина 148 мм. Диаметр 77 мм. Диаметр крыльчатки 306 мм. Направление вращения PUSH (против часовой стрелки, смотреть со стороны ротора)	**6 202р.**	
	**RC-U01405**	Мощность 228 W Напряжение 12 V Сила тока 19 A Частота вращения 2300 об/мин Направление вращения PUSH (против часовой стрелки, смотреть со стороны ротора)	**15 740р.**	
	**RC-U01446**	Электромотор с крыльчаткой Мощность 161 W Напряжение 24 V Сила тока 7 A Частота вращения 3000±200 об/мин Направление вращения PUSH (против часовой стрелки, смотреть со стороны ротора)	**3 380р.**	
	**RC-U01447**	Электромотор с крыльчаткой Мощность 180 W Напряжение 24 V Сила тока 7,5 A Частота вращения 3000±200 об/мин Направление вращения PUSH (против часовой стрелки, смотреть со стороны ротора)	**3 530р.**	
	**RC-U01448**	Электромотор с крыльчаткой Мощность 60 W Напряжение 12 V Сила тока 5 A Частота вращения 3500±200 об/мин Направление вращения PULL (по часовой стрелке, смотреть со стороны ротора)	**6 260р.**	
	**RC-U01452**	Электромотор с крыльчаткой Мощность 204 W Напряжение 12 V Сила тока 17 A Частота вращения 3000±200 об/мин Направление вращения PUSH (против часовой стрелки, смотреть со стороны ротора)	**4 910р.**	
	**RC-U01453**	Электромотор с крыльчаткой Мощность 216 W Напряжение 24 V Сила тока 9 A Частота вращения 2700±200 об/мин Направление вращения PULL (по часовой стрелке, смотреть со стороны ротора)	**4 380р.**	

	**RC-U01454**	Электромотор с крыльчаткой Мощность 144 W Напряжение 24 V Сила тока 6 A Частота вращения 3060±150 об/мин Направление вращения PULL (по часовой стрелке, смотреть со стороны ротора)	**4 020р.**	
	**RC-U01455**	Электромотор с крыльчаткой Мощность 180 W Напряжение 24 V Сила тока 7,5 A Частота вращения 2900±200 об/мин Направление вращения PUSH (против часовой стрелки, смотреть со стороны ротора)	**2 820р.**	
	**RC-U01456**	Электромотор с крыльчаткой Мощность 297 W Напряжение 24 V Сила тока 11 A Частота вращения 2800±200 об/мин Направление вращения PUSH (против часовой стрелки, смотреть со стороны ротора)	**3 880р.**	
	**RC-U01457**	Электромотор с крыльчаткой Мощность 270 W Напряжение 24 V Сила тока 10 A Частота вращения 2800±200 об/мин Направление вращения PULL (по часовой стрелке, смотреть со стороны ротора)	**3 870р.**	
	**RC-U01458**	Электромотор с крыльчаткой Мощность 408 W Напряжение 24 V Сила тока 17 A Частота вращения 2700±150 об/мин Направление вращения PULL (по часовой стрелке, смотреть со стороны ротора)	**4 030р.**	
	**RC-U01459**	Электромотор с крыльчаткой Мощность 156 W Напряжение 12 V Сила тока 13 A Частота вращения 2800±200 об/мин Направление вращения PUSH (против часовой стрелки, смотреть со стороны ротора)	**8 490р.**	
	**RC-U01460**	Электромотор с крыльчаткой Мощность 216 W Напряжение 24 V Сила тока 9 A Частота вращения 3300±200 об/мин Направление вращения PULL (по часовой стрелке, смотреть со стороны ротора)	**3 330р.**	
	**RC-U01461**	Электромотор с крыльчаткой Мощность 288 W Напряжение 24 V Сила тока 12 A Частота вращения 3600±200 об/мин Направление вращения PULL (по часовой стрелке, смотреть со стороны ротора)	**12 070р.**	
	**RC-U0148**	Электромотор центробежный Напряжение 12 V Мощность 80 W Частота вращения 3200±10% об/мин	**1 980р.**	
	RC-U0149	Электромотор центробежный Напряжение 24 V Мощность 80 W Частота вращения 3200±10% об/мин	**1 980р.**	
	**RC-U01204**	Электромотор центробежный с крыльчаткой Напряжение 12 V Мощность 80 W	**2 460р.**	
	RC-U01205	Электромотор центробежный с крыльчаткой Напряжение 24 V Мощность 80 W	**2 460р.**	
	**RC-U01206b**	Крыльчатка: Диаметр 85 мм. Длина 85 мм.	**326р.**	
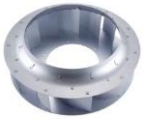	**RC-U01354-01**	Крыльчатка для вентиляторов RC-U01354 и RC-U01355 Диаметр 10" (252 мм.) Высота 84 мм.	**1 119р.**	**АКЦИЯ**

РАДИАТОРЫ КОНДИЦИОНЕРА

СЕРПАНТИН

Фото	Артикул	Наименование	Цена	Статус
	**RC-U0221**	Радиатор 10"x21"x44 мм., тип C, вход резьба 3/4"-16UNF, выход резьба 5/8"-18UNF, O-Ring.	**7 190р.**	
	RC-U0204	Радиатор 12"x14"x44 мм., тип C, вход резьба 3/4"-16UNF, выход резьба 5/8"-18UNF, O-Ring.	**5 360р.**	
	RC-U0201	Радиатор 14"x18"x44 мм., тип C, вход резьба 3/4"-16UNF, выход резьба 5/8"-18UNF, O-Ring.	**7 340р.**	
	RC-U0202	Радиатор 14"x21"x44 мм., тип C, вход резьба 3/4"-16UNF, выход резьба 5/8"-18UNF, O-Ring.	**7 630р.**	
	RC-U0203	Радиатор 14"x23"x44 мм., тип C, вход резьба 3/4"-16UNF, выход резьба 5/8"-18UNF, O-Ring.	**8 210р.**	
	RC-U0239	Радиатор 16"x18"x44 мм., тип C, вход резьба 3/4"-16UNF, выход резьба 5/8"-18UNF, O-Ring.	**8 290р.**	

МНОГОПОТОЧНЫЙ

Фото	Артикул	Наименование	Цена	Статус
	**RC-U0227**	Радиатор 10"x25"x18 мм., тип D, вход резьба 3/4"-16UNF, выход резьба 5/8"-18UNF, O-Ring.	**5 290р.**	
	RC-U0218	Радиатор 12"x18"x18 мм., тип D, вход резьба 3/4"-16UNF, выход резьба 5/8"-18UNF, O-Ring.	**5 240р.**	
	RC-U0205	Радиатор 12"x21"x18 мм., тип D, вход резьба 3/4"-16UNF, выход резьба 5/8"-18UNF, O-Ring.	**6 140р.**	
	RC-U0206	Радиатор 12"x23"x18 мм., тип D, вход резьба 3/4"-16UNF, выход резьба 5/8"-18UNF, O-Ring.	**5 960р.**	
	RC-U0228	Радиатор 12"x25"x18 мм., тип D, вход резьба 3/4"-16UNF, выход резьба 5/8"-18UNF, O-Ring.	**5 980р.**	
	RC-U0214	Радиатор 14"x18"x20 мм., тип D, вход резьба 3/4"-16UNF, выход резьба 5/8"-18UNF, O-Ring.	**5 790р.**	
	RC-U0207	Радиатор 14"x21"x18 мм., тип D, вход резьба 3/4"-16UNF, выход резьба 5/8"-18UNF, O-Ring.	**5 850р.**	
	RC-U0230	Радиатор 14"x21"x26 мм., тип D, вход резьба 3/4"-16UNF, выход резьба 5/8"-18UNF, O-Ring.	**6 330р.**	
	RC-U0208	Радиатор 14"x23"x18 мм., тип D, вход резьба 3/4"-16UNF, выход резьба 5/8"-18UNF, O-Ring.	**5 120р.**	
	RC-U0219	Радиатор 14"x23"x20 мм., тип D, вход резьба 3/4"-16UNF, выход резьба 5/8"-18UNF, O-Ring.	**7 050р.**	
	RC-U0209	Радиатор 14"x25"x18 мм., тип D, вход резьба 3/4"-16UNF, выход резьба 5/8"-18UNF, O-Ring.	**6 570р.**	
	RC-U0232	Радиатор 14"x25"x26 мм., тип D, вход резьба 3/4"-16UNF, выход резьба 5/8"-18UNF, O-Ring.	**8 290р.**	
	RC-U0225	Радиатор 14"x26"x20 мм., тип D, вход резьба 3/4"-16UNF, выход резьба 5/8"-18UNF, O-Ring.	**7 920р.**	
	RC-U0210	Радиатор 14"x27"x18 мм., тип D, вход резьба 3/4"-16UNF, выход резьба 5/8"-18UNF, O-Ring.	**6 720р.**	
	RC-U0215	Радиатор 14"x27"x20 мм., тип D, вход резьба 3/4"-16UNF, выход резьба 5/8"-18UNF, O-Ring.	**7 340р.**	
	RC-U0229	Радиатор 14"x27"x26 мм., тип D, вход резьба 3/4"-16UNF, выход резьба 5/8"-18UNF, O-Ring.	**8 650р.**	
	RC-U0226	Радиатор 14"x28"x20 мм., тип D, вход резьба 3/4"-16UNF, выход резьба 5/8"-18UNF, O-Ring.	**7 730р.**	
	RC-U0211	Радиатор 16"x18"x18 мм., тип D, вход резьба 3/4"-16UNF, выход резьба 5/8"-18UNF, O-Ring.	**6 040р.**	
	RC-U0212	Радиатор 16"x21"x18 мм., тип D, вход резьба 3/4"-16UNF, выход резьба 5/8"-18UNF, O-Ring.	**6 980р.**	
	RC-U0213	Радиатор 16"x23"x18 мм., тип D, вход резьба 3/4"-16UNF, выход резьба 5/8"-18UNF, O-Ring.	**7 190р.**	
	RC-U0216	Радиатор 16"x27"x20 мм., тип D, вход резьба 3/4"-16UNF, выход резьба 5/8"-18UNF, O-Ring.	**7 830р.**	
	RC-U0231	Радиатор 16"x27"x26 мм., тип D, вход резьба 3/4"-16UNF, выход резьба 5/8"-18UNF, O-Ring.	**9 450р.**	
	RC-U0237	Радиатор 17"x23"x20 мм., тип D, вход резьба 3/4"-16UNF, выход резьба 5/8"-18UNF, O-Ring.	**8 080р.**	
	RC-U0217	Радиатор 18"x21"x20 мм., тип D, вход резьба 3/4"-16UNF, выход резьба 5/8"-18UNF, O-Ring.	**7 090р.**	
	RC-U0235	Радиатор 18"x22"x20 мм., тип D, вход резьба 3/4"-16UNF, выход резьба 5/8"-18UNF, O-Ring.	**8 080р.**	
	RC-U0238	Радиатор 18"x26"x20 мм., тип D, вход резьба 3/4"-16UNF, выход резьба 5/8"-18UNF, O-Ring.	**8 990р.**	
	RC-U0260	Радиатор 18"x32"x20 мм., тип D, вход резьба 3/4"-16UNF, выход резьба 5/8"-18UNF, O-Ring.	**9 280р.**	
	RC-U0259	Радиатор 20"x27"x20 мм., тип D, вход резьба 3/4"-16UNF, выход резьба 5/8"-18UNF, O-Ring.	**9 460р.**	
	RC-U0220	Радиатор 21"x27"x20 мм., тип D, вход резьба 3/4"-16UNF, выход резьба 5/8"-18UNF, O-Ring.	**9 410р.**	
	**RC-U0233**	**Конденсор Motorcool совместим с а/м** Газель-Некст, со встроенным осушителем. Размеры: 400*542*16 мм., вход резьба 3/4"-16UNF, выход резьба 5/8"-18UNF O-Ring. Без установочных кронштейнов.	**9 180р.**	
	**RC-U0222**	Радиатор 18"x39"x20 мм., вход резьба 3/4"-16UNF, выход резьба 5/8"-18UNF, O-Ring. Аналог кондиционера Yilkar 100 для микроавтобусов.	**14 950р.**	
	RC-U0250	Радиатор 22"x29"x20 мм., вход резьба 3/4"-16UNF, выход резьба 5/8"-18UNF O-Ring. Аналог кондиционера Yilkar для микроавтобусов.	**13 430р.**	
	**RC-U0246**	Радиатор 340*700*20 мм., вход резьба 3/4"-16UNF, выход резьба 5/8"-18UNF O-Ring. Аналог конденсора для Thermo King V-400 DSR, V-500 DSR, V-500 Spectrum, V-500 TC DSR, V-600 MAX Оригинальный номер: 67-2868	**12 060р.**	
	**RC-U0258**	Радиатор 572*476*18 мм. для рефрижераторной установки Thermo King SLX серии. Номер каталога Thermo King: 67-2475, 672475, 672-475, 60-0618, 600618, 600-618, 67-2856, 672856 Применяемость: SLX 100, SLX 200, SLX 300, SLX 400	**22 780р.**	
	**RC-U0251**	Радиатор, аналог для Volvo FH13 (FM4), оригинальный номер: 22768792. Габариты: 14"x34"x16 мм. Подключение: вход Ø 15,3 мм., выход Ø 13,7 мм.	**9 110р.**	
	**RC-U0253**	Радиатор, аналог для MAN TGS, оригинальный номер: 81.61920.0030. Габариты: 14"x31"x16 мм. Подключение: вход Ø 14,4 мм., выход Ø 11 мм.	**6 580р.**	

	**RC-U0241**	Радиатор 172*530*26 мм., вход Ø 12 мм., выход Ø 12 мм. Аналог конденсора для Zanotti Z10/Z12/Z20 Оригинальный номер: 3CND573	**7 180р.**	
	RC-U0242	Радиатор 172*730*26 мм., вход Ø 12 мм., выход Ø 12 мм. Аналог конденсора для Zanotti Z25/Z30/Z35 Оригинальный номер: 3CND579	**7 980р.**	
	RC-U0243	Радиатор 172*850*26 мм., вход Ø 12 мм., выход Ø 12 мм. Аналог конденсора для Zanotti Z38 Оригинальный номер: 3CND580, 3CND575, 3CND514	**9 980р.**	
	**RC-U0236**	Радиатор 14"x33"x20 мм., вход Ø 14,5 мм., выход Ø 14,5 мм. Аналог для Volvo FH12, FH16 (с 2003 по 2008) Оригинальные номера: 20555299, 20838901, 21086300	**8 750р.**	
	**RC-U0240**	Радиатор 542*538*16 мм., вход Ø 14,5 мм., выход Ø 14,5 мм. Аналог для DAF 1629115.	**11 880р.**	
	**RC-U0262**	Радиатор 350x405x20 мм., вход Ø 15,4 мм., выход Ø 10 мм. резьба M16x15, встроенный ресивер (фильтр-осушитель). Применяемость: RC-U06158, RC-U06159, RC-U06168, RC-U06169.	**5 000р.**	
	**RC-U0266**	Радиатор 16"x38"x25 мм., вход Ø 19 мм. под пайку, выход Ø 15 мм. под пайку.	**33 160р.**	
	RC-U0265	Радиатор 19"x38"x25 мм., вход Ø 19 мм. под пайку, выход Ø 15 мм. под пайку.	**32 900р.**	

РЕССИВЕРЫ, ОСУШИТЕЛИ, СИЛИКАГЕЛЬ

Ресиверы вертикальные универсальные

Фото	Артикул	Наименование	Цена	Статус
	**RC-U05108**	Ресивер (фильтр-осушитель) вертикальный. Высота общая 200 мм.,высота баллона 170 мм., диаметр 60 мм., объем 440 мл. Вход / выход наружная резьба 5/8"-18UNF, O-Ring, под фитинг 3/8", G6, №6 Датчик давления 3/8"-24UNF наружная резьба — 2 шт.	**760р.**	
	**RC-U0501**	Ресивер (фильтр-осушитель) вертикальный. Длина общая 200 мм., высота балона 170 мм., D-60 мм., V-440 мл. Вход/выход наружная резьба 5/8"-18UNF, O-Ring, под фитинг 3/8", G6, №6 Датчик давления 3/8"-24UNF наружная резьба - 2шт.	**710р.**	
	**RC-U0502**	Ресивер (фильтр-осушитель) вертикальный. Длина общая 150 мм., высота балона 120 мм., D-76 мм., V-500 мл. Вход/выход наружная резьба 5/8"-18UNF, O-Ring, под фитинг 3/8", G6, №6 Датчик давления 3/8"-24UNF наружная резьба - 2шт.	**1 050р.**	
	**RC-U05107**	Ресивер (фильтр-осушитель) вертикальный. Высота общая 170 мм., высота баллона 139 мм., диаметр 74 мм., объем 500 мл. Вход / выход наружная резьба 5/8"-18UNF, O-Ring, под фитинг 3/8", G6, №6 Датчик давления 3/8"-24UNF наружная резьба — 1 шт. Заправочный порт 7/16"-20UNF	**2 590р.**	
	**RC-U0505**	Ресивер (фильтр-осушитель) вертикальный. Длина общая 200 мм., высота балона 170 мм., D-60 мм., V-440 мл. Вход/выход наружная резьба 5/8"-18UNF, Flayer, под фитинг 3/8", G6, №6 Датчик давления 3/8"-24UNF наружная резьба - 2шт.	**710р.**	
	**RC-U0506**	Ресивер (фильтр-осушитель) вертикальный. Длина общая 200 мм., высота балона 170 мм., D-76 мм., V-720 мл. Вход и выход наружная резьба 5/8"-18UNF, O-Ring, под фитинг 3/8", G6, №6 Датчик давления 3/8"-24UNF наружная резьба - 2шт.	**1 100р.**	
	**RC-U0530**	Ресивер (фильтр-осушитель) вертикальный. Длина общая 200 мм., высота балона 170 мм., D-60 мм., V-440 мл. Вход/выход наружная резьба 9/16"-18UNF, O-Ring, под фитинг (Август) G6, №6, резьба гайки 9/16"-18UNF Mini Датчик давления 3/8"-24UNF наружная резьба - 2шт.	**735р.**	
	**RC-U0530-1**	Ресивер (фильтр-осушитель) вертикальный. Длина общая 200 мм., высота балона 170 мм., D-60 мм., V-440 мл. Вход/выход наружная резьба 9/16"-18UNF, O-Ring, под фитинг (Август) G6, №6, резьба гайки 9/16"-18UNF Mini Датчик давления 3/8"-24UNF наружная резьба - 1шт.	**735р.**	
	**RC-U0552**	Ресивер (фильтр-осушитель) вертикальный. Высота общая 200 мм., высота баллона 170 мм., диаметр 60 мм., объем 440 мл. Вход наружная резьба 5/8"-18UNF, O-Ring, под фитинг 3/8", G6, №6 Выход внутренняя резьба 5/8"-18UNF, O-Ring, под фитинг 3/8", G6, №6 Датчик давления 3/8"-24UNF наружная резьба — 1 шт. Смотровое стекло, заправочный порт 7/16"-20UNF Аналог T7060/Puma210, 87343822, 82023593, 47446232, 47446236	**940р.**	
	**RC-U05106**	Ресивер (фильтр-осушитель) вертикальный. Высота общая 148 мм., высота баллона 118 мм., диаметр 76 мм., объем 460 мл. Вход / выход наружная резьба 5/8"-18UNF, Flayer, под фитинг 3/8", G6, №6 Датчик давления 3/8"-24UNF наружная резьба — 2 шт.	**1 190р.**	
	**RC-C5170**	Ресивер (фильтр-осушитель) вертикальный. Длина общая 213 мм., высота балона 170 мм., D-102 мм., V-1320 мл. Вход/выход наружная резьба 5/8"-18UNF, O-Ring, под фитинг 3/8", G6, №6 Датчик давления 3/8"-24UNF наружная резьба - 2шт.	**2 440р.**	
	**RC-U0567**	Ресивер (фильтр-осушитель) вертикальный. Длина общая 206 мм., высота балона 176 мм., D-70 мм., V-640 мл. Вход/выход наружная резьба 5/8"-18UNF, Flayer, под фитинг 3/8", G6, №6 Датчик давления 3/8"-24UNF наружная резьба - 2шт.	**1 190р.**	
	**RC-U0586**	Ресивер (фильтр-осушитель) вертикальный. Длина общая 228 мм., высота балона 198 мм., D-102 мм., V-1530 мл. Вход/выход наружная резьба 5/8"-18UNF, O-Ring, под фитинг 3/8", G6, №6 Датчик давления 3/8"-24UNF наружная резьба - 2шт.	**3 360р.**	
	**RC-U05111**	Ресивер (фильтр-осушитель) вертикальный. Высота общая 250 мм., диаметр 35 мм., объем 160 мл. Вход / выход Ø 10.15 мм., PAD	**1 360р.**	
	**RC-U05110**	Ресивер (фильтр-осушитель) вертикальный. Высота общая 245 мм., диаметр 60 мм., объем 540 мл. Вход / выход Ø 10.15 мм., PAD	**1 980р.**	
	**RC-U0588**	Ресивер (фильтр-осушитель) вертикальный. Длина общая 210 мм., высота балона 185 мм., D-76 мм., V-800 мл. Вход/выход наружная резьба 5/8"-18UNF, O-Ring, под фитинг 3/8", G6, №6 Датчик давления 3/8"-24UNF наружная резьба - 1шт.	**2 130р.**	

	**RC-U05109**	Ресивер (фильтр-осушитель) вертикальный. Высота общая 250 мм., высота баллона 220 мм., диаметр 76 мм., объем 870 мл. Вход / выход наружная резьба 5/8"-18UNF, O-Ring, под фитинг 3/8", G6, №6 Датчик давления 3/8"-24UNF наружная резьба — 2 шт.	**1 650р.**	

Ресиверы горизонтальные универсальные

Фото	Артикул	Наименование	Цена	Статус
	**RC-U0503**	Ресивер (фильтр-осушитель) горизонтальный. Длина общая 238 мм., длина балона 178 мм., D-63 мм., V-500 мл. Вход/выход наружная резьба 5/8"-18UNF, O-Ring, под фитинг 3/8", G6, №6 Датчик давления 3/8"-24UNF наружная резьба - 1шт.	**1 370р.**	
	**RC-U0533**	Ресивер (фильтр-осушитель) горизонтальный. Длина общая 238 мм., длина балона 178 мм., D-63 мм., V-500 мл. Вход/выход наружная резьба 5/8"-18UNF, O-Ring, под фитинг 3/8", G6, №6 Датчик давления 3/8"-24UNF наружная резьба - 1шт.	**1 600р.**	
	**RC-U0540**	Ресивер (фильтр-осушитель) горизонтальный. Длина общая 248 мм., длина балона 206 мм., D-63 мм., V-620 мл. Вход/выход наружная резьба 5/8"-18UNF, O-Ring, под фитинг 3/8", G6, №6 Датчик давления 3/8"-24UNF наружная резьба - 1шт.	**2 500р.**	
	**RC-U0504**	Ресивер (фильтр-осушитель) горизонтальный. Длина общая 248 мм., длина балона 188 мм., D-76 мм., V-800 мл. Вход/выход наружная резьба 5/8"-18UNF, O-Ring, под фитинг 3/8", G6, №6 Датчик давления 3/8"-24UNF наружная резьба - 1шт.	**1 620р.**	
	**RC-U05004**	Ресивер (фильтр-осушитель) горизонтальный. Длина общая 266 мм., длина балона 180 мм., D-76 мм., V-770 мл. Вход/выход наружная резьба 5/8"-18UNF, O-Ring, под фитинг 3/8", G6, №6 Датчик давления 3/8"-24UNF наружная резьба - 1шт.	**1 620р.**	
	**RC-U0575**	Ресивер (фильтр-осушитель) горизонтальный. Длина общая 270 мм., длина балона 194 мм., D-76 мм., V-820 мл. Вход/выход наружная резьба 5/8"-18UNF, O-Ring, под фитинг 3/8", G6, №6 Датчик давления 3/8"-24UNF наружная резьба - 1шт.	**1 855р.**	
	**RC-U0532**	Ресивер (фильтр-осушитель) горизонтальный. Длина общая 169 мм., длина балона 114 мм., диаметр 76 мм., V=480 мл. Вход/выход наружная резьба 5/8"-18UNF, O-Ring, под фитинг 3/8", G6, №6	**1 550р.**	
	**RC-U0577**	Ресивер (фильтр-осушитель) горизонтальный. Длина общая 420 мм., длина балона 375 мм., D-45 мм., V-540 мл. Вход/выход наружная резьба 5/8"-18UNF, O-Ring, под фитинг 3/8", G6, №6	**2 085р.**	
	**RC-U05114**	Ресивер (фильтр-осушитель) горизонтальный. Длина общая 200 мм., длина баллона 160 мм., диаметр 76 мм., объем 640 мл. Вход / выход наружная резьба 5/8"-18UNF, O-Ring, под фитинг 3/8", G6, №6	**1 920р.**	
	**RC-U0583**	Ресивер (фильтр-осушитель) с кронштейном. Аналог Автохолод. Длина общая 240 мм., длина балона 170 мм., D-76 мм., V-720 мл. Вход/выход наружная резьба 5/8"-18UNF, O-Ring, под фитинг 3/8", G6, №6 Датчик давления 3/8"-24UNF наружная резьба - 1шт.	**2 760р.**	
	**RC-U0531**	Ресивер (фильтр-осушитель) горизонтальный, алюминиевый с кронштейном. Длина 310 мм., длина баллона 220 мм., D-89 мм., V-1300 мл. Вход/выход наружная резьба 5/8"-18UNF O-Ring, под фитинг 3/8", G6, №6. Заправочный порт 7/16"-20UNF.	**3 350р.**	
	**RC-U0572**	Ресивер (фильтр-осушитель) горизонтальный, алюминиевый с кронштейном. Длина 310 мм., длина балона 220 мм., D-89 мм., V-1300 мл. Вход/выход наружная резьба 5/8"-18UNF O-Ring, под фитинг 3/8, G6, №6. Заправочный порт 7/16"-20UNF.	**3 360р.**	

Фильтры-осушители на рефрижераторы

Фото	Артикул	Наименование	Цена	Статус
	**RC-U0579**	Бак фреона Ресивер аналог **Thermo King 67-1542**, 671542, 671-542, 67-1130, 671130, 671-130, 5D50909G02, 5D39996G01 (SL-100 / SL100, SL-200 / SL200, SL-400 / SL400,SL-100e / SL100E, SL-200e / SL200E, SL-400e / SL400E, SL-100e Tier2, SL100eTier2, SL-200e Tier2 / SL200eTier2, SL-400e Tier2 / SL400eTier2, SL-400e SR, SL400ESR, Spectrum SL Tier2, SpectrumSLTier2, Spectrum SL Multi-Temp, SpectrumSLMultiTemp)	**10 950р.**	
	**RC-U0539**	Дегидратор (фильтр-осушитель), аналог Carrier, Thermo King Длина 223 мм., длина баллона 183 мм., D-89 мм. Вход/выход наружная резьба 11/16"-16UN, ORFS Канавка под кольцо Ø 8,2/12,8 мм.	**2 800р.**	
	**RC-U0541**	Дегидратор (фильтр-осушитель), аналог Carrier, Thermo King Длина 225 мм., длина баллона 185 мм., D-76 мм. Вход/выход наружная резьба 11/16"-16UN, ORFS Канавка под кольцо Ø 8/12,8 мм.	**1 730р.**	
	**RC-U0566**	Дегидратор (фильтр-осушитель) Длина 225 мм., длина баллона 190 мм., D-76 мм. Вход/выход наружная резьба 13/16"-16UN, ORFS Канавка под кольцо Ø 7,9/12,7 мм.	**1 690р.**	
	**RC-U05100**	Дегидратор (фильтр-осушитель), аналог Carrier 14-00326-05. Длина 225 мм., длина баллона 187 мм., D-76 мм. Вход/выход наружная резьба 13/16"-16UN, ORFS Канавка под кольцо Ø 11/15,8 мм.	**1 780р.**	
	**RC-U0544**	Дегидратор (фильтр-осушитель), аналог Thermo King SMX, SL, SLX, SLXe, UT-800/1200 Длина 235 мм., длина баллона 188 мм., D-89 мм. Вход наружная резьба 1"-14UNS, ORFS, канавка под кольцо Ø14,5/19 мм. Выход наружная резьба 13/16"-16UN, ORFS, канавка под кольцо Ø11,5/15,7 мм.	**3 810р.**	
	**RC-U05121**	Дегидратор (фильтр-осушитель) Длина общая 245 мм., длина баллона 190 мм., диаметр 76 мм. Вход / выход наружная резьба 5/8"-18UNF, Flayer	**2 130р.**	

	**RC-U0581**	Дегидратор (фильтр-осушитель), аналог АВГУСТ Длина 250 мм., длина баллона 198 мм., D-76 мм. Вход/выход наружная резьба M24x1,5 Присоединительный диаметр 18,2 мм.	**2 990р.**	
	**RC-U0559**	Дегидратор (фильтр-осушитель), аналог DML ALKO Control ADK304 Длина общая 252 мм., длина баллона 187 мм., диаметр 76 мм. Вход/выход наружная резьба 3/4"-16UNF, Flayer	**2 150р.**	
	**RC-U0584**	Дегидратор (фильтр-осушитель) аналог DML 414 Danfoss (023Z0109). Длина общая 252 мм., длина балона 196 мм., диаметр 89 мм. Вход/выход наружная резьба 3/4"-16UNF Flayer.	**2 670р.**	
	**RC-U0595**	Дегидратор (фильтр-осушитель), аналог DML 306 Danfoss. Длина общая 258 мм., длина баллона 186 мм., диаметр 76 мм. Вход/выход наружная резьба 7/8"-14UNF, Flayer	**1 983р.**	
	**RC-U0536**	Дегидратор (фильтр-осушитель), аналог DML 083 Danfoss. Длина общая 156 мм., длина баллона 100 мм., диаметр 54 мм. Вход/выход наружная резьба 5/8"-18UNF Flayer	**1 135р.**	
	**RC-U0594**	Дегидратор (фильтр-осушитель), аналог DML 083FS Danfoss 023Z1323 Длина 140 мм., длина баллона 100 мм., D-54 мм. Вход/выход наружная резьба 11/16"-16UN, ORFS Канавка под кольцо Ø 8,2/12,8 мм.	**1 510р.**	
	**RC-U05117**	Дегидратор (фильтр-осушитель), аналог DML 084FS Danfoss 023Z132291 Длина общая 140 мм., длина баллона 100 мм., диаметр 54 мм. Вход / выход наружная резьба 13/16"-16UN, ORFS Канавка под кольцо Ø 11.5/15.8 мм.	**1 770р.**	
	**RC-U0537**	Дегидратор (фильтр-осушитель), аналог DML 163, Carrier, Thermo King Длина 150 мм., длина баллона 110 мм., D-75 мм. Вход/выход наружная резьба 11/16"-16UN, ORFS Канавка под кольцо Ø 8,2/12,8 мм.	**1 920р.**	
	**RC-U05120**	Дегидратор (фильтр-осушитель), аналог DML 164FS Danfoss 023Z0246 Длина общая 160 мм., длина баллона 110 мм., диаметр 75 мм. Вход / выход наружная резьба 13/16"-16UN, ORFS Канавка под кольцо Ø 11.5 / 15.7 мм.	**1 650р.**	
	**RC-U0538**	Дегидратор (фильтр-осушитель), аналог DML 163 Danfoss 023Z5008 Длина 165 мм., длина баллона 110 мм., D-75 мм. Вход/выход наружная резьба 5/8"-18UNF, Flayer	**1 250р.**	
	**RC-U05119**	Дегидратор (фильтр-осушитель), аналог DML 164 Danfoss 023Z5009 Длина общая 170 мм., длина баллона 110 мм. диаметр 75 мм. Вход / выход наружная резьба 3/4"-16UNF, Flayer	**1 550р.**	
	**RC-U0597**	Дегидратор (фильтр-осушитель), аналог Thermo King 66-8065 Длина 143 мм., длина баллона 110 мм., D-75 мм. Вход/выход наружная резьба 9/16"-18UNF, ORFS Канавка под кольцо Ø 6,8/11 мм.	**2 130р.**	
	**RC-U0576**	Дегидратор (фильтр-осушитель), Длина 160 мм., длина баллона 120 мм., D-75 мм. Вход и выход наружная резьба 11/16"-16UN, ORFS Канавка под кольцо Ø 11/16 мм.	**2 085р.**	
	**RC-U05112**	Ресивер (фильтр-осушитель) вертикальный. Высота общая 250 мм., высота баллона 213 мм., диаметр 67 мм., объем 640 мл. Вход / выход наружная резьба M16x1.5, присоединительный диаметр Ø 10.15 мм. Датчик давления 3/8"-24UNF наружная резьба — 2 шт.	**1 580р.**	
	**RC-U0553**	Дегидратор (фильтр-осушитель). Длина 108 мм., длина баллона 72 мм., D-54 мм. Вход/выход наружная резьба 9/16"-18UNF, ORFS Канавка под кольцо Ø 6/14 мм.	**1 780р.**	
	**RC-U0554**	Дегидратор (фильтр-осушитель), аналог DML 053, Thermo King 61-3852 Длина 114 мм., длина баллона 72 мм., D-54 мм. Вход/выход наружная резьба 11/16"-16UN, ORFS Канавка под кольцо Ø 8,2/12,8 мм.	**1 780р.**	
	**RC-U0580**	Дегидратор (фильтр-осушитель), аналог Zanotti 3FLT177 Длина 148 мм., длина баллона 108 мм., D-74 мм. Вход/выход наружная резьба 11/16"-16UNF, ORFS Канавка под кольцо Ø 8,2/12,8 мм.	**1 990р.**	
	**RC-U0558**	Дегидратор (фильтр-осушитель), аналог Thermo King Длина 127 мм., длина баллона 86 мм., D-60 мм. Вход/выход наружная резьба 5/8"-18UNF, O-Ring	**2 220р.**	
	**RC-U0542**	Дегидратор (фильтр-осушитель), аналог Thermo King Длина 176 мм., длина баллона 118 мм., D-76 мм. Вход/выход наружная резьба 11/16"-16UN, ORFS Канавка под кольцо Ø 8,2/12,8 мм.	**2 380р.**	
	**RC-U0549**	Ресивер (фильтр-осушитель) аналог Carrier Viento 65-60078-10 Длина общая 160 мм., D-80 мм. Вход: PAD (d 8.6) Выход: PAD (d 8.6) Температурный диапозон -40° C – + 70° C	**2 500р.**	
	**RC-U05101**	Ресивер (фильтр-осушитель) аналог Carrier 65-66816-00 Длина общая 252 мм.,длина баллона 197мм. Вход/выход наружная резьба 11/16"-16UN, ORFS Канавка под кольцо Ø 8/12,5 мм. Применяемость Carrier Citimax 280 330 400	**3 120р.**	

	**RC-U0587**	Ресивер аналог Carrier 65-66816-00 Длина общая 225 мм., длина баллона 184 мм., диаметр 102 мм., объем 1 445 мл. Вход под пайку Выход наружная резьба 1"-14UNS, ORFS	**6 670р.**	
	**RC-U05103**	Ресивер, аналог Carrier Maxima/Supra (65-60055-06) Длина общая 440 мм., длина баллона 357 мм., диаметр 130 мм., объем 4434 мл. Подключение: наружная резьба 11/16"-16UN, ORFS, канавка под кольцо Ø 8/12,5 мм. внутренняя резьба 11/16"-16UN, O-Ring внутренняя резьба 9/16"-18UNF, O-Ring Датчик давления 3/8"-24UNF наружная резьба — 1 шт. Смотровое стекло, заправочный порт 7/16"-20UNF	**18 880р.**	
	**RC-U05105**	Ресивер, аналог Carrier Xarios 300/350 (65-60060-00) Длина общая 186 мм., длина баллона 186 мм., диаметр 65 мм., объем 560 мл. Подключение: наружная резьба 11/16"-16UN, ORFS, канавка под кольцо Ø 8/12,5 мм. под пайку Ø 14 мм. Заправочный порт 7/16"-20UNF	**8 460р.**	
	**RC-U05115**	Дегидратор (фильтр-осушитель) Длина общая 104 мм., длина баллона 66 мм., диаметр 43 мм. Вход / выход под пайку Ø 10 мм	**690р.**	
	**RC-U05116**	Дегидратор (фильтр-осушитель) Длина общая 113 мм., длина баллона 75 мм., диаметр 54 мм. Вход / выход под пайку Ø 10 мм	**790р.**	
	**RC-U05118**	Дегидратор (фильтр-осушитель) Длина общая 153 мм., длина баллона 110 мм., диаметр 75 мм. Вход / выход под пайку Ø 10 мм.	**1 710р.**	
	**RC-U05104**	Ресивер, аналог Carrier Xarios 400/500/600 (65-60056-02) Длина общая 320 мм., длина баллона 240 мм., диаметр 98 мм., объем 1770 мл. Подключение наружная резьба 11/16"-16UN, ORFS, канавка под кольцо Ø 8/12,5 мм. Заправочный порт 7/16"-20UNF	**6 890р.**	
	**RC-U0591**	Ресивер аналог Zanotti FZ 213/214/219 3SRP002 (5802444) Длина общая 200 мм., длина баллона 172 мм., диаметр 76 мм., объем 750 мл. Вход под пайку Выход наружная резьба 1"-14UNS, ORFS	**4 860р.**	
	**RC-U0599**	Ресивер аналог Zanotti Zero 25S/30S/35S, 3SRP005 (с кронштейном) Длина общая 180 мм., длина баллона 173 мм., диаметр 76 мм., объем 650 мл. Вход под пайку Ø 12 Выход наружная резьба 1"-14UNS, ORFS	**4 850р.**	

Ресиверы для сельхозтехники, грузовых автомобилей и автобусов

Фото	Артикул	Наименование	Цена	Статус
	**RC-U0582**	Ресивер (фильтр-осушитель), аналог DEUTZ, LAMBORGHINI, SAME Длина общая 303 мм., длина баллона 300 мм., диаметр 45 мм., объем 420 мл.	**1 980р.**	
	**RC-U0543**	Ресивер (фильтр-осушитель), аналог MAN Длина баллона 403 мм., диаметр 45 мм., объем 570 мл.	**2 210р.**	
	**RC-U05113**	Ресивер (фильтр-осушитель) с фланцем Высота общая 330 мм., высота баллона 205 мм., диаметр 80 мм., объем 800 мл. Вход NECK (Ø17.8мм) с фланцем Выход Ø 20.5 мм., PAD Заправочный порт H (16мм) R134a	**3 710р.**	
	**RC-U0547**	Ресивер (фильтр-осушитель), аналог Mersedes, MAN Высота общая 290 мм., высота балона 260 мм., D-50 мм., объем 460 мл. Вход/выход наружная резьба 3/4"-16UNF, O-Ring, под фитинг 1/2", G8, №8 Датчик давления 3/8"-24UNF наружная резьба - 2шт.	**2 675р.**	
	**RC-U0564**	Ресивер (фильтр-осушитель), аналог MAN Высота общая 290 мм., высота балона 260 мм., D-50 мм., объем 460 мл. Вход/выход наружная резьба 5/8"-18UNF, O-Ring, под фитинг 3/8", G6, №6 Датчик давления 3/8"-24UNF наружная резьба - 2шт.	**2 580р.**	
	**RC-U0548**	Ресивер (фильтр-осушитель), аналог Volvo 8FT351196641 Высота общая 225 мм., высота балона 200 мм., D-74 мм., объем 800 мл. Вход/выход наружная резьба 5/8"-18UNF, O-Ring, под фитинг 3/8", G6, №6	**2 250р.**	

	**RC-U0598**	Ресивер (фильтр-осушитель) вертикальный, аналог 82422923 для Volvo FH4 Длина баллона 205 мм., диаметр 80 мм., объем 800 мл. Вход Ø 20,5 мм., канавка уплотнительного кольца Ø 24/31,6 мм. Выход Ø 18 мм., канавка уплотнительного кольца Ø 22/29,5 мм.	**5 650р.**	
	**RC-U05102**	Ресивер (фильтр-осушитель) вертикальный, аналог TAM JB800.45.082a Высота общая 215 мм., высота балона 180мм., объем 480 мл. D 60 мм. Вход/выход наружная резьба M16x1,5, присоединительный Ø 10 мм. Датчик давления 3/8"-24UNF наружная резьба — 2 шт.	**1 390р.**	
	**RC-U0563**	Ресивер (фильтр-осушитель), аналог на Konvekta H14-003-044 комбайн CLAAS Высота общая 220 мм., высота балона 190 мм., D-74 мм., объем 760 мл. Вход/выход наружная резьба 5/8"-18UNF, O-Ring, под фитинг 3/8", G6, №6 Датчик давления 3/8"-24UNF наружная резьба - 1шт.	**3 310р.**	
	**RC-U0573**	Ресивер (фильтр-осушитель) Высота общая 155 мм., высота балона 122 мм., D-75 мм., объем 480 мл. Вход/выход наружная резьба 5/8"-18UNF, O-Ring, под фитинг 3/8", G6, №6 Датчик давления 3/8"-24UNF наружная резьба - 1шт.	**2 210р.**	
	**RC-U0593**	Ресивер (фильтр-осушитель), аналог Claas 7700067302 Длина общая 216 мм., длина баллона 175 мм., диаметр 74 мм., объем 700 мл. Вход и выход 5/8"-18UNF O-Ring, под фитинг 3/8", G6, №6 Вход под датчик 3/8"-24UNF наружная резьба-1шт	**2 670р.**	
	**RC-U0561**	Ресивер (фильтр-осушитель), для МТЗ Высота общая 176 мм., высота баллона 146 мм., диаметр 76 мм., объем 600 мл. Вход и выход 5/8"-18UNF O-Ring, под фитинг 3/8", G6, №6 Заправочный порт 7/16"-24UNF	**2 150р.**	
	**RC-U0565**	**Ресивер (фильтр-осушитель), аналог (Элинж) совместим с а/м** Газель Next Газ АС.118.927 Высота общая 125 мм., высота балона 95 мм., D-102 мм., объем 720 мл. Вход/выход наружная резьба 5/8"-18UNF, O-Ring, под фитинг 3/8", G6, №6 Датчик давления 3/8"-24UNF наружная резьба - 2шт.	**1 615р.**	
	**RC-U0546**	Ресивер (фильтр-осушитель), аналог John Deere, Case, New Holland Длина общая 200 мм., длина баллона 140 мм., диаметр 102 мм., объем 1000 мл. Вход и выход 5/8"-18UNF O-Ring, под фитинг 3/8", G6, №6	**2 050р.**	
	**RC-U0555**	Дегидратор (фильтр-осушитель), аналог KONVEKTA H14-001-058-01 Длина общая 245 мм.,длина балона 186 мм., D-76 мм. Вход/выход наружная резьба 7/8"-14UNF, O-Ring, под фитинг 5/8", G10, №10	**3 210р.**	
	**RC-U0569**	Дегидратор (фильтр-осушитель), аналог Emerson Type EK 163 Длина общая 173 мм.,длина балона 123 мм., D-65 мм. Вход/выход наружная резьба 5/8"-18UNF, Flayer, под фитинг 3/8", G6, №6	**2 186р.**	
	**RC-U0578**	Дегидратор (фильтр-осушитель), аналог Danfoss DML 305FS (023Z0264) Длина общая 240 мм., длина баллона 190 мм., D-76 мм. Вход/выход наружная резьба 1"-14UNS, ORFS Канавка под кольцо Ø 14,5/19,2 мм.	**2 085р.**	
	**RC-U0560**	Дегидратор (фильтр-осушитель), аналог John Deere RE214440 Длина общая 292 мм., длина баллона 245 мм., D-76 мм. Вход внутренняя резьба 5/8"-18UNF, O-Ring, под фитинг 3/8", G6, №6 Выход наружная резьба 5/8"-18UNF, O-Ring, под фитинг 3/8", G6, №6	**2 950р.**	
	**RC-U0570**	Дегидратор (фильтр-осушитель), аналог Danfoss DML033 023Z5036 Длина общая 112 мм.,длина балона 62 мм., D-60 мм. Вход/выход наружная резьба 5/8"-18UNF, Flayer, под фитинг 3/8", G6, №6	**1 322р.**	
	**RC-U0571**	Дегидратор (фильтр-осушитель) Длина общая 132 мм., длина баллона 72 мм., диаметр 54 мм. Вход / выход наружная резьба 5/8"-18UNF, Flayer, под фитинг 3/8", G6, №6	**1 210р.**	
	**RC-U0574**	Дегидратор (фильтр-осушитель), аналог Case, New Holland, McCormic Длина общая 210 мм.,длина балона 162 мм., D-102 мм. Вход/выход наружная резьба 5/8"-18UNF, O-Ring, под фитинг 3/8", G6, №6	**3 300р.**	
	**RC-U0568**	Осушитель системы кондиционирования аналог : **SCANIA 1772730 IN: φ8,9 OUT: φ8,4 φ98x171.5mm**	**3 215р.**	
	**RC-U0589**	Ресивер (фильтр-осушитель), аналог 1901207 для John Deere Длина общая 272 мм., длина баллона 180 мм., диаметр 63 мм., объем 500 мл. Вход и выход 5/8"-18UNF, O-Ring, под фитинг 3/8", G6, №6 Заправочный порт 7/16"- 20UNF.	**2 955р.**	
	**RC-U0596**	Ресивер (фильтр-осушитель), аналог 85804063 для New Holland Длина общая 245 мм., длина баллона 142 мм., диаметр 76 мм., объем 600 мл. Вход и выход 5/8"-18UNF, O-Ring, под фитинг 3/8", G6, №6 Заправочный порт 7/16"-20UNF	**1 920р.**	

Маслоотделители

Фото	Артикул	Наименование	Цена	Статус
	**RC-U0557**	Масляный фильтр компрессора аналог **Thermo King 66-7800**. Длина 148,5мм., длина баллона 110,1 мм., диаметр 60 мм. Вход масла 11/16 ORFS, Выход масла 9/16 ORFS, Датчик давления резьба 7/16	**5 084р.**	
	**RC-U0562**	Маслоотделитель аналог **Thermo King 66-8548**. Длина 168 мм, длина баллона 124мм., диаметр 76 мм. Вход-Выход 13/16 ORFS, Выход масла 9/16 ORFS.	**5 970р.**	
	**RC-U0545**	Маслоотделитель аналог **Carrier Viento 200, 300, Zanotti (A65-60059-01; SO77X118-65-60059-01)** Общая высота с кронштейнами: 150мм., высота баллона:130мм., диаметр баллона: 77мм, Входы/выходы: наружная резьба 13/16" ORFS, под фитинг 3/8", G6, №6, ORFS; Вывод жидкости наружная резьба 9/16" ORFS.	**6 580р.**	
	**RC-U0585**	Маслоотделитель аналог Carrier Xarios 400/500/600 (65-60057-00) Высота баллона: 130 мм., диаметр баллона: 77 мм. Вход и выход наружная резьба 1"-14UNS ORFS, Вывод жидкости - наружная резьба 9/16"-18UNF ORFS.	**4 860р.**	
	**RC-U0590**	Маслоотделитель аналог Zanotti серии Z (3SPO067) Высота баллона: 130 мм., диаметр баллона: 76 мм. Вход и выход наружная резьба 13/16"-16UNF ORFS, Вывод жидкости наружная резьба 9/16"-18UNF ORFS.	**7 575р.**	
	**RC-U0592**	Маслоотделитель аналог Zanotti SFZ/UFZ (3SPO030) Высота баллона: 130 мм., диаметр баллона: 76 мм. Вход и выход наружная резьба 13/16"-16UNF ORFS, Вывод жидкости наружная резьба 9/16"-18UNF ORFS. Заправочный порт 7/16"-20UNF	**7 575р.**	

Ресиверы для легковых автомобилей

Фото	Артикул	Наименование	Цена	Статус
	**RC-U0511**	Ресивер (докипатель). Высота баллона 223 мм., диаметр 90 мм. Вход внутренняя резьба M27x2, O-Ring, выход наружная резьба M27x2, O-Ring. Ресивер-коллектор (докипатель). В зоне низкого давления климатической установки, установлен на теплом месте в моторном отсеке (довыпаривание). Ресивер-коллектор служит в качестве демпфирующего резервуара и сборника для хладагента и холодильного масла и как защита для компрессора.	**1 017р.**	**АКЦИЯ**
	**RC-U0509**	Ресивер на Audi A3/Beetle/Golf 98-01, W/Черный, Inlet: PAD Fittings Outlet: PAD Fittings, D=60mm, L=160mm	**763р.**	**АКЦИЯ**
	**RC-U0516**	Ресивер на Mitsubishi Galant 94, KIA (Korea), Inlet: PAD Fittings, Outlet: PAD Fittings, D=60mm, L=163mm	**641р.**	**АКЦИЯ**
	**RC-U0517**	Ресивер на Nissan Sentra 331-1.1/Nissan Sunny 94-97 Inlet: PAD Fittings, Outlet: PAD Fittings, D=80mm, L=163mm	**641р.**	**АКЦИЯ**

Осушители

Фото	Артикул	Наименование	Цена	Статус
	**RC-U0507**	осушитель кондиционера для а/м VW Sharan	**1 170р.**	**АКЦИЯ**
	**RC-U0508**	осушитель кондиционера для а/м VW T5	**2 135р.**	
	RC-U0556	осушитель 21*425 mm	**763р.**	**АКЦИЯ**

Силикагель фасованный

Фото	Артикул	Наименование	Цена	Статус
	**RC-U0550**	Силикагель фасованный высота 230mm, диаметр 20 mm	**702р.**	
	RC-U0551	Силикагель фасованный высота 250mm, диаметр 20 mm	**702р.**	

Запасные части к установкам Zanotti, Carrier, Thermo King

Муфты сцепления

Фото	Артикул	Наименование	Цена	Статус
	**RC-U03001**	Муфта сцепления аналог Carrier 50-60196-02, 50-60196-00, 50-60196-01, 71-03334, 71-02179. Применяемость: Maxima 2, Maxima 1000, Maxima1200Mt, Maxima 1300,1300 Mt , Maxima Plus, Genesis TM 800 / GenesisTM800. Масса: 12 кг.	**50 427р.**	
	**RC-U03016**	Муфта сцепления аналог Carrier 50-60196-02, 50-60196-00, 50-60196-01, 71-03334, 71-02179. Применяемость: Maxima 2, Maxima 1000, Maxima1200Mt, Maxima 1300,1300 Mt , Maxima Plus, Genesis TM 800 / GenesisTM800. **КОЛОДКИ НА СКОБАХ**	**57 340р.**	
	**RC-U03013**	Муфта сцепления, аналог 50-60445-01, Vector 1350.	**52 867р.**	
	**RC-U03017**	Муфта сцепления, аналог 50-60445-01, Vector 1350. **КОЛОДКИ НА СКОБАХ**	**59 882р.**	
	**RC-U03004**	Муфта сцепления **A2**, **Ø 120**/90 мм. Аналогичные номера: PP-**50-01171-21**, 50-01171-21, 50-60029-00, 50-60029-01, 50-01171-01, P-50-01171-01, PP500117121, 500117121, 506002900, 506002901, 500117101, P500117101. Применяемость: Supra 322 / Supra 422 / Supra 522 / Supra 550 / Supra 444 / Supra 722U / Supra 822 / Supra 850 / Supra 850 Mt / Supra 850U	**57 849р.**	
	**RC-U03008**	Муфта сцепления **A2**, **Ø 157**/128 мм., масса: 9,6 кг. Аналогичные номера: PP-**50-01171-20**, 50-01171-20, 50-01165-00, 50-01165-01, 50-01171-00, 50-60000-00, 50-60012-00, 50-60012-03, 50-69024-00, PP500117120, 500117120, 500116500, 500116501, 500117100, 506000000, 506001200, 506001203, 506902400. Применяемость: Supra 722 / Supra 744 / Supra 750 / Supra 750 SW / Supra 750 Mt / Genesis B70 / Genesis R70 / Genesis R75 / Oasis 200 / Oasis 250 / Oasis25	**61 509р.**	
	**RC-U03010**	Муфта сцепления **PV8**, **Ø 115**/109 мм., масса: 8,2 кг. Аналогичные номера: **50-01171-24**, 50-60251-00, P-50-60251-00, 500117124, 506025100, P506025100. Применяемость: Supra 850U	**61 509р.**	
	**RC-U03009**	Шкив муфты сцепления PV4 / PV6, Ø 207 мм., аналог 50-60445-01, Vector 1350.	**29 992р.**	
	**RC-U03012**	Шкив муфты сцепления A2, Ø 230/200 мм., аналог 50-60196-02. Применяемость: Maxima 2 / Maxima2, Maxima 1000 / Maxima1000, Maxima1200 Mt / Maxima1200Mt, Maxima 1300 / Maxima1300, Maxima 1300 Mt / Maxima1300Mt, Maxima Plus / MaximaPlus, Genesis TM 800 / GenesisTM800.	**28 670р.**	
	**RC-U03003**	Ремкомплект RC-U03003 для муфты сцепления RC-U03001 аналог к рефрижераторам Carrier Maxima.	**22 875р.**	
	**RC-U03014**	Ремкомплект на скобах для муфты сцепления на Carrier Maxima и Vector	**29 890р.**	
	**RC-U08415**	Шкив, муфта, прижимная пластина Thermo King X430, 226x197, 2A2B OEM: 107-342, 107-342, 1070342, 107-274, 1070274	**40 362р.**	

	**RC-U03002**	Электросцепление аналог Carrier 50-60224-00, 12-0016, 40-4550-24. Применяемость: Maxima Maxima Plus, Maxima 2, Maxima 1000, 1200, 1200Mt,1300,1300 Mt наружный диаметр 178 мм, высота шкива-32мм, высота в сборе 49мм.	**16 572р.**	
	**RC-U03002-01**	Прижимная пластина аналог Carrier 50-60224-00, 12-0016, 40-4550-24, Maxima Maxima Plus, Maxima 2, Maxima 1000, 1200, 1200Mt,1300,1300 Mt наружный диаметр 178 мм, высота шкива-32мм, высота в сборе 49мм.	**3 152р.**	
Фильтры воздушные				
Фото	Артикул	Наименование	Цена	Статус
	**RC-U0388**	Фильтр воздушный аналог Thermo King**11-9059**, CARRIER MAXIMA / SUPRA **30-60049-20** REPLACEMENT	**1 068р.**	
	**RC-U0393**	Фильтр воздушный аналог CARRIER MAXIMA / SUPRA 30-00426-20	**1 424р.**	
	**RC-U03121**	Фильтр воздушный, для Carrier Supra 950 Аналог: 30-60097-20, 306009720, US-30-60097-20, US306009720	**1 627р.**	
	**RC-U03122**	Фильтр воздушный для установок Carrier Vector 15XX/18XX/19XX Аналог: 30-00430-23, 300043023, P-30-00430-23, P300043023	**1 729р.**	
	**RC-U0387**	Фильтр воздушный аналог Thermo King 11-9300 .	**2 135р.**	
	**RC-U0395**	Фильтр воздушный аналог Thermo King 11-9300, корпус фильтра в комплекте.	**5 287р.**	
Конденсоры				
Фото	Артикул	Наименование	Цена	Статус
	**RC-U0245**	Конденсор для рефрижераторной установки Carrier Vector 1350, 1550, 1850, 1850MT, 1950, 1950MT Код OEM: 78-61538-00, 08-00245-02 Габариты: 738*1126*26 мм.	**65 220р.**	
	**RC-U0249**	Конденсор для рефрижераторной установки Zanotti FZ248. Номер по каталогу Zanotti: 3CND226. Вход / выход: Ø 18,5 мм. / Ø 12,5 мм. Габариты: 770*378*90 мм.	**64 610р.**	
	**RC-U0254**	Конденсор для рефрижераторной установки Zanotti SFZ228-229. Номер по каталогу Zanotti: 3CND159. Вход / выход: Ø 16 мм. / Ø 12 мм. Габариты: 880*205*90 мм.	**39 860р.**	
	**RC-U0248**	Конденсор для рефрижераторной установки Carrier Maxima 1300, аналог конденсатора 08-60025-01.	**65 970р.**	
	**RC-U0255**	Конденсор для рефрижераторной установки Carrier Xarios 500/600, аналог конденсора 08-60168-01.	**108 570р.**	
	**RC-U061673**	Конденсор, аналог 67-1763, совместим с Thermo King V-300 Max Габариты 522*400*165 мм. Вход гайка, резьба 5/8"-18UNF, подключение ORFS Выход наружная резьба 13/16"-16UN, ORFS, канавка под кольцо Ø 11/16 мм.	**32 534р.**	

Сальники

Фото	Артикул	Наименование	Цена	Статус
	**RC-U08668**	Сальник (уплотнение вала) компрессора Аналог Thermo King 22-899 для компрессоров X214	**5 643р.**	
	**RC-U08669**	Сальник (уплотнение вала) компрессора Аналог Thermo King 22-778 для компрессоров X418 / X426 / X430	**4 982р.**	
	**RC-U08670**	Сальник (уплотнение вала) компрессора Аналог Thermo King 22-1100 для компрессоров X426/X430/X640/Scroll T-Series	**27 145р.**	
	**RC-U08671**	Сальник (уплотнение вала) компрессора Аналог Thermo King 22-751 для компрессоров X426 / X430	**29 382р.**	
	**RC-U08672**	Сальник (уплотнение вала) компрессора Аналог Thermo King 22-1101 для компрессоров X426LS / X430LS	**29 890р.**	
	**RC-U08673**	Сальник (уплотнение вала) компрессора Аналог Thermo King 22-1318, для компрессоров X426 / X430	**36 905р.**	
	**RC-U08675**	Сальник (уплотнение вала) компрессора, 17-44145-00 Для компрессоров Carrier 05G Для установок Phoenix / Thunderbird / Ultra / Supra	**24 604р.**	
	**RC-U08676**	Сальник (уплотнение вала) компрессора, 17-44740-00 Для компрессоров Carrier 05K Для установок Supra / Maxima	**22 265р.**	
	**RC-U03281**	Сальник промвала и вала вентиляторов для установок Thermo King, аналог 33-2134	**2 100р.**	**НОВИНКА**

Соленоиды

Фото	Артикул	Наименование	Цена	Статус
	**RC-U04111**	Соленоид отсечки топлива 12V, аналог 25-38109-06, для Carrier Vector	**6 965р.**	
	**RC-U04116**	Соленоид оборотов двигателя 12V, для установок Carrier Vector, аналог 10-01178-00SV	**17 182р.**	
	**RC-U04112**	Соленоид оборотов двигателя 12V, аналог 10-01095-00, 10-60018-00, для Carrier Supra / Maxima. На установках Carrier Supra также применяется в качестве соленоида отсечки топлива.	**18 097р.**	
	**RC-U04113**	Соленоид отсечки топлива 12V, аналог 25-15230-01, 29-70206-00 для Carrier Supra / Maxima	**5 897р.**	
	**RC-U04114**	Соленоид отсечки топлива 12V, аналог Thermo King 41-4306, 41-6383 для двигателей Yanmar	**5 897р.**	

	**RC-U04115**	Соленоид топливный 12V, аналог Thermo King 10-44-6727, 44-6727	**1 983р.**	
	**RC-U04117**	Соленоид оборотов двигателя 12V, для установок Thermo King MD-II/KD-II/SB-II/SB-III аналог Thermo King 44-6544	**13 319р.**	
	**RC-U04118**	Соленоид 12V, аналог Thermo King 44-2823	**13 319р.**	
	**RC-U04119**	Соленоид оборотов двигателя 12V, аналог Thermo King 44-9181, 41-1566	**12 099р.**	
Водяные помпы				
Фото	Артикул	Наименование	Цена	Статус
	**RC-U03123**	Водяная помпа, аналог Carrier 25-15425-00 Применяемость: установки Carrier Maxima, двигателя CT4-91 / Kubota 1505 Диаметр крыльчатки: 58 мм.	**7 524р.**	
	**RC-U03124**	Водяная помпа, аналог Carrier 29-70183-00SV Применяемость: установки Carrier Supra, двигателя CT3-69 / Kubota 1105 Диаметр крыльчатки: 68 мм.	**7 527р.**	
	**RC-U03125**	Водяная помпа, аналог Carrier 25-34330-00SV Применяемость: установки Carrier Supra, двигателя CT3-44 / Kubota 722	**9 506р.**	
	**RC-U03126**	Водяная помпа, аналог Carrier 25-37581-10 Применяемость: установки Carrier Vector	**7 676р.**	
	**RC-U03127**	Водяная помпа, аналог Carrier 25-15568-00SV Применяемость: установки Carrier Ultra / Ultima	**7 524р.**	
	**RC-U03128**	Водяная помпа, аналог Thermo King 11-4576	**11 895р.**	
	**RC-U03129**	Водяная помпа, аналог Thermo King 13-508 Применяемость: установки Thermo King, двигателя Yanmar TK 2.35 / 3.53	**8 591р.**	
	**RC-U03130**	Водяная помпа, аналог Thermo King 13-509 Применяемость: установки Thermo King SB/SL/Sle/SLX/SLXe, двигателя Yanmar TK 4.82 / 4.86 / 4.86V	**13 319р.**	

Топливные насосы

Фото	Артикул	Наименование	Цена	Статус
	**RC-U03011**	Универсальный электрический импульсный топливный насос низкого давления для установок Thermo King и Carrier, аналог 10-41-7059. Напряжение 12 V. Вид топлива дизель, максимальный расход 125 л/ч. **Давление: 0,03-0,04Mpa** Штуцер 3/8"-32UNEF, Ø 8,5 мм.	**10 879р.**	
	RC-U03015	Универсальный электрический импульсный топливный насос низкого давления для установок Thermo King и Carrier, аналог 10-41-7059. Напряжение 12 V. Вид топлива дизель, максимальный расход 125 л/ч. **Давление: 0,07-0,08Mpa** Штуцер 3/8"-32UNEF, Ø 8,5 мм.	**10 879р.**	

Клапан водяной

Фото	Артикул	Наименование	Цена	Статус
	**RC-U0656**	Клапан водяной, нормально закрытый, напряжение 12V	**3 965р.**	
	RC-U0657	Клапан водяной, нормально закрытый, напряжение 24V	**3 965р.**	

Натяжители

Фото	Артикул	Наименование	Цена	Статус
	**RC-U03241**	Натяжной ролик в сборе с осью, аналог 78-1283 Ручейковый ролик натяжителя приводного ремня в сборе с осью для установок Thermo King Sle	**9 320р.**	**НОВИНКА**
	**RC-U03251**	Натяжной ролик для Thermo King SLX, аналог 77-3200	**7 450р.**	**НОВИНКА**
	**RC-U03242**	Ось ролика, аналог 77-2687 Втулка ролика-успокоителя, с пружинными шайбами и стопорным кольцом, для установок Thermo King Sle	**2 850р.**	**НОВИНКА**
	**RC-U03247**	Натяжной ролик в сборе с осью, аналог 77-2901 Ручейковый ролик приводного ремня с осью для установок Thermo King SLX/SLXe	**15 900р.**	**НОВИНКА**
	**RC-U03248**	Натяжной ролик для Thermo King SLe, SLX, аналог 78-1622	**9 800р.**	**НОВИНКА**
	**RC-U03249**	Ось ролика, аналог 93-3622 Ось обводного ролика привода вала вентиляторов для установок Thermo King SLX/SLXe	**5 550р.**	**НОВИНКА**
	**RC-U03257**	Натяжной ролик, аналог 77-3038 Ролик натяжителя ремня муфты сцепления для Thermo King SLX	**12 750р.**	**НОВИНКА**
	**RC-U03238**	Натяжной ролик, аналог 77-3068 Ручейковый ролик натяжителя приводного ремня для Thermo King SLXe/SLX	**6 450р.**	**НОВИНКА**
	**RC-U03237**	Натяжной ролик, аналог 77-3072 Гладкий ролик натяжителя приводного ремня для Thermo King SLXe/SLXi	**6 450р.**	**НОВИНКА**
	**RC-U03243**	Натяжной ролик, аналог 78-1547 Гладкий ролик натяжителя приводного ремня с осью для Thermo King Sle	**9 400р.**	**НОВИНКА**
	**RC-U03260**	Натяжной ролик, аналог 77-3061 Ролик ремня T500/T800/1000/1200, Spectrum	**15 900р.**	**НОВИНКА**
	**RC-U03259**	Натяжной ролик в сборе с осью, аналог 78-1843 Гладкий ролик ремня с осью для установок Thermo King	**14 800р.**	**НОВИНКА**

	**RC-U03252**	Натяжной ролик, аналог 77-2708 Промежуточный ролик для установок Thermo King TS-500/600 / UT-800/1200	**5 650р.**	**НОВИНКА**
	**RC-U03244**	Натяжной ролик в сборе с осью, аналог 77-2900 Гладкий ролик приводного ремня с осью для установок Thermo King SLX/SLXe	**15 800р.**	**НОВИНКА**
	**RC-U03245**	Натяжной ролик, аналог 78-1621 Гладкий ролик для установок Thermo King SLX	**12 700р.**	**НОВИНКА**
	**RC-U03246**	Основа натяжного ролика для установок Thermo King SLX/SLXe, аналог 92-6505	**7 730р.**	**НОВИНКА**
	**RC-U03253**	Натяжной ролик в сборе с осью, аналог 78-1847 Гладкий ролик приводного ремня для установок Thermo King SLX/SLXe	**16 650р.**	**НОВИНКА**
	**RC-U03254**	Натяжной ролик, аналог 77-3026 Гладкий ролик ремня для установок Thermo King SLX/SLXe	**10 500р.**	**НОВИНКА**
	**RC-U03255**	Основа натяжного ролика для установок Thermo King SLX/SLXe, аналог 93-4318	**6 370р.**	**НОВИНКА**
	**RC-U03240**	Натяжной ролик, аналог 77-3060 Ролик натяжителя приводного ремня для установок Thermo King T-500	**4 650р.**	**НОВИНКА**
	**RC-U03239**	Натяжной ролик для установок Thermo King, аналог 70-0199	**3 720р.**	**НОВИНКА**
	**RC-U03250**	Натяжной ролик, аналог 77-3037 Ролик натяжителя приводного ремня для установок Thermo King серии T	**4 900р.**	**НОВИНКА**
	**RC-U03256**	Натяжной ролик, аналог 77-2939 Ролик натяжителя приводного ремня для установок Thermo King UT-800/1200	**6 630р.**	**НОВИНКА**
	**RC-U03258**	Натяжной ролик, аналог 70-0200	**10 800р.**	**НОВИНКА**
	**RC-U03261**	Натяжитель ремня, аналог 77-3192 Натяжитель приводного ремня с ручейковым роликом для установок Thermo King SLX/SLXe/SLXi	**26 000р.**	**НОВИНКА**
	**RC-U03262**	Натяжитель ремня в сборе, аналог 77-3189 Натяжитель приводного ремня с гладким роликом в сборе для установок Thermo king SLXe/SLXi	**33 900р.**	**НОВИНКА**
	**RC-U03264**	Натяжитель ремня, аналог 78-1904 Натяжитель приводного ремня без ролика для установок Thermo King SLe/SLX/SLXe	**11 900р.**	**НОВИНКА**
	**RC-U03265**	Натяжитель ремня, аналог 77-2684 Палец ролика натяжителя приводного ремня для установок Thermo King SLe/SLX	**8 200р.**	**НОВИНКА**
	**RC-U03263**	Пружина натяжителя приводного ремня для установок Thermo King SLXe/SLXi, аналог 77-3214	**7 350р.**	**НОВИНКА**
	**RC-U03266**	Втулка ролика натяжителя приводного ремня с упором для установок Thermo King SLe/SLX, аналог 77-2688	**1 360р.**	**НОВИНКА**
	**RC-U03267**	Втулка ролика натяжителя приводного ремня для установок Thermo King SLe/SLX, аналог 77-2689	**910р.**	**НОВИНКА**

	**RC-U03268**	Натяжитель ремня, аналог 78-1620 Натяжитель приводного ремня с ручейковым роликом для установок Thermo King SLe/SLX/SLXe Взаимозаменяемость с RC-U03269	**20 500р.**	**НОВИНКА**
	**RC-U03269**	Натяжитель ремня, аналог 78-1620 Натяжитель приводного ремня с ручейковым роликом для установок Thermo King SLe/SLX/SLXe Взаимозаменяемость с RC-U03268	**22 500р.**	**НОВИНКА**
	**RC-U03270**	Натяжитель ремня, аналог 78-1282 Натяжитель приводного ремня с гладким роликом для установок Thermo King SLe/SLX/SLXe Взаимозаменяемость с RC-U03271	**20 500р.**	**НОВИНКА**
	**RC-U03271**	Натяжитель ремня, аналог 78-1282 Натяжитель приводного ремня с гладким роликом для установок Thermo King SLe/SLX/SLXe Взаимозаменяемость с RC-U03270	**22 500р.**	**НОВИНКА**
	**RC-U03272**	Натяжитель ремня муфты сцепления для установок Thermo King SLX, аналог 78-1887	**19 100р.**	**НОВИНКА**
	**RC-U03273**	Натяжитель приводного ремня с ручейковым роликом в сборе для установок Thermo King SLX, аналог 78-1884	**29 300р.**	**НОВИНКА**
	**RC-U03274**	Шайба проставочная ролика-натяжителя для установок Thermo King SLe/SLX, аналог 55-9959	**445р.**	**НОВИНКА**
	**RC-U03275**	Кронштейн натяжителя для установок Thermo King SLXe 100/200/300/400, аналог 77-3065	**22 600р.**	**НОВИНКА**
	**RC-U03276**	Кронштейн натяжителя для установок Thermo King SLXe 100/200/300/40, аналог 93-1047	**22 600р.**	**НОВИНКА**
	**RC-U03282**	Натяжной ролик, аналог 50-60156-01 Ролик ремня генератора для установок Carrier Supra 550/750/850	**7 600р.**	**НОВИНКА**
	**RC-U03283**	Болт натяжителя ремня для установок Carrier Supra 950/1150, аналог 86-60365-00	**1 880р.**	**НОВИНКА**
	**RC-U03284**	Натяжной ролик ремня Carrier Supra 522/544/550, аналог 50-60005-02	**7 550р.**	**НОВИНКА**
	**RC-U03285**	Втулка натяжителя ремня установок Carrier 1050/1150, аналог 48-60010-08	**840р.**	**НОВИНКА**
	**RC-U03286**	Кронштейн генератора Carrier Maxima 1300, аналог 48-60451-00	**1 730р.**	**НОВИНКА**
	**RC-U03287**	Натяжной ролик, аналог 50-60094-01 Паразитный ролик приводного ремня для установок Carrier Supra Шпилька М20х2,5, L - 82 мм.	**8 200р.**	**НОВИНКА**
	**RC-U03288**	Натяжной ролик ремня для установок Carrier Supra 1150/1050, аналог 50-60469-00	**8 200р.**	**НОВИНКА**
	**RC-U03289**	Натяжной ролик ремня для установок Carrier Supra 1150/1250, аналог 50-60407-01	**8 900р.**	**НОВИНКА**

Разное				
	**RC-U03277**	Вал вентилятора для установок Thermo King, аналог 78-1615 Кронштейн натяжителя для установок Thermo King SLXe 100/200/300/400	**79 000р.**	**НОВИНКА**
	**RC-U03278**	Корпус вала вентилятора для установок Thermo King, аналог 93-5801	**28 300р.**	**НОВИНКА**
	**RC-U03279**	Вал вентилятора для установок Thermo King SLX, аналог 77-2896	**28 500р.**	**НОВИНКА**
	**RC-U03280**	Вал вентиляторов испарителя, в сборе, для установок Thermo King, аналог 78-1682	**62 700р.**	**НОВИНКА**
	**RC-U03290**	Бак расширительный для охлаждающей жидкости Carrier Vector, аналог 58-01432-00	**4 875р.**	**НОВИНКА**

Запчасти к компрессорам Bock, Bitzer

Фото	Артикул	Наименование	Цена	Статус
	**RC-U08413**	Шкив в сборе для Bock FK40/50, Bitzer 4UFC/4TFC/ 4PFC/4NFC, 210x260 мм., 2B 2A, муфта и прижимная пластина внутри. Электромагнитная муфта: наруж. Ø 208 мм., внутр. Ø 143,5 мм., межосевой Ø крепления 130 мм., высота общая с креплением 42,5 мм.	**40 870р.**	
	**RC-U08414**	Шкив в сбор Bock FK40/50, Bitzer 4UFC/4TFC/ 4PFC/4NFC, 210x230 мм., 2B 2A, муфта и прижимная пластина внутри. Электромагнитная муфта: наруж. Ø 208 мм., внутр. Ø 143,5 мм., межосевой Ø крепления 130 мм., высота общая с креплением 42,5 мм.	**40 870р.**	
	**RC-U08733**	Шкив в сборе для Bock FK40/470 с муфтой 24V и прижимной пластиной. Шкив: профиль PV10, Ø 190 мм.	**40 870р.**	
	**RC-U08502**	Поршень с шатуном в сборе **BOCK** FK40-470	**4 728р.**	
	RC-U08503	Поршень с шатуном в сборе **BOCK** FK40-560	**4 728р.**	
	RC-U08504	Поршень с шатуном в сборе **BOCK** FK40-650	**4 728р.**	
	**RC-U08534**	Поршень с шатуном в сборе **Bitzer** 4T	**4 525р.**	
	RC-U08535	Поршень с шатуном в сборе **Bitzer** 4P	**4 525р.**	
	RC-U08536	Поршень с шатуном в сборе **Bitzer** 4NFCY	**4 525р.**	
	**RC-U08505**	Комплект поршневых колец для **BOCK** FK40-470	**895р.**	
	RC-U08506	Комплект поршневых колец для **BOCK** FK40-560	**895р.**	
	RC-U08507	Комплект поршневых колец для **BOCK** FK40-650	**895р.**	
	RC-U08537	Комплект поршневых колец для **Bitzer** 4T	**895р.**	
	RC-U08538	Комплект поршневых колец для **Bitzer** 4P	**895р.**	
	RC-U08539	Комплект поршневых колец для **Bitzer** 4NFCY	**895р.**	
	**RC-U08518**	Коленвал **Bock** FK40	**28 264р.**	
	**RC-U08562**	Коленвал **Bitzer** (4U,4T,4P,4N)	**28 264р.**	
	**RC-U08509**	Клапанная пластина **Bock** type N, FK40 470 & 390	**7 168р.**	
	**RC-U08510**	Клапанная пластина **Bock** Fk40 type K., for all 4 models (390, 470, 560, 650)	**19 520р.**	
	**RC-U08540**	Клапанная пластина **Bitzer**, 4N, 4P	**17 894р.**	
	**RC-U08514**	Передняя крышка с подшипником **Bock**	**11 387р.**	
	**RC-U08515**	Нижняя крышка **Bock** FK-40	**9 354р.**	
	**RC-U08513**	Масляный насос **Bock** FK40	**10 269р.**	

	**RC-U08523**	Ротор топливного насоса **Bock** FK40	**2 339р.**	
	**RC-U08519**	Запорный клапан **Bock** FK40	**5 948р.**	
	**RC-U08520**	Запорный клапан **Bock** FK40	**5 948р.**	
	**RC-U08554**	Запорный клапан **Bitzer** (4U,4T,4P,4N)	**5 795р.**	
	**RC-U08516**	Аварийный клапан **Bock** FK40 (Material: Brass)	**2 949р.**	
	**RC-U08559**	Аварийный клапан **Bitzer** (4U,4T,4P,4N)	**3 711р.**	
	**RC-U08521**	Гильза цилиндра **BOCK** FK40-560	**5 694р.**	
	**RC-U08557**	Гильза цилиндра **Bitzer** 4NFCY	**7 676р.**	
	RC-U08556	Гильза цилиндра **Bitzer** 4P	**7 676р.**	
	**RC-U08517**	Подшипник **Bock** FK40, 50x90x20	**5 236р.**	
	**RC-U08555**	Подшипник **Bitzer, 50x90x20**	**5 592р.**	
	**RC-U08524**	Всасывающий фильтр Bock FK40	**987р.**	
	**RC-U08558**	Всасывающий фильтр Bitzer (4U,4T,4P,4N)	**1 068р.**	
	**RC-U08525**	Масляный фильтр Bock FK40	**1 475р.**	
	**RC-U08526**	Смотровое окошко, резьба M28x1,5	**1 475р.**	
	**RC-U08560**	Смотровое окошко Bitzer (4U,4T,4P,4N). Толщина стекла - 5 мм., Ø стекла - 18,3 мм., резьба M24x1.	**1 170р.**	
	**RC-U08533**	Уплотнительное кольцо **Bock**	**773р.**	
	**RC-U08561**	Уплотнительное кольцо Bitzer (4U,4T,4P,4N). Внутр. Ø 39 мм., наружн. Ø 50,5 мм., толщина 4 мм.	**692р.**	
	**RC-U08511**	Набор прокладок компрессора **Bock** type N, FK40-650/560N	**5 948р.**	

	**RC-U08512**	Набор прокладок компрессора **Bock** FK40 Type K	**5 948р.**	
	**RC-U08527**	Набор прокладок компрессора Type K	**204р.**	
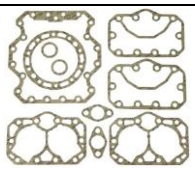	**RC-U08550**	Набор прокладок компрессора **Bitzer** 4N	**5 185р.**	
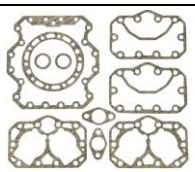	**RC-U08551**	Набор прокладок компрессора **Bitzer** 4P	**5 185р.**	
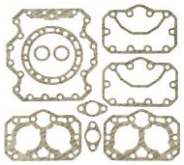	**RC-U08552**	Набор прокладок компрессора **Bitzer** 4T	**5 185р.**	
	RC-U08553	Набор прокладок компрессора **Bitzer** 4U	**5 185р.**	
	**RC-U08528**	Верхняя и нижняя прокладки клапанной пластины Type K	**1 678р.**	
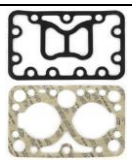	**RC-U08529**	Верхняя и нижняя прокладки клапанной пластины Type N, 390/470	**1 678р.**	
	RC-U08530	Верхняя и нижняя прокладки клапанной пластины Type N, 470	**1 678р.**	
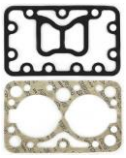	**RC-U08531**	Верхняя и нижняя прокладки клапанной пластины Type N, 560/650	**1 678р.**	
	RC-U08532	Верхняя и нижняя прокладки клапанной пластины Type N, 650	**1 678р.**	
	RC-U08542	Верхняя и нижняя прокладки клапана Bitzer 4N	**1 983р.**	
	RC-U08543	Верхняя и нижняя прокладки клапана Bitzer 4P	**1 983р.**	
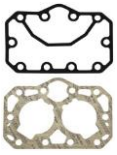	**RC-U08544**	Верхняя и нижняя прокладки клапана Bitzer 4T	**1 983р.**	
	RC-U08545	Верхняя и нижняя прокладки клапана Bitzer 4U	**1 983р.**	
	RC-U08546	Верхняя и нижняя прокладки клапана Bitzer 4N	**1 983р.**	
	RC-U08547	Верхняя и нижняя прокладки клапана Bitzer 4P	**1 983р.**	
	**RC-U08548**	Верхняя и нижняя прокладки клапана Bitzer 4T	**1 983р.**	
	RC-U08549	Верхняя и нижняя прокладки клапана Bitzer 4U	**1 983р.**	

	**RC-U08309**	Сальник компрессора Bitzer 4U/4T/4P/4N	**5 999р.**	
	**RC-U08388**	Сальник компрессора Bock. Ремкомплект компрессора Bock. P/N: 24-01-75-105 Совместим с компрессорами: fkx40-390n, fkx40-470n, fkx40-560n, fkx40-650n fkx40-390k, fkx40-470k, fkx40-560k. Fkx40-650k, fk50 (fkx50) и др	**7 727р.**	
	**RC-U08394**	Сальник компрессора Bock с фланцем (комплект). Ремкомплект компрессора Bock. P/N: 24-01-75-105 Совместим с компрессорами: fkx40-390n, fkx40-470n, fkx40-560n, fkx40-650n fkx40-390k, fkx40-470k, fkx40-560k. Fkx40-650k, fk50 (fkx50) и др.	**14 234р.**	

Запасные части к компрессорам

Пластины прижимные

Фото	Артикул	Наименование	Цена	Статус
	**RC-U0844**	Пластина прижимная к Sanden 5H11 (Шпонка). Наружный диаметр 105 мм., общая высота 24 мм., диаметр бобышки 22 мм., высота бобышки 14 мм., диаметр отверстия 11 мм.	**1 170р.**	
	RC-U0845	Пластина прижимная к Sanden 5H14 (Шпонка). Наружный диаметр 120 мм., общая высота 27 мм., диаметр бобышки 22 мм., Высота бобышки 16 мм., диаметр отверстия 13 мм.	**1 170р.**	
	RC-U0846	Пластина прижимная к Sanden 7H15 (Шпонка). Наружный диаметр 106 мм., общая высота 24 мм., диаметр бобышки 22 мм., высота бобышки 13 мм., диаметр отверстия 13 мм.	**1 170р.**	
	**RC-U0853-1**	Прижимная пластина к Sanden 7H15/комплекту RC-U0853 (Шпонка). Наружный диаметр 110 мм., общая высота 26,5 мм., диаметр бобышки 22 мм., высота бобышки 15 мм., диаметр отверстия 13 мм.	**1 780р.**	
	**RC-U08157**	Пластина прижимная к Sanden 7H15 (Шлиц). Наружный диаметр 105 мм., общая высота 25 мм., диаметр бобышки 20 мм., высота бобышки 12 мм., диаметр шлицев 11,5 мм., длина шлицев 12,5 мм., количество шлицев 22 шт.	**1 475р.**	
	**RC-U08158**	Пластина прижимная к Sanden 7H15 (Шлиц) Наружный диаметр 105 мм., общая высота 27 мм., диаметр бобышки 20 мм., высота бобышки 13,5 мм., диаметр шлицев 11,5 мм., длина шлицев 18,5 мм., количество шлицев 21 шт. (слепой зуб)	**1 475р.**	
	**RC-U08648**	Пластина прижимная к Sanden 7H15/комплекту RC-U08640 (Шлиц). Наружный диаметр 105 мм., общая высота 25 мм., диаметр бобышки 20 мм., высота бобышки 14 мм., диаметр шлицев 12,5 мм., количество шлицев 23 шт.	**1 475р.**	
	**RC-U08565**	Прижимная пластина к Sanden DAF, к шкиву RC-U08564 (Шпонка). Наружный диаметр 110 мм., общая высота 33,5 мм., диаметр бобышки 21,5 мм., высота бобышки 21,5 мм., диаметр отверстия 13 мм.	**2 390р.**	
	**RC-U08101**	Пластина прижимная к Valeo TM-16 (Шлиц). Наружный диаметр 110 мм., общая высота 32 мм., диаметр бобышки 20 мм., высота бобышки 17,5 мм., диаметр шлицев 13,5 мм., длина шлицев 13,5 мм., количество шлицев 25 шт.	**2 847р.**	
	RC-U08107	Пластина прижимная к Valeo TM-21 (Шлиц). Наружный диаметр 110 мм., общая высота 37 мм., диаметр бобышки 20 мм., высота бобышки 22,5 мм., диаметр шлицев 13,5 мм., длина шлицев 14 мм., количество шлицев 25 шт.	**3 152р.**	
	**RC-U08232**	Прижимная пластина к Valeo TM-31 (Шлиц). Наружный диаметр 140 мм., общая высота 30 мм., диаметр бобышки 26 мм., высота бобышки 14,5 мм., диаметр шлицев 17 мм., длина шлицев 17,5 мм., количество шлицев 32 шт.	**4 779р.**	
	**RC-U08159**	Прижимная пластина к Denso 10PA17C (Шлиц). Наружный диаметр 105 мм., общая высота 40 мм., диаметр бобышки 21 мм., высота бобышки 26 мм., диаметр шлицев 13,5 мм., длина шлицев 18 мм., количество шлицев 25 шт.	**1 932р.**	
	**RC-U08095A**	Прижимная пластина к Denso 10PA17C (Шлиц), к компрессору RC-U0847, к комплекту RC-U08128. Наружный диаметр 105 мм., общая высота 30,5 мм., диаметр бобышки 21 мм., высота бобышки 26 мм., диаметр шлицев 13,5 мм., длина шлицев 18 мм. количество шлицев 25 шт.	**1 830р.**	
	**RC-U08122**	Прижимная пластина к Denso 10P30C (Шпонка), к компрессору RC-U08119. Наружный диаметр 134 мм., общая высота 36,5 мм., диаметр бобышки 28 мм., высота бобышки 24,5 мм., диаметр отверстия 15,5 мм.	**3 711р.**	
	**RC-U08235**	Прижимная пластина к DKS17C (Шлиц). Наружный диаметр 112 мм., общая высота 37 мм., диаметр бобышки 20,5 мм., высота бобышки 30 мм., диаметр шлицев 13,5 мм., длина шлицев 21,5 мм., количество шлицев 25 шт.	**2 390р.**	
	**RC-U08612**	Прижимная пластина к Motorcool MCF 22 (Шлиц), к компрессору RC-U08598. Наружный диаметр 120 мм., общая высота 41 мм., диаметр бобышки 19/24 мм., высота бобышки 31 мм., диаметр шлицев 13,5 мм., длина шлицев 23 мм., количество шлицев 25 шт.	**2 034р.**	
	**RC-U08618**	Прижимная пластина к Motorcool MCF 27/33/38 (Шлиц), к компрессорам RC-U08599, RC-U08600, RC-U08601 Наружный диаметр 140 мм., общая высота 37,5 мм., диаметр бобышки 26 мм., высота бобышки 25,7 мм., диаметр шлицев 17 мм., длина шлицев 29,5 мм., количество шлицев 32 шт.	**3 355р.**	
	**RC-U08634**	Прижимная пластина к Motorcool MCF 43/48 (Шпонка), к компрессорам RC-U08602 и RC-U08603 Наружный диаметр 151,5 мм., общая высота 45 мм., диаметр бобышки 32 мм., высота бобышки 25,5 мм., диаметр отверстия 19,5 мм.	**5 084р.**	
	**RC-U08577**	Прижимная пластина к Harrison/Delphi CVC (Шлиц). Наружный диаметр 105 мм., дощая высота 28,5 мм., диаметр бобышки 18 мм., высота бобышки 16 мм., диаметр шлицев 12,5 мм., длина шлицев 15,5 мм., количество шлицев 23 шт. Применяемость: Opel Astra, Zafira.	**2 085р.**	

	**RC-U08686**	Пыльник для прижимных пластин Ø 105 мм. на Sanden 5H11 и 7H15	**427р.**	
Шкивы				
Фото	Артикул	Наименование	Цена	Статус
	**RC-U0831**	Шкив для **Sanden 5H11** Профиль **A2, Ø 125 мм.**, посадочный Ø 35 мм., высота 32 мм. Посадочный диаметр под электромагнитную муфту: внутренний Ø 63 мм., наружный Ø 97 мм.	**3 050р.**	
	**RC-U0832**	Шкив для **Sanden 5H11** Профиль **PV8, Ø 119 мм.**, посадочный Ø 35 мм., высота 35 мм. Посадочный диаметр под электромагнитную муфту: внутренний Ø 63 мм., наружный Ø 97 мм.	**3 355р.**	
	**RC-U0833**	Шкив для **Sanden 5H14** Профиль **A2, Ø 132 мм.**, посадочный Ø 40 мм., высота 40 мм. Посадочный диаметр под электромагнитную муфту: внутренний Ø 71 мм., наружный Ø 104 мм.	**3 355р.**	
	**RC-U0834**	Шкив для **Sanden 5H14** Профиль **PV8, Ø 119 мм.**, посадочный Ø 40 мм., высота 37,5 мм. Посадочный диаметр под электромагнитную муфту: внутренний Ø 71 мм., наружный Ø 104 мм.	**3 355р.**	
	**RC-U0835-1**	Шкив для **Sanden 7H15** Профиль **A2, Ø 125 мм.**, посадочный Ø 35 мм., высота 36 мм. Посадочный диаметр под электромагнитную муфту: внутренний Ø 63 мм., наружный Ø 97 мм.	**3 965р.**	
	**RC-U0836**	Шкив для **Sanden 7H15** Профиль **PV8, Ø 119 мм.**, посадочный Ø 35 мм., высота 35 мм. Посадочный диаметр под электромагнитную муфту: внутренний Ø 63 мм., наружный Ø 97 мм.	**3 355р.**	
	RC-U08649	Шкив для **Sanden 7H15** Профиль **PV8, Ø 132 мм.**, посадочный Ø 35 мм., высота 36 мм. Посадочный диаметр под электромагнитную муфту: внутренний Ø 63 мм., наружный Ø 97 мм.	**4 067р.**	
	**RC-U08564**	Шкив для **Sanden (DAF)** Профиль **PV7, Ø 136 мм.**, посадочный Ø 35 мм., высота 34,5 мм. Посадочный диаметр под электромагнитную муфту: внутренний Ø 63 мм., наружный Ø 97 мм.	**5 084р.**	
	**RC-U08677**	Шкив для **Sanden 8203 / 7H15** на John Deer Профиль PV10, Ø 119 мм., посадочный Ø 35 мм., высота 41,5 мм. Посадочный диаметр под электромагнитную муфту: внутренний Ø 63 мм., наружный Ø 97 мм.	**3 457р.**	
	**RC-U08108**	Шкив для **Valeo TM16** Профиль **A2, Ø 135 мм.**, посадочный Ø 35 мм., высота 36,5 мм. Посадочный диаметр под электромагнитную муфту: внутренний Ø 65 мм., наружный Ø 102 мм.	**6 100р.**	
	**RC-U0856**	Шкив для **Valeo TM16** Профиль **PV8, Ø 119 мм.**, посадочный Ø 35 мм., высота 35,5 мм. Посадочный диаметр под электромагнитную муфту: внутренний Ø 65 мм., наружный Ø 105,5 мм.	**5 592р.**	
	**RC-U08105**	Шкив для **Valeo TM21** Профиль **2A, Ø 145 мм.**, посадочный Ø 35 мм., высота 38,5 мм. Посадочный диаметр под электромагнитную муфту: внутренний Ø 65 мм., наружный Ø 112 мм.	**6 609р.**	
	**RC-U08105-1**	Шкив к компрессору **RC-U08098 (Valeo TM21)** Профиль **A2, Ø 145 мм.**, посадочный Ø 35 мм., высота 41,5 мм. Посадочный диаметр под электромагнитную муфту: внутренний Ø 65 мм., наружный Ø 112 мм.	**6 609р.**	
	**RC-U08692**	Шкив для **Valeo TM21** Профиль **PV6, Ø 137 мм.**, посадочный Ø 35 мм., высота 34 мм. Посадочный диаметр под электромагнитную муфту: внутренний Ø 66 мм., наружный Ø 111 мм.	**6 812р.**	
	**RC-U08160**	Шкив для **Valeo TM21** Профиль **PV8, Ø 137 мм.**, посадочный Ø 35 мм., высота 37,5 мм. Посадочный диаметр под электромагнитную муфту: внутренний Ø 65 мм., наружный Ø 112 мм.	**6 812р.**	
	**RC-U08161**	Шкив для **Valeo TM21** Профиль **PV8, Ø 127 мм.**, посадочный Ø 35 мм., высота 44 мм. Посадочный диаметр под электромагнитную муфту: внутренний Ø 65 мм., наружный Ø 112 мм.	**6 812р.**	
	**RC-U08227**	Шкив для **Valeo TM31** Профиль **A2, Ø 158 мм.**, посадочный Ø 40 мм., высота 43 мм. Посадочный диаметр под электромагнитную муфту: внутренний Ø 78 мм., наружный Ø 122 мм.	**9 303р.**	
	**RC-U08228**	Шкив для **Valeo TM31** Профиль **B1, Ø 158 мм.**, посадочный Ø 40 мм., высота 43 мм. Посадочный диаметр под электромагнитную муфту: внутренний Ø 78 мм., наружный Ø 122 мм.	**9 303р.**	
	**RC-U08229**	Шкив для **Valeo TM31** Профиль **B2, Ø 158 мм.**, посадочный Ø 40 мм., высота 46 мм. Посадочный диаметр под электромагнитную муфту: внутренний Ø 78 мм., наружный Ø 122 мм.	**9 303р.**	
	**RC-U08230**	Шкив для **Valeo TM31** Профиль **PV8, Ø 152 мм.**, посадочный Ø 40 мм., высота 43 мм. Посадочный диаметр под электромагнитную муфту: внутренний Ø 78 мм., наружный Ø 122 мм.	**9 303р.**	
	**RC-U08568**	Шкив **с пыльником** для **Denso** (NipponDenso) 10PA17C, 10PA15C, 10S15C Профиль **A1, Ø 151 мм.**, посадочный Ø 30 мм., высота 49 мм. Посадочный диаметр под электромагнитную муфту: внутренний Ø 61 мм., наружный Ø 97 мм.	**10 980р.**	

	**RC-U0849**	Шкив для RC-U0847 (**Denso** 10PA17C на John Deer), RC-U0852 (10PA15C) Профиль **PV9, Ø 130 мм.**, посадочный Ø 30 мм., высота 40 мм. Посадочный диаметр под электромагнитную муфту: внутренний Ø 61 мм., наружный Ø 97 мм.	**5 033р.**	
	**RC-U08127**	Шкив для **Denso** 10PA17C, 10PA15C, 10S15C Профиль **PV8, Ø 140 мм.**, посадочный Ø 30 мм., высота 51 мм. Посадочный диаметр под электромагнитную муфту: внутренний Ø 61 мм., наружный Ø 97 мм.	**7 422р.**	
	RC-U08126	Шкив ***с пыльником*** для **Denso** (NipponDenso) 10PA17C, 10PA15C, 10S15C Профиль **PV8, Ø 140 мм.**, посадочный Ø 30 мм., высота 51 мм. Посадочный диаметр под электромагнитную муфту: внутренний Ø 61 мм., наружный Ø 97 мм.	**8 439р.**	
	**RC-U08120**	Шкив для RC-U08119 (**Denso** 10P30C) Профиль **A2, Ø 156 мм.**, посадочный Ø 45 мм., высота 43 мм. Посадочный диаметр под электромагнитную муфту: внутренний Ø 85 мм., наружный Ø 130 мм.	**10 879р.**	
	**RC-U08121**	Шкив для RC-U08119 (**Denso** 10P30C) Профиль **PV7, Ø 150 мм.**, посадочный Ø 45 мм., высота 43,5 мм. Посадочный диаметр под электромагнитную муфту: внутренний Ø 85 мм., наружный Ø 130 мм.	**10 879р.**	
	**RC-U08233**	Шкив для **DKS17C** Профиль **PV8, Ø 119 мм.**, посадочный Ø 35 мм., высота 33,5 мм. Посадочный диаметр под электромагнитную муфту: внутренний Ø 65 мм., наружный Ø 105,5 мм.	**4 575р.**	
	**RC-U08607**	Шкив для RC-U08598 (Motorcool **MCF 22**) Профиль **A2, Ø 145 мм.**, посадочный Ø 35 мм., высота 37,5 мм. Посадочный диаметр под электромагнитную муфту: внутренний Ø 65 мм., наружный Ø 112 мм.	**5 084р.**	
	RC-U08608	Шкив для RC-U08598 (Motorcool **MCF 22**) Профиль **B2, Ø 149 мм.**, посадочный Ø 35 мм., высота 42,5 мм. Посадочный диаметр под электромагнитную муфту: внутренний Ø 65 мм., наружный Ø 112 мм.	**5 084р.**	
	**RC-U08609**	Шкив для RC-U08598 (Motorcool **MCF 22**) Профиль **PV8, Ø 137 мм.**, посадочный Ø 35 мм., высота 40 мм. Посадочный диаметр под электромагнитную муфту: внутренний Ø 65 мм., наружный Ø 112 мм.	**5 389р.**	
	**RC-U08613**	Шкив для RC-U08599 (**MCF 27**), RC-U08600 **(MCF 33**), RC-U08601 (**MCF 38**) Профиль **A2, Ø 158 мм.**, посадочный Ø 40 мм., высота 44,5 мм. Посадочный диаметр под электромагнитную муфту: внутренний Ø 83 мм., наружный Ø 122 мм.	**10 065р.**	
	RC-U08614	Шкив для RC-U08599 (**MCF 27**), RC-U08600 (**MCF 33**), RC-U08601 (**MCF 38**) Профиль **B2, Ø 158 мм.**, посадочный Ø 40 мм., высота 46 мм. Посадочный диаметр под электромагнитную муфту: внутренний Ø 83 мм., наружный Ø 122 мм.	**10 065р.**	
	**RC-U08615**	Шкив для RC-U08599 (**MCF 27**), RC-U08600 (**MCF 33**), RC-U08601 (**MCF 38**) Профиль **PV8, Ø 153 мм.**, посадочный Ø 40 мм., высота 46 мм. Посадочный диаметр под электромагнитную муфту: внутренний Ø 83 мм., наружный Ø 122 мм.	**10 777р.**	
	**RC-U08691**	Шкив для RC-U08602 (**MCF 43**), RC-U08603 **(MCF 48**) Профиль **A2, Ø 180 мм.**, посадочный Ø 45 мм., высота 44 мм. Посадочный диаметр под электромагнитную муфту: внутренний Ø 85 мм., наружный Ø 141 мм.	**11 387р.**	
	RC-U08631	Шкив для RC-U08602 (**MCF 43**), RC-U08603 **(MCF 48**) Профиль **B2, Ø 180 мм.**, посадочный Ø 45 мм., высота 44 мм. Посадочный диаметр под электромагнитную муфту: внутренний Ø 85 мм., наружный Ø 141 мм.	**11 387р.**	
	**RC-U08632**	Шкив для RC-U08602 (**MCF 43**), RC-U08603 (**MCF 48**) Профиль **PV8, Ø 165 мм.**, посадочный Ø 45 мм., высота 44 мм. Посадочный диаметр под электромагнитную муфту: внутренний Ø 85 мм., наружный Ø 141 мм.	**12 099р.**	
	**RC-U08704**	Шкив для RC-U08697 (TM-65) Профиль PV8, Ø 190 мм., посадочный Ø 50 мм., высота 42,5 мм. Посадочный диаметр под электромагнитную муфту внутренний Ø 102 мм., наружный Ø 163 мм.	**14 335р.**	

Подшипники

Фото	Артикул	Наименование	Цена	Статус
	**RC-U08379**	Подшипник 30x62x16, "York 6"" & 7"" Warner"	**1 424р.**	
	RC-U08385	Подшипник 35x52x20, Nippondenso SC08C, Sanden PXV16	**1 424р.**	
	RC-U08376	Подшипник 30x52x20, Toyota, 2001	**1 424р.**	
	RC-U08389	Подшипник 38x54x17, Nippondenso 10P08E	**1 322р.**	
	RC-U08392	Подшипник 40x68x30, Seltec TM31HD	**1 932р.**	
	**RC-U08384**	Подшипник 35x52x12, Nippondenso 5SE, 5SL	**1 322р.**	
	RC-U08373	Подшипник 30x47x12, Denso SCS06C	**1 424р.**	
	RC-U08382	Подшипник 35x48x20	**1 525р.**	
	RC-U08381	Подшипник 32x55x23, Matsushita NL With OEM Nose Panasonic Rotary Vane York Rotary Vane VR Series VR Seiko Seiki SS96D1	**1 475р.**	
	RC-U08393	Подшипник 40x62x20.6	**1 424р.**	
	RC-U08378	30x55x23, Ford FS10 / FX15, York/ CCI/ Tecumseh Pitts Clutch, Diesel Kiki / DKS16H, Nihon DKV14B / NVR140S, Behr Bosch Wing Cell	**1 424р.**	
	RC-U08377	Подшипник 30x52x22, Nippondenso 10PA15 / 10PA17 / 10PA20 / TV12C / TV12EC / TV12SC / TV14C / 10S17C	**1 424р.**	
	RC-U08383	Подшипник 35x50x20, Delphi CVC,Mitsubishi FX80,Sanden 7B10 (Mini) TRF090 / TRF105,Seiko Seiki SS Series	**1 373р.**	
	RC-U08391	Подшипник 40x62x24, Calsonic CWV618, Hitachi MJS170, Sanden SD508/510/5H14, Seiko SS811PB	**1 424р.**	
	RC-U08386	Подшипник 35x52x22, Nippondenso Mercedes 7SB16C,Rover 6CA,Delphi HU6 / CVC	**1 424р.**	
	RC-U08374	Подшипник 30x47x18, Sanden TR70,Sanden TR 18mm Nippondenso SC06E	**1 424р.**	
	RC-U08375	Подшипник 30x47x20, Denso SCSA06C	**1 475р.**	
	RC-U08380	Подшипник 32x47x18, FS10 / LV1 / Seiko Seiki	**1 373р.**	

	RC-U08387	Подшипник 35x55x20, 5H11, 7H15, Diesel Kiki DKS15BH (Small) / DKS17G/ DKS15CH, Diesel Kiki DKS13S/ DCW17D, Seltec TM13HD/ TM15H / TM08 Sanden SD505/ SD708/ SD709/ SD709CA/ SD7H15/ SD7V16/ TR90 Matsushita SA-/ NL- Nihon DCV11A/ DKV14A/ DKV14C/ DKV14D Nihon DKV14C, Hitachi MJS170	**1 424р.**	
	RC-U08390	Подшипник 40x62x20, GM A6/ R4/ DA6/ HR6 / HR6HE/ HT6 / HD6/ HU6/ V5 / V7, Keihin 150R/ 150L, Seiko Seiki SS Series	**1 424р.**	
Электромагнитные муфты				
Фото	Артикул	Наименование	Цена	Статус
	**RC-U0837**	Муфта электромагнитная для компрессоров Sanden 5H11, **12V**. Наружный диаметр: 96 мм., внутренний диаметр: 64 мм., диаметр посадки: 45 мм., высота (толщина): 31 мм.	**3 000р.**	
	RC-U0841	Муфта электромагнитная для компрессоров Sanden 5H11, **24V**. Наружный диаметр: 96 мм., внутренний диаметр: 64 мм., диаметр посадки: 45 мм., высота (толщина): 31 мм.	**3 000р.**	
	RC-U0838	Муфта электромагнитная для компрессоров Sanden 5H14, 12V. Наружный диаметр: 103 мм. Внутренний диаметр: 72 мм. Диаметр посадки: 50 мм. Высота (толщина): 38 мм.	**3 000р.**	
	RC-U0842	Муфта электромагнитная для компрессоров Sanden 5H14, 24V. Наружный диаметр: 103 мм. Внутренний диаметр: 72 мм. Диаметр посадки: 50 мм. Высота (толщина): 38 мм.	**3 000р.**	
	RC-U0839	Муфта электромагнитная для компрессоров Sanden **7H15, 12V**. Наружный диаметр: 96 мм. Внутренний диаметр: 64 мм. Диаметр посадки: 45 мм. Высота (толщина): 32,5 мм.	**3 000р.**	
	RC-U0839-2	Муфта электромагнитная для компрессоров Sanden **7H15, 12V с двумя проводами** Наружный диаметр: 96 мм. Внутренний диаметр: 64 мм. Диаметр посадки: 45 мм. Высота (толщина): 32,5 мм.	**3 610р.**	
	RC-U0843	Муфта электромагнитная для компрессоров Sanden **7H15, 24V**. Наружный диаметр: 96 мм. Внутренний диаметр: 64 мм. Диаметр посадки: 45 мм. Высота (толщина): 32,5 мм.	**3 000р.**	
	RC-U0843-2	Муфта электромагнитная для компрессоров Sanden **7H15, 24V с двумя проводами** Наружный диаметр: 96 мм., внутренний диаметр: 64 мм. Диаметр посадки: 45 мм., высота (толщина): 32,5 мм.	**3 610р.**	
	**RC-U08567**	Муфта 24V к шкиву 0853 (компрессор7H15 153мм) Наружный диаметр: 103 мм. Диаметр по буртику: 117 мм. Внутренний диаметр: 72 мм. Диаметр посадки: 45 мм. Высота (толщина): 32 мм.	**3 965р.**	
	RC-U08597	Муфта 12V к шкиву 0853 (компрессор7H15 153мм) Наружный диаметр: 103 мм. Диаметр по буртику: 117 мм. Внутренний диаметр: 72 мм. Диаметр посадки: 45 мм. Высота (толщина): 32 мм.	**3 965р.**	
	**RC-U08094**	Муфта к модели RC-U0847 (24V) на **John Deer.** Наружный диаметр: 96 мм.Внутренний диаметр: 62 мм. Диаметр посадки: 40 мм. Высота (толщина): 27,5 мм.	**3 254р.**	
	RC-U0850	Муфта к модели RC-U0847 **(12V)** на **John Deer** Наружный диаметр: 96 мм. Внутренний диаметр: 62 мм. Диаметр посадки: 40 мм. Высота (толщина): 27,5 мм.	**3 254р.**	
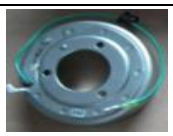	**RC-U08103**	Муфта к модели **Valeo TM-16,** 24V , Наружный диаметр: 101 мм. Внутренний диаметр: 66 мм. Диаметр посадки: 40 мм. Высота (толщина): 28 мм.	**3 965р.**	
	RC-U08110	Муфта к модели **Valeo TM-16 12V.** Наружный диаметр: 101 мм. Внутренний диаметр: 66 мм. Диаметр посадки: 40 мм. Высота (толщина): 28 мм.	**3 965р.**	
	**RC-U08109**	Муфта к модели **Valeo TM-21 12V Два провода.** Наружный диаметр: 110 мм. Внутренний диаметр: 66 мм. Диаметр посадки: 40 мм. Высота (толщина): 31 мм.	**6 914р.**	
	RC-U08113	Муфта к модели **Valeo TM-21 24V Два провода.** Наружный диаметр: 110 мм. Внутренний диаметр: 66 мм. Диаметр посадки: 40 мм. Высота (толщина): 31 мм.	**6 914р.**	
	RC-U08610	Муфта 24V на компрессор **Motorcool MCF 22** RC-U08598, Наружный диаметр: 111 мм., внутренний диаметр: 66 мм., Диаметр посадки: 40 мм. Высота (толщина): 31.4 мм.	**4 372р.**	
	RC-U08611	Муфта 12V на компрессор **Motorcool MCF 22** RC-U08598, Наружный диаметр: 111 мм., внутренний диаметр: 66 мм., Диаметр посадки: 40 мм. Высота (толщина): 31.4 мм.	**4 372р.**	
	RC-U08231	Муфта к модели **Valeo TM-31 24V** Наружный диаметр: 121 мм. Внутренний диаметр: 80 мм. Диаметр посадки: 50 мм. Высота (толщина): 42,5 мм.	**8 337р.**	
	RC-U08616	Муфта **24V** на компрессоры **RC-U08599 (MCF27), RC-U08600 (MCF 33), RC-U08601 (MCF 38)** Наружный диаметр: 121 мм., внутренний диаметр: 84 мм., Диаметр посадки: 50 мм. Высота (толщина): 42.5 мм.	**6 710р.**	
	RC-U08617	Муфта **12V** на компрессоры **RC-U08599 (MCF27), RC-U08600 (MCF 33), RC-U08601 (MCF 38)** Наружный диаметр: 121 мм., внутренний диаметр: 84 мм., Диаметр посадки: 50 мм. Высота (толщина): 42.5 мм.	**6 710р.**	
	RC-U08633	Муфта **24V** на компрессоры **RC-U08602, (MCF 43), RC-U08603, (MCF 48)** Наружный диаметр: 140.5 мм., внутренний диаметр: 85.8 мм., Диаметр посадки: 60 мм. Высота (толщина): 45.5 мм.	**12 099р.**	
	**RC-U08706**	Муфта электромагнитная, модель10SP10**, 24V,** Наружный диаметр: 93 мм., внутренний диаметр: 61 мм. Диаметр посадки: 45 мм., высота (толщина): 24,5 мм.	**3 000р.**	
	**RC-U08234**	Муфта к модели **DKS17C**, 24V. Два провода. к компрессору RC-U08226 Наружный диаметр: 105 мм. Внутренний диаметр: 65 мм. Диаметр посадки: 40 мм. Высота (толщина): 28 мм.	**3 711р.**	
	**RC-U08123**	Муфта к модели RC-U08119 **(Denso 10P30C) 12V** Наружный диаметр: 129 мм . Внутренний диаметр: 86 мм .Диаметр посадки: 86 мм. Высота (толщина): 39 мм. Два провода.	**8 286р.**	
	RC-U08124	Муфта к модели RC-U08119 **(Denso 10P30C) 24V** Наружный диаметр: 129 мм. Внутренний диаметр: 86 мм. Диаметр посадки: 86 мм. Высота (толщина): 39 мм. Два провода.	**8 286р.**	
	**RC-U08151**	Муфта аналог **Denso**, 12V, Cu, нар.диам.-96; вн.диам-.61; толщ.-27; сквозное отв.-40	**3 610р.**	

	**RC-U08153**	Муфта аналог **Denso**, 12V, Cu, нар.диам.-87; вн.диам-.62; толщ.-26; сквозное отв.-39	**3 101р.**	
	**RC-U0838A**	Муфта , 12V, Cu, нар.диам.-96; вн.диам-.66; толщ.-34; сквозное отв.-50	**3 355р.**	
	**RC-U08154**	Муфта аналог **Sanden** SD, 12V, Cu, нар.диам.-96; вн.диам-.64; толщ.-32,5; сквозное отв.-45	**3 610р.**	
	**RC-U08155**	Муфта 12V, Cu, нар.диам.-103; вн.диам-.64; толщ.-32; сквозное отв.-45	**3 813р.**	
	**RC-U08156**	Муфта **Opel Astra** и аналог **Panasonic**, 12V, Cu, нар.диам.-92; вн.диам-.60; толщ.-26,5; сквозное отв.-45	**3 813р.**	

Шкивы кондиционера в сборе

Фото	Артикул	Наименование	Цена	Статус
	**RC-U08128**	Комплект: Муфта,Шкив,Прижимная пластина, Пыльник аналог Denso, 24V, 8PK, pully,10PA17C, 10PA15C outer D-144, bearing size 30x52x22	**14 742р.**	
	RC-U08128Э	Комплект: Муфта,Шкив,Прижимная пластина, Пыльник аналог Denso, 12V, 8PK, pully outer D-144, 10PA17C, 10PA15C, bearing size 30x52x22 на John Deer	**14 742р.**	
	**RC-U08145**	Муфта,Шкив,Прижимная пластина CRV 2.4, JSS, 12V, 7PK, pully outer D-106, bearing size 35x48x20	**9 049р.**	
	**RC-U08148**	Муфта,Шкив,Прижимная пластина CIVIC 2006 1.8CC/CRV2.0 Шкив:Посадочный диаметр 35mm размер 105x37,2 мм Муфта электромагнитная:Наружный диаметр: 86 мм.Внутренний диаметр: 59 мм. Диаметр посадки: 45 мм.Высота (толщина): 34 мм.	**8 591р.**	
	**RC-U08640**	Комплект к компрессору **7H15:** Муфта 12V,Шкив 4**PK,** диаметр шкива **123x38mm.** посадочный диаметр шкива 35mm, прижимная пластина. **OEM: 87709785, 87802912, 84448669 SANDEN 6021, 8148, SD7H15-6021, SD7H15-8148, SIDAT 1.1296, SB.296S** Применяемость: **Case-IH:** MAXXUM 100, 110, 115,120,125, 130, 140; MXU100,110, 115, 125, 130; PUMA 115, 125, 140, 155. **New Holland:**T6010, T6020, T6030, T6040, T6050, T6060, T6070, T6080, TS100A, TS110A, TS115A, TS125A, TS130A, TS135A	**8 235р.**	
	**RC-U08647**	Комплектк компрессору **7H15:** Муфта 12V**,** Шкив **A2,** диаметр шкива **153x40mm.** посадочный диаметр шкива 35mm, прижимная пластина. **OEM:1065122,**1540490, 1630872, 1789570, 1835106, 2180324, 2457781,3050324, 3E1908, 8T8816, 7N4297**, SANDEN 4840.** Применяемость: **CASE,**CHILLERS**, CLAAS,** DEUTZ**, FENDT, NEW-HOLLAND, JOHN DEERE,** MASSEY FERGUSON, VOLVO	**9 303р.**	
	**RC-U0853**	Комплект к компрессору 7H15: Муфта 12V, Шкив 8PK, диаметр 153x48mm. Посадочный диаметр шкива 35mm. Прижимная пластина, пыльник. Размеры Муфты: наружный диаметр 103 мм., диаметр по буртику 117 мм., внутренний диаметр: 72 мм., диаметр посадки: 45 мм., высота (толщина): 32 мм.	**9 303р.**	
	**RC-U08191**	Муфта,Шкив,Прижимная пластина Диаметр: 110, 4PK, подшипник: 35x52x33, Вольтаж: 12В, Компрессор/авто: Denso 7SBU16C/BMW E83', 2004, OEM: 64526916232/64526936883	**11 895р.**	
	**RC-U08192**	Муфта,Шкив,Прижимная пластина:Диаметр: 110мм, 4PK, подшипник: 35x55x20, 12V Компрессор/авто: Calsonic CSE717/BMW X6, OEM: 447190-9951	**11 895р.**	
	**RC-U08193**	Шкив, Дéмпфер: Диаметр: 105/100, 6PK, подшипник: 35x52x22, 12V Компрессор/авто: Denso 6SEU14C/ A4 2.0L/2003-2006, OEM: 447190-6681/447180-6583/8EO260805BA	**3 477р.**	**АКЦИЯ**
	**RC-U08195**	Шкив, Дéмпфер: Диаметр: 115/110, 6PK, подшипник: 35x52x22 Компрессор/авто: Denso 6SEU14C/ Volkswagen Polo, OEM: 8EO260805F (G)	**3 099р.**	**АКЦИЯ**
	**RC-U08196**	Шкив, Дéмпфер:Диаметр: 130/125, 6PK, подшипник: 35x52x22, Вольтаж: 12В Компрессор/авто: Denso 6SEU14C/ A6 2.4/ 2004 -...	**3 477р.**	**АКЦИЯ**
	**RC-U08199**	Шкив, Дéмпфер: Диаметр: 114/110, 4PK, подшипник: 35x52x22 Компрессор/авто: Denso 7SEU16C/A6/2001, 7SEU16C/A6/2000-2004 OEM: 8EO260805AB/4B0260805G/ 4471709090	**3 604р.**	**АКЦИЯ**

	**RC-U08200**	Шкив, Дéмпфер: Диаметр: 109/105, 6PK, подшипник: 35x55x20 Компрессор/авто: Calsonic CSE613C/ BMW E90/2006, OEM: 64529182793	**3 223р.**	**АКЦИЯ**
	**RC-U08201**	Шкив, Дéмпфер: Диаметр: 125/120, 6PK, подшипник: 35x52x12 Компрессор/авто: Denso 6SEU14C/Corolla/2008, 5SE12C/Avensis 1.8/2003	**3 604р.**	**АКЦИЯ**
	**RC-U08202**	Шкив, Дéмпфер: Диаметр: 110, 4PK, подшипник: 35x52x22 Компрессор/авто: Denso 6SEU12C/ A6/ 2000-2005, OEM: 4B0260805J/ 4B0260805K/ 8E0260805C	**3 099р.**	**АКЦИЯ**
	**RC-U08203**	Шкив, Дéмпфер:Диаметр: 108/103, 6PK, подшипник: 35x52x22, Вольтаж: 12В Компрессор/авто: Denso 7SEU16C/ Audi, OEM: A0002306411	**3 099р.**	**АКЦИЯ**
	**RC-U08207**	Шкив, Дéмпфер:Диаметр: 132/110x55, 7PK, подшипник: 35x52x12 Компрессор/авто:Denso 6SBU16C/Camry 2.0/2006, 6SBU16C/ HI Ace/2005, 6SBU16C/Camry 2.4/ 2006, OEM: 447190-3170	**3 350р.**	**АКЦИЯ**
	**RC-U08194**	Шкив, Дéмпфер:Диаметр: 115/110, 6PK, подшипник: 35x52x22, Вольтаж: 12В Компрессор/авто: Denso 6SEU14C/ A3/ 2003-2006, OEM: 447190-0492/1K0820859/1K0820859N	**3 477р.**	**АКЦИЯ**
	**RC-U08198**	Шкив Диаметр: 115/110, 4-PK, подшипник 35x52x20, Hub axlehole: M10*1.25, Муфта: 12V Компрессор/авто: Denso 6SEU14C/ Audi (Porsche)	**3 477р.**	**АКЦИЯ**
	**RC-U08206**	Шкив, Дéмпфер:Диаметр: 118.5, подшипник: 35x52x22, Hub axlehole: 13.5*25*0.5 Компрессор/авто: Denso 7SEU16C/ Volkswagen T5, OEM: 7H0820803E/ 7H0820805C	**6 395р.**	**АКЦИЯ**
	**RC-U08452**	Шкив, Дéмпфер:Benz, NipponDenso, 7SEU17C, 6-PK, D 115/110, h 28, H 53, d 35	**3 502р.**	**АКЦИЯ**
	**RC-U08423**	Шкив, Дéмпфер: Audi-A6 3.0L, NipponDenso, 6SEU14C, 6-PK D 120/116, h 29, H 40, d 35	**2 589р.**	**АКЦИЯ**
	RC-U08439	Шкив, Дéмпфер: Benz W163/W203/T202/C208, NipponDenso, 7SEU17C, 6-PK D105/100, h 28, H 36, d 35	**2 589р.**	**АКЦИЯ**
	RC-U08444	Benz, NipponDenso, 7SEU17C, 7-PK D 110/105, h 32, H 36, d 35, OEM: 0012301311/4471805514	**2 589р.**	**АКЦИЯ**
	RC-U08434	Шкив, Дéмпфер: Audi, NipponDenso, 7SEU17C, 7-PK, D 125/120, h 32, H 46, d 35 0002304511/0002305511/0002306211	**2 589р.**	**АКЦИЯ**
	RC-U08448	Шкив, Дéмпфер: Benz W245, NipponDenso, 7SEU16C, 5-PK, D 115/110, подшипник 52x35x12.	**2 589р.**	**АКЦИЯ**
	**RC-U08428**	Шкив, Дéмпфер: Audi-Q5, NipponDenso, 6SEU14C, 6-PK, D 115/110, h 29, H 42, d 35	**3 350р.**	**АКЦИЯ**
	**RC-U08435**	Шкив, Дéмпфер: Audi, NipponDenso, 7SEU16C, 8-PK, D115/110, h 34, H 44, d 35, шлиц ф13,5	**2 184р.**	**АКЦИЯ**
	**RC-U08417**	Шкив, Дéмпфер: Audi-A3/2003-2006, Zexel, DCW17, 6-PK,D 114.5/110, h 26, H 43, d 35, шлиц ф 14, OEM: 1K0820803L/ 1K0820803N/ 506041-0001	**2 132р.**	**АКЦИЯ**
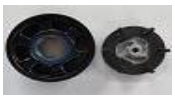	**RC-U08440**	Шкив, Дéмпфер: Benz W163/W203/T202/C208, NipponDenso, 7SEU17C, 6-PK, D 106/100, h=H=29, d 35	**2 284р.**	**АКЦИЯ**
	**RC-U08478**	Шкив, муфта, прижимная пластина: Mazda5, Panasonic, 5-PK D 118.5/115, h 26, H 31, d 32 Муфта: нар ф100, вн ф66, отв ф42, h 32, один провод с датчиком. Приж. Пластина шлиц ф12,5	**7 168р.**	
	**RC-U08420**	Шкив, муфта, прижимная пластина: Buick Firstland, Sanden, SE7PV18, 6-PK, D126/120, h 30, H 40, d 35. Муфта: нар ф96,5, вн ф62, отв ф40, h 27,5, два провода. Прижимная пластина шлиц ф18,5	**7 168р.**	
	**RC-U08489**	Шкив в сборе: Toyota Corolla 1.8/2002, NipponDenso, 10S15L, 6-PK, D 146/140, h 29,5, H 31, d 30. Муфта: нар ф96, вн ф61, отв ф40, h 25. Прижимная пластина щлиц ф18,5. OEM: 88320-02120	**7 727р.**	
	**RC-U08441**	Шкив, Дéмпфер: Benz W168, NipponDenso, 6SEU12C, 5-PK, D 116/110, h 26, H 41, d 35 0002305911/ 0002307911/ 0002309411	**2 157р.**	**АКЦИЯ**

	**RC-U08483**	Шкив в сборе: Opel Insignia2.0, Sanden, PXE16, 6-PK, D 123/120, h 29, H 37, d 35, шлиц ф18,5	**2 386р.**	**АКЦИЯ**
	**RC-U08422**	Шкив в сборе: Audi-A6/2002-2005, NipponDenso, 7SEU17C, Direct, D 85, h 69, H 30, d 35, OEM: 4F0260805AD/ 4F0260805E/ 4Z7260805D	**2 589р.**	**АКЦИЯ**
	**RC-U08472**	Шкив, муфта, прижимная пластина: Honda Civic 2.0 (2007), Sanden, TRSE07, 7-PK, D 106/100, h 32, H 37,5, d 35. Муфта: нар ф85, вн ф57, ф отв45, h 35, 2 провода. Прижимная пластина шлиц ф 9,5мм	**6 507р.**	
	**RC-U08477**	Шкив, муфта, прижимная пластина: Mazda3 2.3L(2005), Panasonic, 5-PK D104/100, h 27, H 37, d 32. Муфта: нар ф88, вн ф59, отв ф42, h 33, два провода. Прижимная пластина шлиц ф12,5 OEM: BP4S61K00	**7 168р.**	
	**RC-U08446**	Шкив, муфта, прижимная пластина: Benz W163/T202/C208S201, NipponDenso 10PA20C, 6-PK Шкив H44, h29, D125, d120, посад 35, Муфта: D96, d61,7, h27, дотв40 Прижимная пластина: демпфер, шлиц ф13,2	**7 371р.**	
	**RC-U08463**	Шкив, муфта, прижимная пластина: BMW E83/2004, NipponDenso, 7SBU16C, 4-PK, Шкив D=d=110, h=H=30,5; посад 35; Муфта: D 96, d 61,7; h 27, дотв 40; Прижимная пластина демпфер, шлиц ф13,2. OEM:64526916232/ 64526936883	**6 507р.**	
	**RC-U08419**	Шкив, муфта, прижимная пластина: Audi-A4/1995-2005, NipponDenso, 7SBU16C, 4-PK, Шкив: d 120, D126, h 22,5; H 40, посад 35. Муфта: D 96, d 62, h 27,5; дотв 40; Прижимная пластина: демпфер, шлиц ф13,2. OEM: 8D0260805B/ 8D0260805J/ 447100-9270	**6 405р.**	
	**RC-U08462**	Шкив, муфта, прижимная пластина: BMW, NipponDenso, 7SBU16C, 5-PK, Шкив: d=D=110, h 22, H 31, посад 35. Муфта: D 96, d 62, h 27,5, дотв 40; Прижимная пластина: демпфер, шлиц ф13,2. OEM:447260-1780/ 64528363485/ 64526904015	**6 304р.**	
	**RC-U08471**	Шкив, муфта, прижимная пластина: Honda CR-V(2002-), Keihin, HS-110R, 7-PK, Шкив D 105, d 100, h=H=35, dпосад 35; Муфта: D 86, d 59, h 32, дотв 45; Прижимная пластина шлиц ф9,2. 38810-PNB-006	**5 948р.**	
	**RC-U08476**	Шкив, муфта, прижимная пластина: Mazda6 2.3L(2005) CX7, Panasonic, 6-PK, D 129, d 125, h=H=29, dпосад 35 Муфта: D 111, d 66, H32, h24,5, дотв 42 Прижимная пластина: шлиц ф12,7 OEM: 58475/ H12A1AG4DY	**6 507р.**	
	**RC-U08436**	Шкив, муфта, прижимная пластина: Benz, NipponDenso, 7SEU16C, 7-PK, D 125, d 120, H 51, h 31,5, гайка S24	**3 502р.**	**АКЦИЯ**
	**RC-U08563**	Срывная пластина к шкиву RC-U08201. Ø 82.5мм, высота 19.5мм Denso 6SEU14C/Corolla/2008, 5SE12C/Avensis 1.8/2003	**1 881р.**	

Натяжные ролики

Фото	Артикул	Наименование	Цена	Статус
	**RC-U08500**	Натяжной ролик D = 82мм, толщина 17мм, 1А, посадочный размер подшипника - 17мм	**1 119р.**	
	**RC-U08501**	Натяжной ролик D = 76мм, толщина 17мм, 5 PK, посадочный размер подшипника - 17мм	**1 119р.**	

Пыльники

Фото	Артикул	Наименование	Цена	Статус
	**RC-U08111**	Пыльник компрессора Sanden 5H14 for SD507/ 508/ 510 felt wiper ring with retainer	**224р.**	
	RC-U08112	Пыльник компрессора Sanden 5H14SD505/ 507 mini felt wiper ring with retainer	**224р.**	
	RC-U08367	Пыльник компрессора Sanden 7H15 SD708/ 709/ two piece felt wiper ring with retainer	**224р.**	

Сальники

Фото	Артикул	Наименование	Цена	Статус
Фото и чертеж на сайте motorcool-s.ru	**RC-U08086**	Сальник компрессора кондиционера 5H14	**682р.**	
Фото и чертеж на сайте motorcool-s.ru	**RC-U08088**	Сальник компрессора кондиционера 7H	**682р.**	
Фото и чертеж на сайте motorcool-s.ru	**RC-U08087**	Сальник компрессора кондиционера 10PA17C на **John Deer**	**1 170р.**	
Фото и чертеж на сайте motorcool-s.ru	**RC-U08106**	Сальники к компрессорам **Valeo** TM-16	**1 170р.**	
Фото и чертеж на сайте motorcool-s.ru	**RC-U08310**	Сальник компрессора Sanden 5H14, 505/507, TR70, TR90/TR105, Mitsubishi MSC90C, MSC105C, FX80/FX105V, SH942/K600, Honda K600, R134a	**692р.**	
Фото и чертеж на сайте motorcool-s.ru	**RC-U08311**	Сальник компрессора 7H15 Sanden SD708/709	**804р.**	
Фото и чертеж на сайте motorcool-s.ru	**RC-U08312**	Сальник компрессора GM DA6/HT6/HR6/ HR6HE/ R4/V5, Nihon NVR14) double lips	**804р.**	

Фото и чертеж на сайте motorcool-s.ru	**RC-U08313**	Сальник компрессора GM Truck HT6/HU6 large shaft	**804р.**	
Фото и чертеж на сайте motorcool-s.ru	**RC-U08314**	Сальник компрессора GM HD/HT6/HR6/HR6HE/R4/ V5, Nihon NVR140S R134a, double lips	**804р.**	
Фото и чертеж на сайте motorcool-s.ru	**RC-U08315**	Сальник компрессора GM DA6/HD6/HR6/HR6HE/R4/ V5, Calsonic V5-15F/V5-14G, R134a	**804р.**	
Фото и чертеж на сайте motorcool-s.ru	**RC-U08316**	Сальник компрессора Audi, Golden Dragon	**976р.**	
Фото и чертеж на сайте motorcool-s.ru	**RC-U08317**	Сальник компрессора GM da6/ hr6/ v5/ r4, double lips seal	**976р.**	
Фото и чертеж на сайте motorcool-s.ru	**RC-U08318**	Сальник компрессора Zexel, DKS16H, R134a	**1 170р.**	
Фото и чертеж на сайте motorcool-s.ru	**RC-U08319**	Сальник компрессора Zexel, DKS11D/ 14D, R134a	**1 170р.**	
Фото и чертеж на сайте motorcool-s.ru	**RC-U08320**	Сальник компрессора Seiko SS170, Zexel DKS16H, SD709, SD709, R12, R134a	**1 170р.**	
Фото и чертеж на сайте motorcool-s.ru	**RC-U08321**	Сальник компрессора Denso 10P08E, Chrysler 6C/6CA17, 6P17C R134a	**885р.**	
Фото и чертеж на сайте motorcool-s.ru	**RC-U08322**	Сальник компрессора Denso TV12/14, Calsonic Nissan Cefiro A30, A32, ND 10P R134a	**976р.**	
Фото и чертеж на сайте motorcool-s.ru	**RC-U08323**	Сальник компрессора Denso TV12/ TV14 R134a	**885р.**	
Фото и чертеж на сайте motorcool-s.ru	**RC-U08324**	Сальник компрессор TM131 Diesel TM31 DKS32 R134a	**1 627р.**	
Фото и чертеж на сайте motorcool-s.ru	**RC-U08325**	Сальник компрессора TM131 Diesel TM31 DKS32	**1 627р.**	
Фото и чертеж на сайте motorcool-s.ru	**RC-U08326**	Сальник компрессора Denso 10S30B/ 10S30C/ 1020B/ 10S20C, R134a	**2 135р.**	
Фото и чертеж на сайте motorcool-s.ru	**RC-U08327**	Сальник компрессора Panasonic Lip seal	**1 424р.**	
Фото и чертеж на сайте motorcool-s.ru	**RC-U08328**	Сальник компрессора Sanden 508	**976р.**	
Фото и чертеж на сайте motorcool-s.ru	**RC-U08329**	Сальник компрессора Ford FS10/ FX15/ VF2 R134a	**682р.**	
Фото и чертеж на сайте motorcool-s.ru	**RC-U08330**	Сальник компрессора Mitsubishi MSC90C, MSC105C OEM Type, new panasonic R134a	**743р.**	
Фото и чертеж на сайте motorcool-s.ru	**RC-U08331**	Сальник компрессора Mitsubishi MSC90C, MSC105C OEM Type, new panasonic R134a	**712р.**	
Фото и чертеж на сайте motorcool-s.ru	**RC-U08332**	Сальник компрессора Sanden SD7SB, Passat B5, Benz, BMW	**854р.**	
Фото и чертеж на сайте motorcool-s.ru	**RC-U08333**	Сальник компрессора Denso 7SBU16 R134a	**804р.**	
Фото и чертеж на сайте motorcool-s.ru	**RC-U08334**	Сальник компрессора Zexel DK CA11A, Denso 10PA15/ 17/20 OEM seal R134a	**804р.**	
Фото и чертеж на сайте motorcool-s.ru	**RC-U08335**	Сальник компрессора 32C, Denso 10PA30C	**1 627р.**	
Фото и чертеж на сайте motorcool-s.ru	**RC-U08336**	Сальник компрессора Daewoo V5 OEM, some GM V5/ V7 OEM, R134a	**763р.**	
Фото и чертеж на сайте motorcool-s.ru	**RC-U08337**	Сальник компрессора Jianshe	**854р.**	
Фото и чертеж на сайте motorcool-s.ru	**RC-U08338**	Сальник компрессора	**763р.**	
Фото и чертеж на сайте motorcool-s.ru	**RC-U08339**	Сальник компрессора	**763р.**	
Фото и чертеж на сайте motorcool-s.ru	**RC-U08340**	Сальник компрессора	**763р.**	
Фото и чертеж на сайте motorcool-s.ru	**RC-U08341**	Сальник компрессора Volkswagen, Sanden	**804р.**	
Фото и чертеж на сайте motorcool-s.ru	**RC-U08342**	Сальник компрессора	**763р.**	
Фото и чертеж на сайте motorcool-s.ru	**RC-U08343**	Сальник компрессора Zexel DKS-17/V7, Mitsubishi NSO MSC 90/105, Calsonic VT	**854р.**	
Фото и чертеж на сайте motorcool-s.ru	**RC-U08344**	Сальник компрессора GM V5 и оригинал 7H15	**854р.**	
	**RC-U08305**	Сальник компрессора Chrysler RV12 carbon seal compressor	**2 949р.**	
	**RC-U08306**	Сальник компрессора York 6 bolt (7/32") compressor	**2 949р.**	
	**RC-U08307**	Сальник компрессора	**2 949р.**	
	**RC-U08308**	Сальник компрессора	**2 949р.**	

Комплекты сальников

Фото	Артикул	Наименование	Цена	Статус
	RC-U08297	Комплект сальников компрессора Mats NL/SA, Mits FX105V, Sanden SD505/575/507 Mini, Sanden SD TR70/90/105, Compressor	804р.	
	RC-U08298	Комплект сальников компрессора Ford HR980, GM a6/R4, Sanden SD508/510, York YA12/15, Seiko Seiki SS148PB/170 PSS/ 811PB5	885р.	
	RC-U08299	Комплект сальников компрессора Sanden SD708	966р.	
	RC-U08300	Комплект сальников компрессора Sanden SD709	966р.	
	RC-U08301	Комплект сальников компрессора Chrysler C171/A5900, Ford FS6, Denso 10P13/10P15/ 10P08E /P127/134/148/ 6E171	976р.	
	RC-U08302	Комплект сальников компрессора Denso TV/ 10C-Aftermarket	1 119р.	
	RC-U08303	Комплект сальников компрессора Ford FS6/ 6P/6E/10P, Denso 10P17/10P08E/ 10P13/ 10P15/ 10PA17/ 6P127A/ 6P127B/ 6P134/ 6P148, Extractor LIP	1 170р.	
	RC-U08304	Комплект сальников компрессора Denso TV12C/ 14C, TV12EC/ TV12SC	1 170р.	

Крышки компрессора Sanden 5H

Крышки Sanden 5H вертикальные

Фото	Артикул	Наименование	Цена	Статус
	RC-U0815	Крышка компрессора на Sanden 5H, выходы - вертикальные, O-Ring, 3/4"-16UNF, 7/8"-14UNF.	1 983р.	
	RC-U08084	Крышка компрессора на Sanden 5H, выходы - вертикальные, O-Ring, 3/4"-16UNF, 7/8"-14UNF, с заправочными портами.	2 186р.	
	RC-U08175	Крышка компрессора на Sanden 5H, выходы - вертикальные, Flayer, 3/4"-16UNF, 7/8"-14UNF, с заправочными портами.	2 339р.	
	RC-U08578	Крышка компрессора на Sanden 5H, выходы - вертикальные, O-Ring, 3/4"-16UNF, 7/8"-14UNF, с заправочными портами, аварийный клапан.	2 796р.	
	RC-U08176	Крышка компрессора на Sanden 5H, выходы - вертикальные, O-Ring, 1"-14UNS, 1"-14UNS.	2 085р.	
	RC-U08189	Крышка компрессора на Sanden 5H, выходы - вертикальные, O-Ring, 1"-14UNS, 1"-14UNS, с заправочными портами.	2 390р.	
	RC-U08185	Крышка компрессора на Sanden 5H, выходы - вертикальные, вход Ø 15 мм., выход Ø 12 мм., отв. под болт M10*1,25. Канавка вход Ø 19/25 мм., выход Ø 16/22 мм.	3 254р.	

Крышки Sanden 5H горизонтальные

Фото	Артикул	Наименование	Цена	Статус
	RC-U0813	Крышка компрессора на Sanden 5H, выходы - горизонтальные, O-Ring, 3/4"-16UNF, 7/8"-14UNF.	1 983р.	
	RC-U08102	Крышка компрессора на Sanden 5H14, выходы - горизонтальные, O-Ring, 1"-14UNS, 1"-14UNS.	1 983р.	
	RC-U08585	Крышка компрессора на Sanden 5H, выходы - горизонтальные, вход Ø 16,5 мм., выход Ø 16,5 мм., отв. под болт M10*1,25. Канавка вход Ø 20,5/27,5 мм., выход Ø 20,5/27,5 мм., аварийный клапан.	2 796р.	

Крышки компрессора Sanden 7H

Крышки Sanden 7H вертикальные

Фото	Артикул	Наименование	Цена	Статус
	**RC-U0816**	Крышка компрессора на Sanden 7H, выходы - вертикальные, O-Ring, 3/4"-16UNF, 7/8"-14UNF.	**1 983р.**	
	**RC-U08183**	Крышка компрессора на Sanden 7H, выходы - вертикальные, O-Ring, 3/4"-16UNF, 7/8"-14UNF, аварийный клапан.	**2 288р.**	
	**RC-U08727**	Крышка компрессора на Sanden 7H, выходы - вертикальные, O-Ring, 3/4"-16UNF, 7/8"-14UNF, с заправочными портами.	**2 186р.**	
	**RC-U08728**	Крышка компрессора на Sanden 7H, выходы - вертикальные, O-Ring, 3/4"-16UNF, 7/8"-14UNF, с заправочными портами, аварийный клапан	**2 796р.**	
	**RC-U08177**	Крышка компрессора на Sanden 7H, выходы - вертикальные, O-Ring, 1"-14UNS, 1"-14UNS.	**2 593р.**	
	**RC-U08729**	Крышка компрессора на Sanden 7H, выходы - вертикальные, O-Ring, 1"-14UNS, 1"-14UNS, с заправочными портами.	**2 390р.**	
	**RC-U08186**	Крышка компрессора на Sanden 7H, выходы - вертикальные, вход Ø 15 мм., выход Ø 12,5 мм. отв. под болт M10*1,25. Канавка вход Ø 18,5/25 мм., выход Ø 15/21,5 мм., аварийный клапан.	**2 695р.**	
	**RC-U08693**	Крышка компрессора на Sanden 7H, выходы - вертикальные, вход Ø 15 мм., выход Ø 12,5 мм. отв. под болт M8*1,25. Канавка вход Ø 18,5/24,5 мм., выход Ø 15,5/21,2 мм., аварийный клапан.	**2 898р.**	
	**RC-U08586**	Крышка компрессора на Sanden 7H, 3/4"-18UNS, 7/8"-18UNS, аварийный клапан. Аналог на Ford Sterling.	**3 355р.**	
	**RC-U08181**	Крышка компрессора на Sanden 7H, выходы - вертикальные, вход 16,3/14,6 мм., выход Ø 14/12,5 мм., отв. под болт M8*1,25, аварийный клапан. Аналог на Kenworth Peterbilt.	**2 745р.**	
	**RC-U08180**	Крышка компрессора на Sanden 7H, выходы - вертикальные, вход Ø 16,3/14,6 мм., выход Ø 14/12,5 мм., отв. под болт M8*1,25, аварийный клапан. Аналог на Kenworth Peterbilt.	**3 660р.**	
	**RC-U08579**	Крышка компрессора на Sanden 7H, выходы - вертикальные, вход Ø 16,2 мм., выход Ø 16,2 мм., отв. под болт M8*1,25, аварийный клапан. Аналог на Dodge.	**3 762р.**	
	RC-U08580	Крышка компрессора на Sanden 7H, выходы - вертикальные, вход Ø 18,2 мм., выход Ø 18,2 мм., отв. под болт M8*1,25, аварийный клапан. Аналог на Dodge.	**3 762р.**	
	**RC-U08581**	Крышка компрессора на Sanden 7H15. Аналог на Chevrolet/GMC HT6.	**3 762р.**	

Крышки Sanden 7H горизонтальные

Фото	Артикул	Наименование	Цена	Статус
	**RC-U0814**	Крышка компрессора на Sanden 7H, выходы - горизонтальные, O-Ring, 3/4"-16UNF, 7/8"-14UNF. Высота 27 мм.	**1 983р.**	
	**RC-U08583**	Крышка компрессора на Sanden 7H, выходы - горизонтальные, O-Ring, 3/4"-16UNF, 7/8"-14UNF. Высота 44 мм.	**4 169р.**	
	**RC-U08085**	Крышка компрессора на Sanden 7H, выходы - горизонтальные, O-Ring, 1"-14UNS, 1"-14UNS.	**2 390р.**	
	**RC-U08188**	Крышка компрессора на Sanden 7H, выходы - горизонтальные, O-Ring, 1"-14UNS, 1"-14UNS, аварийный клапан.	**3 660р.**	
	**RC-U08182**	Крышка компрессора на Sanden 7H, выходы - горизонтальные, вход Ø 16,5 мм., выход Ø 16,5 мм, отв. под болт M10*1,5. Канавка вход Ø 20/27,5 мм., выход Ø 20/27,5 мм., аварийный клапан.	**3 610р.**	
	**RC-U08178**	Крышка компрессора на Sanden 7H, выходы - горизонтальные, вход Ø 16,5 мм., выход Ø 16,5 мм., отв. под болт M8*1,25, аварийный клапан. Аналог на Freightliner (Slimline).	**3 355р.**	
	**RC-U08190**	Крышка компрессора на Sanden 7H, выходы - горизонтальные, вход Ø 16,5 мм., выход Ø 16,5 мм., отв. под болт M10*1,25. Канавка вход Ø 20,5/27,5 мм., выход Ø 20,5/27,5 мм.	**2 542р.**	
	**RC-U08184**	Крышка компрессора на Sanden 7H, выходы - горизонтальные, вход Ø 16,5 мм., выход Ø 16,5 мм., отв. под болт M10*1,25. Канавка вход Ø 20,5/27,5 мм., выход Ø 20,5/27,5 мм., аварийный клапан.	**2 898р**	
	**RC-U08179**	Крышка компрессора на Sanden 7H, выходы - горизонтальные, вход Ø 16,5 мм., выход Ø 16,5 мм., отв. под болт M10*1,5. Канавка вход Ø 20,5/27,5 мм., выход Ø 20,5/27,5 мм., заправочный порт, аварийный клапан. К крышке подходит кольцо RC-U07365.	**3 152р.**	
	**RC-U08187**	Крышка компрессора на Sanden 7H, выходы - горизонтальные, вход Ø 20/17,7 мм., выход Ø 16,5/15 мм., отв. под болт M10*1,25. Канавка вход Ø 25/32,5 мм., выход Ø 21/29 мм., аварийный клапан.	**3 254р.**	
	**RC-U08582**	Крышка компрессора на Sanden 7H, выходы - горизонтальные, вход Ø 21,5 мм., выход Ø 15,5 мм., отв. под болт M8*1,25, аварийный клапан. Аналог на Navistar.	**3 152р.**	

Управляющие клапаны компрессора

Фото	Артикул	Наименование	Цена	Статус
	**RC-U08569**	Клапан компрессора L=68MM, 4 O-RINGS, GM BUICK, VW JETTA, DAEWOO, OPEL, PEUGEOT, FIAT, CHEVROLET,DAEWOO, HARRISON, OEM: 131058	**2 593р.**	
	**RC-U08570**	Клапан компрессора L=68MM, 4 O-RINGS, GM BUICK, VW JETTA, DAEWOO, OPEL, PEUGEOT, FIAT, CHEVROLET,DAEWOO, HARRISON, OEM: 131059	**2 593р.**	
	**RC-U08571**	Клапан компрессора L=68MM, 4 O-RINGS, GM BUICK, VW JETTA, DAEWOO, OPEL, PEUGEOT, FIAT, CHEVROLET,DAEWOO, HARRISON, OEM: 131057	**2 593р.**	
	**RC-U08572**	Клапан компрессора L=68MM, 4 O-RINGS, GM BUICK, VW JETTA, DAEWOO, OPEL, PEUGEOT, FIAT, CHEVROLET,DAEWOO, HARRISON, OEM: 131061	**2 593р.**	
	**RC-U08573**	Клапан компрессора L=68MM, 4 O-RINGS, GM BUICK, VW JETTA, DAEWOO, OPEL, PEUGEOT, FIAT, CHEVROLET,DAEWOO, HARRISON, OEM: 131052	**2 593р.**	

	**RC-U08574**	Клапан компрессора L=68MM, 4 O-RINGS, GM BUICK, VW JETTA, DAEWOO, OPEL, PEUGEOT, FIAT, CHEVROLET,DAEWOO, HARRISON, OEM: 131060	**2 593р.**	
	**RC-U08575**	Клапан компрессора L=68MM, 4 O-RINGS, GM BUICK, VW JETTA, DAEWOO, OPEL, PEUGEOT, FIAT, CHEVROLET,DAEWOO, HARRISON, OEM: 131056	**2 593р.**	
	**RC-U08237**	Клапан электромагнитный компрессора Product length: 9.2-9.3cm, Denso 6SEU12 6SEU14C 6SEU16C 7SEU17 7SEU16C 7SEU17C 7SBU17C 5SE12C, Compressor Audi, BMW, Mercedes Benz Product length: 9.2-9.3cm	**6 868р.**	**АКЦИЯ**
	**RC-U08238**	Клапан электромагнитный компрессора L=101 mm, 3 O-RINGS, SD PXE13 PXE16 Compressor, Audi, Seat, Volkswagen, POLO Product length: 10.1cm, **OEM: 131034**	**6 654р.**	**АКЦИЯ**
	**RC-U08239**	Клапан электромагнитный компрессора L=72 mm, 3O-RINGS, SD PXE16 compressor Audi, Seat, Fabia, POLO, Volkswagen Product length: 7.2cm, **OEM: 131033**	**6 512р.**	**АКЦИЯ**
	**RC-U08240**	Клапан электромагнитный компрессора L=96 mm, 5 O-rings, Denso 6SEU16 / 7SEU Compressor Toyota Product length; 9.7cm, **OEM: DENSO:131017**	**6 512р.**	**АКЦИЯ**
	**RC-U08241**	Клапан электромагнитный компрессора L=97 mm, 5 O-RINGS, Denso 6SEU16 / 5SEU12 Toyota Product length: 9.8cm	**5 658р.**	**АКЦИЯ**
	**RC-U08242**	Клапан электромагнитный компрессора L=72 mm, 3 O-RINGS SD PXE16 VW TOURAN, VW SAGITAR, VW MAGOTON, VW OCTAVIA, Audi, Seat ELECTRO MOTION Product length: 7.2cm, **OEM: 131032**	**6 370р.**	**АКЦИЯ**
	**RC-U08243**	Клапан электромагнитный компрессора L=94 mm, 3 O-RINGS Citroen, Peugeot,TRIOMPHE, **OEM: DENSO:131030**	**7 188р.**	**АКЦИЯ**
	**RC-U08244**	Клапан компрессора L=34 mm, used for scroll series of compressors, Honda accord, Ford, Jaguar, Mazda, Product length: 3.4cm, With spring and tube, **OEM: 131062**	**2 456р.**	**АКЦИЯ**
	**RC-U08245**	Клапан компрессора L=51 mm, 3 O-RINGS, VW, Fiat, Mercedes Benz, Opel, Rover, Saab, Skoda, Kia (Cerato, CEED), Hyundai (solaris). FOR ALL KINDS OF INCLINED PLATE VARIABLE COMPRESSOR, Product length: 5.1cm, **OEM: 131055**	**3 508р.**	
	**RC-U08246**	Клапан компрессора L=58 mm, 2 O-RINGS, VOLKSWAGEN, SKODA, SAAB, ROVER, OPEL, **OEM: 131053**	**2 598р.**	**АКЦИЯ**
	**RC-U08247**	Клапан электромагнитный компрессора L=97 mm, 3 O-RINGS, Volkswagen Golf, Jetta, Touran, Passat, Audi A3 and Seat ELECTRO MOTION, Product length: 9.7cm, **OEM: 131040**	**6 370р.**	**АКЦИЯ**
	**RC-U08248**	Клапан электромагнитный компрессора Denso 6SEU12, L=92MM, 4 O-RINGS, AUDI, VW, GOLF, **OEM: DENSO:131014**	**5 658р.**	**АКЦИЯ**
	**RC-U08250**	Клапан электромагнитный компрессора L=102 mm, 3 O-rings, AUDI A3, Volkswagen Golf/Touran, SEAT and SKODA, **OEM: 131035**	**6 370р.**	**АКЦИЯ**
	**RC-U08252**	Клапан компрессора L=53 mm, Fiat, Ford, Peugeot, Renault, Rover, Seat, Skoda, Volkswagen, VOLVO, Citroen Product length: 5.3 cm, **OEM: 131063**	**2 456р.**	**АКЦИЯ**

	**RC-U08253**	Клапан компрессора L=69 mm, 4 o-rings, Calsonic series of compressor Nissan	**1 815р.**	**АКЦИЯ**
	**RC-U08254**	Клапан электромагнитный компрессора L=96 mm, 5 o-rings, DENSO 6SEU/7SEU series of compressors, **OEM: DENSO: 131021**	**7 081р.**	**АКЦИЯ**
	**RC-U08255**	Клапан электромагнитный компрессора L=93 mm, 3 O-RINGS, BMW E90, **OEM: 131042**	**6 227р.**	**АКЦИЯ**
	**RC-U08256**	Клапан электромагнитный компрессора L=92 mm, 3 O-RINGS, used for Calsonic CWE618 series of compressor applies to INFINITI series of cars, **OEM: 131041**	**5 943р.**	**АКЦИЯ**
	**RC-U08257**	Клапан электромагнитный компрессора L=86 mm, 4 O-RINGS, Delphi V5 /CVC-7 compressors for RENAULT series of cars, **OEM: 131044**	**4 341р.**	**АКЦИЯ**
	**RC-U08258**	Клапан электромагнитный компрессора L=72 mm, 3 O-rings, DENSO 5SL12C compressor FIAT, OPEL, **OEM: DENSO:131009**	**4 626р.**	**АКЦИЯ**
	**RC-U08259**	Клапан электромагнитный компрессора L=102 mm, 3 o-rings, SANDEN 7C161302F compressor, PEUGEOT 407, CITROEN C5, **OEM: 131031**	**5 943р.**	**АКЦИЯ**
	**RC-U08260**	Клапан компрессора L=51 mm, FORD, FIAT, PEUGEOT, RENAULT, LANDER, ROVER,SEAT,SKODA,VW,VOLVO, CITROEN, **OEM: 131065**	**2 456р.**	**АКЦИЯ**
	**RC-U08261**	Клапан компрессора L=55 mm, 3 O-RINGS, Viston VS16 compressor VOLVO, Focus, FORD	**2 598р.**	**АКЦИЯ**
	**RC-U08262**	Клапан компрессора L=55 mm, 3 O-RINGS, VOLVO, Focus, **OEM: 131067**	**2 598р.**	**АКЦИЯ**
	**RC-U08263**	Клапан компрессора L=55 mm, 3 O-RINGS, Viston VS16 compressor VOLVO, Focus	**2 598р.**	**АКЦИЯ**
	**RC-U08264**	Клапан компрессора L=55 mm, 3 O-RINGS, Viston VS16 compressor VOLVO, Focus	**2 954р.**	**АКЦИЯ**
	**RC-U08265**	Клапан компрессора L=63 mm, 4 O-RINGS, Lexus GS300, **OEM: 131048**	**3 345р.**	**АКЦИЯ**
	**RC-U08266**	Клапан компрессора L=66 mm, 4 O-RING, used for domestic 5SL/5SA/7SB series of refitting compressors	**1 887р.**	**АКЦИЯ**
	**RC-U08267**	Клапан электромагнитный компрессора Клапан электромагнитный компрессора L=87 mm, 3 O-RING, For DELPHI CVC14 air compressor VW / AUDI / SKODA	**6 512р.**	**АКЦИЯ**

	**RC-U08268**	Клапан электромагнитный компрессора L=78 mm, 3 O-RING, For SD PXE16 air compressor VW / AUDI / SKODA	**6 512р.**	**АКЦИЯ**
	**RC-U08269**	Клапан электромагнитный компрессора L=86 mm, 3 O-RING, BMW	**7 081р.**	**АКЦИЯ**
	**RC-U08270**	Клапан электромагнитный компрессора L=87 mm, 4 O-RING, BENZ, BMW, AUDI	**6 512р.**	**АКЦИЯ**
	**RC-U08271**	Клапан электромагнитный компрессора L=89 mm, 4 O-RING, BMW	**7 081р.**	**АКЦИЯ**
	**RC-U08272**	Клапан электромагнитный компрессора L=92 mm, 4 O-RINGS, Peugeot, Citroen	**7 081р.**	**АКЦИЯ**
	**RC-U08273**	Клапан электромагнитный компрессора L=99 mm, 6 O-RINGS, TOYOTA CROWN, REIZ	**6 512р.**	**АКЦИЯ**
	**RC-U08274**	Клапан электромагнитный компрессора L=88 mm, 3 O-RING, GM, DELTA	**7 402р.**	**АКЦИЯ**
	**RC-U08275**	Клапан электромагнитный компрессора L=99 mm, 4 O-RINGS, TOYOTA CAMRY, HIGHLANDER	**6 512р.**	**АКЦИЯ**
	**RC-U08276**	Клапан электромагнитный компрессора L=123 mm, 7 O-rings, TOYOTA, CAMRY , COROLLA, **OEM: DENSO:131018**	**6 939р.**	**АКЦИЯ**
	**RC-U08277**	Клапан электромагнитный компрессора L=96 mm, 5 O-RING, TOYOTA	**6 512р.**	**АКЦИЯ**
	**RC-U08278**	Клапан электромагнитный компрессора L=85 mm, 3 O-RING, BMW	**6 512р.**	**АКЦИЯ**
	**RC-U08279**	Клапан электромагнитный компрессора L=88 mm, 3 O-RINGS, FIAT, PEUGEOT,GE	**6 832р.**	**АКЦИЯ**
	**RC-U08280**	Клапан электромагнитный компрессора L=85 mm, 4 O-RINGS, VW, AUDI, SKODA	**6 512р.**	**АКЦИЯ**
	**RC-U08282**	Клапан электромагнитный компрессора L=101 mm, NISSAN	**6 654р.**	**АКЦИЯ**
	**RC-U08283**	Клапан электромагнитный компрессора N/M	**6 512р.**	**АКЦИЯ**

	**RC-U08284**	Клапан электромагнитный компрессора N/M, NISSAN	**6 512р.**	**АКЦИЯ**
	**RC-U08285**	Клапан электромагнитный компрессора **OEM: 96764-3M001**	**6 512р.**	**АКЦИЯ**
	**RC-U08286**	Клапан компрессора L=44 mm, FORD, MENDEO, CHERY, CHANGCHEN, VW, LAVIDA, BORA, POLO	**2 456р.**	**АКЦИЯ**
	**RC-U08287**	Клапан компрессора Suitable for Calsonic, CWV616 Application: NISSAN, L=70 mm, 4 o-rings, OEM: 131051	**1 602р.**	**АКЦИЯ**
	**RC-U08288**	Клапан компрессора L=51 mm 4 o-rings, suitable for DELPHI	**1 744р.**	**АКЦИЯ**
	**RC-U08290**	Клапан компрессора Denso 6SEU16	**890р.**	**АКЦИЯ**
	**RC-U08291**	Клапан компрессора Denso 7SBU16C/ 7SEU17C/ 6SEU16C/ 6SEU12C	**890р.**	**АКЦИЯ**
	**RC-U08292**	Клапан электромагнитный компрессора L=101 mm, 3 o-rings	**7 081р.**	**АКЦИЯ**
	**RC-U08293**	Клапан электромагнитный компрессора Suitable for: Denso 5SE09C/ 5SEU12C Application: Toyota, Crown, Reiz, Hiace, Lexus, Benz, **OEM: Denso 131007**	**5 943р.**	**АКЦИЯ**
	**RC-U08294**	Клапан электромагнитный компрессора L=97 mm, 3 O-RINGS, BENZ, VOLVO, VW	**6 370р.**	**АКЦИЯ**
	**RC-U08295**	Клапан электромагнитный компрессора L=86 mm, 3 o-rings	**6 370р.**	**АКЦИЯ**
	**RC-U08368**	Аварийный клапан, резьба 3/8-24UNF	**580р.**	
	RC-U08369	Аварийный клапан, резьба 10*1.25	**580р.**	
	RC-U08370	Аварийный клапан, резьба 10*1.5	**580р.**	
	**RC-U08371**	Аварийный клапан, резьба M10x1,5	**580р.**	
	**RC-U08372**	Аварийный клапан, резьба 3/8"-24UNF	**580р.**	

	**RC-U0404**	Клапан соленоидный, алюминий, вход резьба 5/8 под фитинг 3/8, выход резьба 5/8 под фитинг 3/8, **O-Ring**, **12V**, нормально закрытый.	**2 796р.**	
	RC-U0405	Клапан соленоидный, алюминий, вход резьба 5/8 под фитинг 3/8, выход резьба 5/8 под фитинг 3/8, **O-Ring**, **24V**, нормально закрытый.	**2 796р.**	
	**RC-U04102**	Клапан соленоидный, алюминий, вход резьба 5/8 под фитинг 3/8, выход резьба 5/8 под фитинг 3/8, **Flayer**, **12V**, нормально закрытый.	**2 796р.**	
	RC-U04103	Клапан соленоидный, алюминий, вход резьба 5/8 под фитинг 3/8, выход резьба 5/8 под фитинг 3/8, **Flayer**, **24V**, нормально закрытый.	**2 796р.**	
	**RC-U04130**	Клапан соленоидный модель аналог Danfoss EVR6 (032L1212) Исполнение нормально закрытый Тип соединения под пайку ODF, 3/8	**3 864р.**	
	**RC-U04131**	Клапан соленоидный модель аналог Danfoss EVR10 (032L1291) Исполнение нормально открытый Тип соединения под пайку ODF, 1/2"	**5 592р.**	
	**RC-U04132**	Клапан соленоидный модель аналог Danfoss EVR6 (032L8072) Исполнение нормально закрытый Тип соединения наружная резьба 5/8"-18UNF, Flaer, под фитинг 3/8"	**3 864р.**	
	**RC-U04133**	Клапан соленоидный модель аналог Danfoss EVR10 (032L8090) Исполнение нормально открытый Тип соединения наружная резьба 3/7"-16UNF, Flaer, под фитинг 1/2"	**5 592р.**	
	**RC-U04134**	Катушка электромагнитная аналог Danfoss BE012DS (018F6856) Исполнение нормально открытый Напряжение 12 V Мощность 18 W	**1 912р.**	
	RC-U04135	Катушка электромагнитная аналог Danfoss BE024DS (018F6857) Исполнение нормально открытый Напряжение 24 V Мощность 18 W	**1 912р.**	
	**RC-U04136**	Катушка электромагнитная аналог Danfoss BE012DS (018F6856) Исполнение нормально закрытый Напряжение 12 V Мощность 18 W	**1 912р.**	
	RC-U04137	Катушка электромагнитная аналог Danfoss BE024DS (018F6857) Исполнение нормально закрытый Напряжение 24 V Мощность 18 W	**1 912р.**	
	**RC-U04138**	Обратный клапан модель аналог Danfoss NRV10s (020-1011, 020B1011) Тип соединения под пайку ODF, 3/8"	**1 414р.**	
	RC-U04139	Обратный клапан модель аналог Danfoss NRV12s (020-1012, 020B1012) Тип соединения под пайку ODF, 1/2"	**1 902р.**	
	**RC-U04140**	диафрагма EVR6 3/8"	**661р.**	
	**RC-U04141**	диафрагма EVR10 1/2"	**824р.**	

Прокладки для компрессоров и уплотнительные кольца

Прокладки компрессора (комплект)

Фото	Артикул	Наименование	Цена	Статус
	**RC-U0817**	Комплект прокладок для модели 5H	**702р.**	
	**RC-U0818**	Комплект прокладок для модели 7H	**702р.**	
	**RC-U08364**	Комплект прокладок для модели 7B10/ 706	**804р.**	
	**RC-U08365**	Комплект прокладок для моделиFord FS10	**1 576р.**	
	**RC-U08366**	Комплект прокладок для модели Delphi/Harrison V5	**1 170р.**	
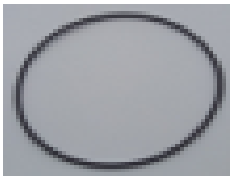	**RC-U08566**	Прокладка компрессора Denso 10PA15C, 10PA17C, HNBR, 107.3 x 3.1	**244р.**	

Прокладки

Фото	Артикул	Наименование	Цена	Статус
	**RC-U08345**	Прокладка, внутр. d - 13.59 mm, Chrysler	**163р.**	
	**RC-U08346**	Прокладка, внутр. d - 14.3 mm, Chrysler	**163р.**	
	**RC-U08347**	Прокладка, внутр. d - 11.5 mm, Chrysler	**173р.**	
	**RC-U08349**	Прокладка, d - 0.377 mm, Chrysler	**133р.**	
	**RC-U08350**	hole d - 0.437 mm, Chrysler	**133р.**	
	**RC-U08351**	Прокладка, d - 0.55 mm, Chrysler	**214р.**	

	**RC-U08352**	Прокладка, d - 0.625 mm, Chrysler	**214р.**	
	**RC-U08353**	Прокладка, Chrysler, condenser	**214р.**	
	**RC-U08354**	Прокладка, Chrysler	**214р.**	
	**RC-U08355**	Прокладка, Chrysler	**214р.**	
	**RC-U08356**	Прокладка, Chrysler	**122р.**	
	**RC-U08357**	Прокладка, Chrysler	**214р.**	
	**RC-U08358**	Прокладка, Chrysler	**194р.**	
	**RC-U08359**	Прокладка, Chrysler RV2	**163р.**	
	**RC-U08360**	Прокладка, Chrysler	**100р.**	
	**RC-U08361**	Прокладка, green Denso	**153р.**	

Кольца O-Ring

Фото	Артикул	Наименование	Цена	Статус
	**RC-U07056**	Кольцо резиновое для фитингов O-Ring , #4 (6.07x1.78)	**12р.**	
	RC-U0746	Кольцо резиновое для фитингов O-Ring , #6 (11x1,8)	**15р.**	
	RC-U0745	Кольцо резиновое для фитингов O-Ring , #8 (14x1,9)	**16р.**	
	RC-U0744	Кольцо резиновое для фитингов O-Ring , #10 (18x2)	**21р.**	
	RC-U07028	Кольцо резиновое для фитингов O-Ring , #12 (20x2)	**22р.**	
	RC-U07361	Кольцо резиновое, уплотнительное. Внутренний Ø 16 мм., толщина 2,65 мм. Подходит к RC-U08186	**34р.**	
	RC-U07360	Кольцо резиновое, уплотнительное. Внутренний Ø 16 мм., толщина 3,1 мм. Подходит к RC-U08185	**34р.**	
	RC-U07362	Кольцо резиновое, уплотнительное. Внутренний Ø 19 мм., толщина 2,65 мм. Подходит к RC-U08186	**34р.**	
	RC-U07359	Кольцо резиновое, уплотнительное. Внутренний Ø 19 мм., толщина 3,1 мм. Подходит к RC-U08185	**34р.**	
	RC-U07363	Кольцо резиновое, уплотнительное. Внутренний Ø 20 мм., толщина 3,5 мм. Подходит к RC-U08182	**34р.**	
	RC-U07366	Кольцо резиновое, уплотнительное. Внутренний Ø 21 мм., толщина 2,6 мм. Подходит к компрессорам TM15, TM16, TM21.	**34р.**	
	RC-U07365	Кольцо резиновое, уплотнительное. Внутренний Ø 21 мм., толщина 3,5 мм. Подходит к RC-U08187	**42р.**	
	RC-U07364	Кольцо резиновое, уплотнительное. Внутренний Ø 25 мм., толщина 3,5 мм. Подходит к RC-U08187	**43р.**	
	**RC-U07156**	Кольцо резиновое для фитингов **ORFS** 3/8" , #6 (для влагоотделителей RC-U0537, RC-U0539; RC-U0541; RC-U0542, RC-U0544 с торцовым уплотнением)	**25р.**	

	**RC-U07157**	Двухслойный (сдвоенный оринг), Ф 11хФ8.8х толщина 2.8 HNBR 3', **Renault, Peugeot, Citroen**	**25р.**	
	RC-U07158	Двухслойный (сдвоенный оринг), Ф 14.2хФ11.2х толщина 2.6 HNBR 4', **Renault, Peugeot, Citroen**	**25р.**	
	RC-U07159	Двухслойный (сдвоенный оринг), Ф 17.3хФ13.7х толщина 2.7 HNBR 5', **Renault, Peugeot, Citroen**	**26р.**	
	RC-U07160	Двухслойный (сдвоенный оринг), Ф 21.3хФ16.9х толщина 2.8 HNBR 6', **Renault, Peugeot, Citroen**	**30р.**	
	**RC-U07165**	Кольцо уплотнительное **O-ring** для заправочных трубок фреона, внеш. D - 21.9, внутр. D - 19.3, толщ.H - 10	**112р.**	
	RC-U07166	Кольцо уплотнительное **O-ring** для заправочных трубок фреона, внеш. D - 18.5, внутр. D - 15.8, толщ.H - 10	**98р.**	
	**RC-U07167**	Кольцо уплотнительное **O-ring** для заправочных трубок фреона, внеш. D - 15.6, внутр. D - 12.7, толщ. H - 9.8	**76р.**	
	RC-U07168	Кольцо уплотнительное **O-ring** для заправочных трубок фреона, внеш. D - 15.6, внутр. D - 9.5, толщ. H - 9.8	**98р.**	
	**RC-U07169**	Кольцо уплотнительное **O-ring** для заправочных трубок фреона, внеш. D - 15.6, внутр. D - 7.9, толщ.H - 9.8	**98р.**	
	RC-U07170	Кольцо уплотнительное **O-ring** для заправочных трубок фреона, наружный ø-15.2, внутренний ø-7.8, высота-9.8.	**85р.**	
	**RC-U0789**	Набор колец O-Ring (33 вида по 10шт. каждого). 7,5x1,5 / 14x1,9 / 17,56x1,78 / 9,56x1,78 / 14,1x2,4 / 17,56x2,6 10,2x1,6 / 14,16x1,78 / 18,5x2,5 / 10,3x1,78 / 14,2x2,6 / 19,1x2,4 10,5x1,5 / 15x2,5 / 19,16x1,78 / 11,16x1,78 / 15,5x2 / 19,2x2,6 11,2x2,6 / 15,6x2,4 / 19,5x2,62 / 12x1,9 / 16x1,78 / 20,72x1,78 12,36x1,78 / 16x2,6 / 20,74x2,6 / 12,8x1,78 / 16x1,6 2 / 9x2,45 13,8x1,9 / 16,5x1,9 / 27,26x3,53	**5 846р.**	
	**RC-U072243**	Набор колец, материал NBR, 320 шт. в наборе: 6.07*1.78 - 40 шт., 6.80*1.90 - 40 шт., 7.65*1.78 - 40 шт., 10.80*1.90 - 40 шт., 10.82*1.78 - 40 шт., 12.45*1.78 - 40 шт., 13.80*2.40 - 40 шт., 14.00*1.70 - 40 шт.	**1 678р.**	
	**RC-U072244**	Набор колец- зеленый цвет-материал NBR. Всего 265 шт. в наборе: 14x2 - 20шт. / 11x2 - 20шт. / 8x2 - 20шт. / 4.8x1.5 - 20шт. 7.8x1.9 - 20шт. / 9.25x1.78 - 20шт. / 12.42x1.78 - 20шт. / 6.8x1.9 - 15шт. 8.8x1.9 - 15шт. / 9.8x1.9 - 15шт. / 10x2 - 10шт. / 10.82x1.78 - 10шт. 10.77x2.62 - 10шт. / 15.54x2.62 - 10шт. / 13.8x1.9 - 10шт. / 17.17x1.78 - 10шт. 20.22x3.53 - 10шт. / 10.95x3.5 - 10шт.	**1 983р.**	
	**RC-U072245**	Набор колец, материал NBR, цвет зеленый, 145 шт. в наборе: 6.07*1.78 - 20 шт., 6.80*1.90 - 15 шт., 7.65*1.78 - 20 шт., 10.80*2.40 - 15 шт., 10.82*1.78 - 20 шт., 12.42*1.78 - 20 шт., 13.80*2.40 - 15шт., 14.00*1.70 - 20 шт.	**987р.**	
	**RC-U072246**	Набор колец, материал NBR, цвет фиолетовый, 145 шт. в наборе: 6.07*1.78 - 20 шт., 6.80*1.90 - 15 шт., 7.65*1.78 - 20 шт., 10.80*2.40 - 15 шт., 10.82*1.78 - 20 шт., 12.42*1.78 - 20 шт., 13.80*2.40 - 15шт., 14.00*1.70 - 20 шт.	**987р.**	
	**RC-U072247**	Набор колец **spring-lock.** Всего 55 шт. в наборе: 6.07x1.80 - 10шт. / 6.80x1.90 - 10шт. / 7.65x1.78 - 10шт. 10.82x1.78 - 5шт., / 10.80x2.40 - 10шт., / 12.42x1.78 - 5шт., 13.8x2.40 - 5шт. / 14.00x1.70 - 5шт.	**763р.**	

Металлорезиновые кольца				
Фото	Артикул	Наименование	Цена	Статус
	**RC-U08089**	Металлорезиновое кольцо, внеш. D - 16mm, внутр. D - 8.4 mm	**173р.**	
	**RC-U08090**	Металлорезиновое кольцо, внеш. D - 19.2 mm, внутр. D - 11.2 mm	**173р.**	
	**RC-U08091**	Металлорезиновое кольцо, внеш. D - 23.7 mm, внутр. D - 15.4 mm	**173р.**	
	**RC-U08092**	Металлорезиновое кольцо, внеш. D - 25.4 mm, внутр. D - 17.4 mm	**173р.**	
	**RC-U08093**	Металлорезиновое кольцо, внеш. D - 28mm, внутр. D - 15.2 mm	**173р.**	
	**RC-U07161**	Металлорезиновое кольцо, Ф 10.8хФ7.3х толщина 8.7 HNBR 3‘, **Renault, Peugeot, Citroen**	**84р.**	
	RC-U07162	Металлорезиновое кольцо, Ф 14.6хФ10.4х толщина 8.7 HNBR 4‘, **Renault, Peugeot, Citroen**	**94р.**	
	RC-U07163	Металлорезиновое кольцо, Ф 17.3хФ13.2х толщина 8.8 HNBR 5‘, **Renault, Peugeot, Citroen**	**112р.**	
	RC-U07164	Металлорезиновое кольцо, Ф 21.3хФ16.6х толщина 8.8 HNBR 6‘, **Renault, Peugeot, Citroen**	**122р.**	
	**RC-U07171**	Металлорезиновое кольцо, внеш. D-14.2 mm, внутр. D-8.3 mm	**153р.**	
	**RC-U07172**	Металлорезиновое кольцо, внеш D-17.5 mm, внутр. D-11.45 mm	**163р.**	
	**RC-U07173**	Металлорезиновое кольцо, внеш D-19.8 mm, внутр. D-14 mm	**183р.**	
	**RC-U07175**	Металлорезиновое кольцо, внеш D-29.5 mm, внутр. D-15 mm	**255р.**	
	**RC-U07176**	Металлорезиновое кольцо, внеш D-30 mm, внутр. D-15.5 mm	**275р.**	
	**RC-U07177**	Металлорезиновое кольцо, внеш D-30 mm, внутр. D-15.5 mm	**275р.**	
	**RC-U07178**	Металлорезиновое кольцо, внеш D-33.5 mm, внутр. D-15 mm	**255р.**	
	**RC-U07179**	Металлорезиновое кольцо, внутр. D - 14.7 mm, Ford	**285р.**	
	**RC-U07180**	Металлорезиновое кольцо, внутр. D - 21.20 mm, Ford sail	**326р.**	
	**RC-U07182**	Металлорезиновое кольцо, внутр. D - 15.2 mm, Chrysler	**255р.**	
	**RC-U07181**	Металлорезиновое кольцо, внутр. D-12.1 mm, Chrysler	**214р.**	

	**RC-U07174**	Металлорезиновое кольцо, внеш. D-31.5 mm, внутр. D-16.8 mm	**214р.**	

ФИТИНГИ

Набор адаптеров (коннектор) для ТРВ

Фото	Артикул	Наименование	Цена	Статус
	**RC-U07309**	Набор адаптеров (коннектор), выходы под фитинги 5/8"-18UNF и 7/8"-14UNF, O-Ring. Подходят для ТРВ RC-U0414 и испарителя RC-U06106.	**1 627р.**	
	**RC-U07323**	**Комплект фитингов Motorcoo**l для ТРВ RC-U0414, испарителя RC-U06106, **совместим** с а/м Газель Некст общая длина 319мм.: фитинг соединительный **под клипсу**, Ø трубки 3/8", G6, №6, #6 (8мм.), 180º, плоская резинка, присоединительный Ø 8,5 мм., с заправочным портом H (16мм.) R134a фитинг соединительный **под клипсу**, Ø трубки 5/8", G10, №10, #10 (13мм.), 180º, плоская резинка, присоединительный Ø 17,5 мм., с заправочным портом L (13мм.) R134a	**3 965р.**	
	**RC-U07324**	**Комплект фитингов Motorcoo**l для ТРВ RC-U0414, испарителя RC-U06106, **совместим** с а/м Газель Некст общая длина 319мм.: фитинг соединительный **под обжимку**, Ø трубки 3/8", G6, №6, #6 (8мм.), 180º, плоская резинка, присоединительный Ø 8,5 мм., с заправочным портом H (16мм.) R134a фитинг соединительный **под обжимку**, Ø трубки 5/8", G10, №10, #10 (13мм.), 180º, плоская резинка, присоединительный Ø 17,5 мм., с заправочным портом L (13мм.) R134a	**3 965р.**	

Соединительные коллекторы (Manifold Fitting), соединения, переходники к компрессорам

Фото	Артикул	Наименование	Цена	Статус
	**RC-U08099**	Соединительный коллектор для Valeo TM 15 / 16 / 21 Резьба 7/8"-14UNF O-Ring, 3/4"-16UNF O-Ring, 90°	**2 288р.**	
	**RC-U08115**	Соединительный коллектор для Valeo TM 15 / 16 / 21 Резьба 7/8"-14UNF O-Ring, 3/4"-16UNF O-Ring, 90°	**2 542р.**	
	**RC-U08116**	Соединительный коллектор для Valeo TM 15 / 16 / 21 Резьба 7/8"-14UNF O-Ring, 3/4"-16UNF O-Ring, 90° С заправочными портами	**3 152р.**	
	**RC-U08117**	Соединительный коллектор для Valeo TM 15 / 16 / 21 Резьба 7/8"-14UNF O-Ring, 3/4"-16UNF O-Ring, 180°	**2 542р.**	
	**RC-U08100**	Соединительный коллектор для Valeo TM 15 / 16 /21 Резьба 1"-14UNS O-Ring, 1"-14UNS O-Ring, 90°	**2 288р.**	
	**RC-U08114**	Соединительный коллектор для Valeo TM 15 / 16 / 21 Резьба 1"-14UNS O-Ring, 1"-14UNS O-Ring, 90°	**2 745р.**	
	**RC-U08118**	Соединительный коллектор для Valeo TM 15 / 16 / 21 Резьба 1"-14UNS O-Ring, 1"-14UNS O-Ring, 180°	**3 152р.**	
	**RC-U08400**	Соединительный коллектор верхней крышки на компрессоры аналог Denso 10PA17C, 10PA15C, #8, #10, алюминий, площадка 90*67*9, резьбы 1" 1/16 и 3/4, O-Ring	**1 322р.**	
	RC-U08401	Соединительный коллектор верхней крышки на компрессоры аналог Denso 10PA17C, 10PA15C, #8, #10, алюминий, площадка 90x67x9, резьбы 3/4 и 7/8, O-Ring	**1 424р.**	
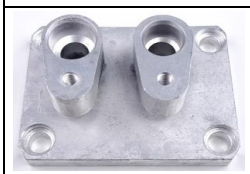	**RC-U08402**	Соединительный коллектор верхней крышки на компрессоры аналог Denso 10PA17C, 10PA15C , алюминий, площадка 90x67x9, отверстия Ф16мм и Ф18,6мм	**1 170р.**	

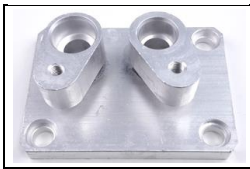	**RC-U08403**	Соединительный коллектор верхней крышки на компрессоры аналог Denso 10PA17C, 10PA15C, алюминий, площадка 90*67*9, отверстия Ф16мм и Ф18,6мм	**1 170р.**	
	**RC-U08404**	Соединительный коллектор верхней крышки на компрессоры аналог Denso10PA17C, 10PA15C, , алюминий, площадка 90x67x9, отверстия Ф16мм и Ф18,6мм	**1 170р.**	
	**RC-U08639**	Соединительный коллектор верхней крышки на компрессоры аналог Denso10PA17C, 10PA15C, алюминий, площадка 91.5x67x9. Резьбы: S - 7/8"-18UNS, D - 3/4"-18UNS, A - M10x1.5; A, S, D O-Ring	**4 169р.**	
	**RC-U08652**	Соединительный коллектор к компрессорам RC-U08599, RC-U08600, RC-U08601, резьба 7/8"-14 UNF, заправочный порт H. Присоединительный диаметр 21,2 мм.	**2 898р.**	
	RC-U08653	Соединительный коллектор к компрессорам RC-U08599, RC-U08600, RC-U08601, резьба 1 1/16"-14 UNF заправочный порт L. Присоединительный диаметр 21,2 мм.	**2 898р.**	
	RC-U08651	Соединительный коллектор к компрессору RC-U08601 (MCF 38), резьба Ø 1 1/16" заправочный порт L. Присоединительный диаметр 24, 2 мм	**2 745р.**	
	**RC-U08654**	Соединительный коллектор к компрессорам RC-U08600 (MCF 33) и RC-U08601 (MCF 38). Подключение на заднюю крышку «C06M» Магистраль высокого давления резьба 7/8" -14 UNF заправочный порт H. Магистраль низкого давления резьба 1 1/16"-14 UNF заправочный порт L.	**3 711р.**	
	**RC-U08655**	Соединительный коллектор к компрессорам RC-U08600 (MCF 33) и RC-U08601 (MCF 38). Подключение на заднюю крышку «C09M» Магистраль высокого давления резьба 7/8" -14 UNF заправочный порт H. Магистраль низкого давления резьба 1 1/16"-14 UNF заправочный порт L.	**3 711р.**	
	**RC-U08731**	Соединительный коллектор на компрессор, алюминий, посадочный Ø 18,0 мм., присоединительный Ø 21,2 мм., под рез. уплотнение Ø 17,4 мм.	**178р.**	
	**RC-U08405**	соединители на компрессор DKS 17C, 90°, алюминий, резьба 3/4, резьба 7/8, O-Ring	**2 186р.**	
	**RC-U08406**	Соединительный коллектор на компрессор DKS 17C, FXF, вертикальные выходы, алюминий, резьба 3/4, резьба 7/8, O-Ring	**2 186р.**	
	**RC-U08407**	Соединительный коллектор на компрессор DKS 17C, FXF, вертикальные выходы с заправочным клапаном R12, алюминий, резьба 3/4, резьба 7/8,O-Ring, порт 7/16	**2 186р.**	
	**RC-U08408**	Соединительный коллектор на компрессор DKS 17C, FXF,вертикальные выходы , алюминий, резьба 3/4, резьба 7/8, O-Ring	**2 186р.**	
	**RC-U08409**	соединители на компрессор SANDEN 806, алюминий, резьба 3/4, резьба 7/8, O-Ring порт 7/16	**2 847р.**	

	**RC-U08410**	Соединительный коллектор на компрессор Cummins, вертикальные выходы, алюминий, резьба 3/4, резьба 7/8 O-Ring	**2 186р.**	
	**RC-U08411**	соединитель на компрессор Cummins, горизонтальные выходы, алюминий, резьба 7/8, резьба 1" O-Ring	**1 627р.**	
	**RC-U08396**	Соединительный коллектор на компрессор S96, #8 R134, #10 R134, алюминий, резьба 3/4, **посадочный Ø 15,5 мм**, под рез. уплотнение Ø11.6 мм, O-Ring.	**641р.**	
	RC-U08396A	Соединительный коллектор на компрессор S96, #8 R134, #10 R134, алюминий, резьба 7/8, **посадочный Ø 18 мм**, диаметр под резиновое уплотнение 14.8 мм O-Ring.	**641р.**	
	**RC-U08397**	Соединительный коллектор на компрессор SANDEN 706, #10 R134, алюминий, резьба 3/4, **посадочный диаметр 11 мм**, O-Ring.	**641р.**	
	RC-U08397A	Соединительный коллектор на компрессор SANDEN 706, #10 R134, алюминий, резьба 7/8, **посадочный диаметр 14.5 мм**, O-Ring.	**641р.**	
	**RC-U08398**	соединитель на компрессор Mitsubishi средний, #8, R134, алюминий, **резьба 3/4**, O-Ring заправочный порт 7/16	**915р.**	
	**RC-U08398A**	соединитель на компрессор Mitsubishi средний, #8, R134, алюминий, **резьба 7/8**, O-Ring заправочный порт 7/16	**915р.**	
	**RC-U08399**	соединитель на компрессор Mitsubishi малый, #8 R134, #10 R134, алюминий, резьба 3/4	**915р.**	

Крышные переходы (переходники)

Фото	Артикул	Наименование	Цена	Статус
	**RC-U0758**	Фитинг переходный, под обжимку, алюминий, 1/2 (№8, 10мм), 90° , без стакана	**438р.**	
	RC-U0759	Фитинг переходный, под обжимку, алюминий, 3/8 (№6, 8мм), 90° , без стакана	**438р.**	
	**RC-U0705**	Фитинг переходный, O-Ring x O-Ring, (1/2x1/2, №8, 10мм), алюминий, 90°	**478р.**	
	RC-U0706	Фитинг переходный, O-Ring x O-Ring, (3/8x3/8, №6, 8мм), алюминий, 90°	**478р.**	
	**RC-U07057**	Переходник фитинга алюминиевый ORING-FLARE 3/8 #6	**83р.**	
	RC-U07058	Переходник фитинга алюминиевый ORING-FLARE 1/2 #8	**83р.**	
	RC-U07059	Переходник фитинга алюминиевый ORING-FLARE 5/8 #10	**83р.**	
	**RC-U072235**	Переходник фитинга алюминиевый **FLARE-ORING** 3/8 #6	**194р.**	
	RC-U072236	Переходник фитинга алюминиевый **FLARE-ORING** 1/2 #8	**224р.**	
	RC-U072237	Переходник фитинга алюминиевый **FLARE-ORING** 7/8 #10	**255р.**	
	**RC-U07061**	Фитинг алюминиевый **spring-lock** , 6# (3/8 - 8 мм) цена за пару Male & Female	**621р.**	
	RC-U07062	Фитинг алюминиевый **spring-lock** , 8# (1/2 - 10мм) цена за пару Male & Female	**621р.**	
	RC-U07063	Фитинг алюминиевый **spring-lock** , 10# (5/8 - 13мм) цена за пару Male & Female	**621р.**	
	RC-U07064	Фитинг алюминиевый **spring-lock** , 12# (3/4 - 16мм) цена за пару Male & Female	**621р.**	

Переходники "мама - папа" на Август

Фото	Артикул	Наименование	Цена	Статус
	**RC-U07332**	Переходник 180º "мама - папа" на Август * Присоединительный Ø 8,5 мм., O-Ring, гайка - сталь, резьба 5/8"-18UNF * O-Ring наружная резьба 9/16"-18UNF	**499р.**	
	**RC-U07333**	Переходник 90º "мама - папа" на Август * Присоединительный Ø 8,5 мм., O-Ring, гайка - сталь, резьба 5/8"-18UNF * O-Ring наружная резьба 9/16"-18UNF	**529р.**	

Переходники "мама - мама" O-Ring

Фото	Угол	Артикул	№ фитинга	Диаметр трубки, дюйм	Диаметр елки, мм.	Диаметр резьбы гайки	Материал фитинга	Соединение	Цена	Статус
	**90°**	**RC-U07060**	№6	3/8''	8мм	5/8''	Алюминий	O-Ring O-Ring	**214р.**	
	**180°**	**RC-U07280**	№6	3/8''	8мм	5/8''	Алюминий	O-Ring O-Ring	**214р.**	

Переходники аналог Sanden-TM

Фото	Артикул	Наименование	Цена	Статус
	**RC-U07251**	Переходник, резьба 3/8"-24UNF и 9/16"-18UNF ORFS, аналог Sanden-TM Carrier 40-60071-01	**570р.**	
	**RC-U07279**	Переходник, резьба 5/16"-18UNC и 7/16"-20UNF Flayer, аналог Sanden-TM Carrier 40-60071-01	**570р.**	

Фитинги автобусные

	**RC-U07367**	Фитинг соединительный с резьбой, двухсторонний, на шланг 7/8" Внутренних диаметр шланга 22,2 мм. Гайки на 38.	**2 085р.**	
	**RC-U07368**	Фитинг соединительный с резьбой, на шланг 7/8" Внутренних диаметр шланга 22,2 мм. Гайка на 38. Присоединительный диаметр: 17,5 мм., O-Ring Гайка: резьба M27x1,75	**1 678р.**	
	**RC-U07369**	Фитинг соединительный с резьбой, на шланг 7/8" Внутренних диаметр шланга 22,2 мм. Гайка на 38. Присоединительный диаметр: 17,5 мм., O-Ring Гайка: резьба M27x1,75	**1 780р.**	
	**RC-U07376**	Фитинг соединительный с резьбой, двухсторонний, на шланг 1 1/8" Внутренних диаметр шланга 28,5 мм. Гайки на 46.	**2 949р.**	
	**RC-U07373**	Фитинг соединительный с резьбой, на шланг 1 1/8" Внутренних диаметр шланга 28,5 мм. Гайка на 46. Присоединительный диаметр фланца: 42 мм. Расстояние между центрами отверстия фланца: 60 мм.	**2 847р.**	
	**RC-U07374**	Фитинг соединительный с резьбой, на шланг 1 1/8" Внутренних диаметр шланга 28,5 мм. Гайка на 46. Присоединительный диаметр фланца: 42 мм. Расстояние между центрами отверстия фланца: 60 мм.	**2 949р.**	
	**RC-U07375**	Фитинг соединительный с резьбой, на шланг 1 1/8" Внутренних диаметр шланга 28,5 мм. Гайка на 46. Присоединительный диаметр фланца: 42 мм. Расстояние между центрами отверстия фланца: 60 мм. Доп. подключение: наружная резьба 7/8"-14UNF O-Ring	**3 254р.**	

угловые ФИТИНГИ аналог Carrier соединение O-Ring, 90°

Фото	Артикул	Наименование	Цена	Статус
	**RC-U07311**	Угловой фитинг 90° (№10) аналог **Carrier 40-60301-01**. Резьба: Ø 7/8" 14 UNF, O-Ring, внутренняя и наружная резьба,.	**1 932р.**	
	RC-U07312	Угловой фитинг 90°(№8) аналог **Carrier 40-60301-00**. Резьба: Ø 3/4" 16 UNF, O-Ring, внутренняя и наружная резьба,.	**1 830р.**	

Клипсы аналог Carrier

Фото	Артикул	Наименование	Цена	Статус
	**RC-U07284**	Клипса ф 8.0 аналог Carrier на РЕФРИЖЕРАТОРНЫЙ шланг G6,(5/16) нар. диам. 16,0±0,5	**305р.**	
	RC-U07285	Клипса ф 10.7 аналог Carrier на РЕФРИЖЕРАТОРНЫЙ шланг G8, (13/32) нар. диам. 18,8±0,5	**356р,**	
	RC-U07286	Клипса ф 12.7 аналог Carrier на РЕФРИЖЕРАТОРНЫЙ G10, (½) нар. диам. 21,5±0,5	**407р.**	
	RC-U07287	Клипса ф 16.1 аналог Carrier на РЕФРИЖЕРАТОРНЫЙ G12, (5/8) нар. диам. 24,1±0,5	**438р.**	

ФИТИНГИ аналог Carrier соединение O-Ring

Фото	Угол	Артикул	№ фитинга	Диаметр трубки, дюйм	Диаметр елки, мм.	Диаметр резьбы гайки	Материал фитинга	Соединение	Цена	Статус
	180°	RC-U07307	№12	3/4"	16,1мм	1 1/16"	Сталь	O-Ring	987р.	
		RC-U07303	№10	5/8"	12,7мм	7/8"	Сталь	O-Ring	844р.	
		RC-U07299	№8	1/2"	10,7мм	3/4"	Сталь	O-Ring	682р.	
		RC-U07295	№6	3/8"	8мм	5/8"	Сталь	O-Ring	580р.	
Фото	Угол	Артикул	№ фитинга	Диаметр трубки, дюйм	Диаметр елки, мм.	Диаметр резьбы гайки	Материал фитинга	Соединение	Цена	Статус
	90°	RC-U07306	№12	3/4"	16,1 мм	1 1/16"	Сталь	O-Ring	1 220р.	
		RC-U07302	№10	5/8"	12,7мм	7/8"	Сталь	O-Ring	865р.	
		RC-U07298	№8	1/2"	10,7мм	3/4"	Сталь	O-Ring	702р.	
		RC-U07294	№6	3/8"	8мм	5/8"	Сталь	O-Ring	600р.	

ФИТИНГИ аналог Carrier соединение ORFS

Фото	Угол	Артикул	№ фитинга	Диаметр трубки, дюйм	Диаметр елки, мм.	Диаметр резьбы гайки	Материал фитинга	Соединение	Цена	Статус
	180°	RC-U07305	№12	3/4"	16,1мм	1 3/16"	Сталь	ORFS	1 322р.	
		RC-U07301	№10	5/8"	12,7мм	1"	Сталь	ORFS	966р.	
		RC-U07297	№8	1/2"	10,7мм	13/16"	Сталь	ORFS	804р.	
		RC-U07293	№6	3/8"	8мм	11/16"	Сталь	ORFS	702р.	
		RC-U07321	№6	3/8"	8мм	9/16"	Сталь	ORFS	631р.	
Фото	Угол	Артикул	№ фитинга	Диаметр трубки, дюйм	Диаметр елки, мм.	Диаметр резьбы гайки	Материал фитинга	Соединение	Цена	Статус
	90°	RC-U07304	№12	3/4"	16,1мм	1 -3/16"	Сталь	ORFS	1 322р.	
		RC-U07300	№10	5/8"	12,7мм	1"	Сталь	ORFS	987р.	
		RC-U07296	№8	1/2"	10,7мм	13/16"	Сталь	ORFS	824р.	
		RC-U07292	№6	3/8"	8мм	11/16"	Сталь	ORFS	722р.	
		RC-U07322	№6	3/8"	8мм	9/16"	Сталь	ORFS	651р.	
	180°	RC-U07288	Сростка аналог Carrier, сталь, 16.1 (3/4"), с портами под маслоотделение (9/16") ORFS, заправочный порт L (13mm).						2 085р.	
	180°	RC-U07291	Фитинг соединительный аналог Carrier, сталь, гайка - сталь 3/4", 12.7 (5/8"), O-Ring. с площадкой под датчик температуры.						722р.	
	90°	RC-U07289	Фитинг соединительный, под клипсу, сталь, гайка - сталь 3/4", 10.7 (1/2"), O-Ring, с площадкой под датчик температуры.						926р.	
	45°	RC-U07290	Фитинг соединительный, под клипсу, сталь, гайка - сталь, 3/4", 10.7 (1/2"), O-Ring, с площадкой под датчик температуры.						753р.	

ФИТИНГИ аналог Manuli

Фото	Угол	Артикул	№ фитинга	Диаметр трубки, дюйм	Диаметр елки, мм.	Диаметр резьбы гайки	Материал фитинга	Соединение	Цена	Статус
	180°	RC-U07255	№12	3/4"	16мм	1 -1/16"	Сталь	O-Ring	956р.	
		RC-U07199	№10	5/8"	13мм	7/8"	Сталь	O-Ring	743р.	
		RC-U07197	№8	1/2"	10мм	3/4"	Сталь	O-Ring	631р.	
		RC-U07371	№8	1/2"	10мм	5/8"	Сталь	O-Ring	621р.	
		RC-U07195	№6	3/8"	8мм	5/8"	Сталь	O-Ring	549р.	
Фото	Угол	Артикул	№ фитинга	Диаметр трубки, дюйм	Диаметр елки, мм.	Диаметр резьбы гайки	Материал фитинга	Соединение	Цена	Статус
	90°	RC-U07254	№12	3/4"	16мм	1 -1/16"	Сталь	O-Ring	1 068р.	
		RC-U07198	№10	5/8"	13мм	7/8"	Сталь	O-Ring	824р.	
		RC-U07372	№10	5/8"	13мм	3/4"	Сталь	O-Ring	743р.	
		RC-U07196	№8	1/2"	10мм	3/4"	Сталь	O-Ring	692р.	
		RC-U07194	№6	3/8"	8мм	5/8"	Сталь	O-Ring	610р.	
Фото	Угол	Артикул	№ фитинга	Диаметр трубки, дюйм	Диаметр елки, мм.	Диаметр резьбы гайки	Материал фитинга	Соединение	Цена	Статус
	45°	RC-U07381	№12	3/4"	16мм	1 -1/16"	Сталь	O-Ring	1 068р.	
		RC-U07380	№10	5/8"	13мм	7/8"	Сталь	O-Ring	804р.	
		RC-U07379	№8	1/2"	10мм	3/4"	Сталь	O-Ring	692р.	
		RC-U07378	№6	3/8"	8мм	5/8"	Сталь	O-Ring	600р.	

СРОСТКА 180° аналог Manuli

Фото	Угол	Артикул	№ фитинга	Диаметр трубки, дюйм	Диаметр елки, мм.	Диаметр резьбы гайки	Материал фитинга	Соединение	Цена	Статус
	180°	RC-U07252	№12	3/4"	16мм	-	Сталь	-	793р.	
		RC-U07137	№10	5/8"	13мм	-	Сталь	-	631р.	
		RC-U07136	№8	1/2"	10мм	-	Сталь	-	549р.	
		RC-U07135	№6	3/8"	8мм	-	Сталь	-	478р.	

СРОСТКА 180° аналог Manuli с сервисным портом

Фото	Угол	Артикул	№ фитинга	Диаметр трубки, дюйм	Диаметр елки, мм.	Диаметр резьбы гайки	Материал фитинга	Соединение	Цена	Статус
	180°	RC-U07253	№12	3/4"	16мм	Порт LP	Сталь	низкое	1 068р.	
		RC-U07202	№10	5/8"	13мм	Порт LP	Сталь	низкое	865р.	
		RC-U07201	№8	1/2"	10мм	Порт HP	Сталь	высокое	804р.	
		RC-U07200	№6	3/8"	8мм	Порт HP	Сталь	высокое	712р.	

ТРОЙНИК аналог Manuli

Фото	Угол	Артикул	№ фитинга	Диаметр трубки, дюйм	Диаметр елки, мм.	Диаметр резьбы гайки	Материал фитинга	Соединение	Цена	Статус
	Тройник	RC-U07318	№12	3/4"	16мм	-	Сталь	-	1 068р.	
		RC-U07317	№10	5/8"	13мм	-	Сталь	-	865р.	
		RC-U07316	№8	1/2"	10мм	-	Сталь	-	804р.	
		RC-U07315	№6	3/8"	8мм	-	Сталь	-	712р.	

Фитинги без гайки, аналог Manuli

Фото	Угол	Артикул	№ фитинга	Диаметр трубки, дюйм	Диаметр елки, мм.	Диаметр резьбы гайки	Материал фитинга	Соединение	Цена	Статус
	90°	RC-U07370	№6	3/8"	8мм	-	Сталь	O-Ring	549р.	

Фитинги под клипсу

Фото	Угол	Артикул	№ фитинга	Диаметр трубки, дюйм	Диаметр елки, мм.	Диаметр резьбы гайки	Материал фитинга	Соединение	Цена	Статус
	180°	RC-U07040	№6	3/8"	8мм	5/8"	Сталь	O-Ring	171р.	АКЦИЯ

Клипсы для тонкостенных шлангов CODAN-LINGYUN

Фото	Артикул	Наименование	Цена	Статус
	RC-U07328	Клипса с пластиковой обоймой для тонкостенного шланга G6, (5/16") Ø15,3±0,5	194р.	
	RC-U07329	Клипса с пластиковой обоймой для тонкостенного шланга G8, (13/32") Ø18,2±0,5	204р.	
	RC-U07330	Клипса с пластиковой обоймой для тонкостенного шланга G10, (1/2") Ø21±0,5	224р.	
	RC-U07331	Клипса с пластиковой обоймой для тонкостенного шланга G12, (5/8") Ø24,5±0,5	244р.	

Фитинги, елка Air-o-Crimp с Клипсами

Фото	Угол	Артикул	№ фитинга	Диаметр трубки, дюйм	Диаметр елки, мм.	Диаметр резьбы гайки	Материал фитинга	Соединение	Цена	Статус
	180°	RC-U07185	№10	5/8"	13мм	7/8"	Сталь	O-Ring	1 017р.	клипса Ø 20 мм.
		RC-U07184	№8	1/2"	10мм	3/4"	Сталь	O-Ring	865р.	клипса Ø 18 мм.
		RC-U07183	№6	3/8"	8мм	5/8"	Сталь	O-Ring	753р.	клипса Ø 15,3 мм.
Фото	Угол	Артикул	№ фитинга	Диаметр трубки, дюйм	Диаметр елки, мм.	Диаметр резьбы гайки	Материал фитинга	Соединение	Цена	Статус
	90°	RC-U07188	№10	5/8"	13мм	7/8"	Сталь	O-Ring	1 068р.	клипса Ø 20 мм.
		RC-U07187	№8	1/2"	10мм	3/4"	Сталь	O-Ring	905р.	клипса Ø 18 мм.
		RC-U07186	№6	3/8"	8мм	5/8"	Сталь	O-Ring	773р.	клипса Ø 15,3 мм.
Фото	Угол	Артикул	№ фитинга	Диаметр трубки, дюйм	Диаметр елки, мм.	Диаметр резьбы гайки	Материал фитинга	Соединение	Цена	Статус
	180°	RC-U07190	№10	5/8"	13мм	7/8"	Сталь	O-Ring / LP	1220р.	клипса Ø 20 мм.
		RC-U07189	№8	1/2"	10мм	3/4"	Сталь	O-Ring / HP	1 068р.	клипса Ø 18 мм.

Фото	Угол	Артикул	№ фитинга	Диаметр трубки, дюйм	Диаметр елки, мм.	Диаметр резьбы гайки	Материал фитинга	Соединение	Цена	Статус
	90°	RC-U07192	№10	5/8"	13мм	7/8"	Сталь	O-Ring / LP	1 271р.	клипса Ø 20 мм.
		RC-U07191	№8	1/2"	10мм	3/4"	Сталь	O-Ring / HP	1 119р.	клипса Ø 18 мм.
Сростки, елка Air-o-Crimp										
Фото	Угол	Артикул	№ фитинга	Диаметр трубки, дюйм	Диаметр елки, мм.	Диаметр резьбы гайки	Материал фитинга	Соединение	Цена	Статус
	180°	RC-U07336	№10	5/8"	13мм	-	Сталь	O-Ring	570р.	
		RC-U07335	№8	1/2"	10мм	-	Сталь	O-Ring	509р.	
		RC-U07334	№6	3/8"	8мм	-	Сталь	O-Ring	438р.	
		RC-U07338	№10	5/8"	13мм	-	Сталь	O-Ring / LP	793р.	
		RC-U07337	№8	1/2"	10мм	-	Сталь	O-Ring / HP	732р.	
ФИТИНГИ соединение ORFS										
Фото	Угол	Артикул	№ фитинга	Диаметр трубки, дюйм	Диаметр елки, мм.	Диаметр резьбы гайки	Материал фитинга	Соединение	Цена	Статус
	180°	RC-U07150	№10	5/8"	13мм	1"	Сталь	ORFS	600р.	
		RC-U07152	№10	5/8"	13мм	11/16"	Сталь	ORFS	600р.	
		RC-U07154	№10	5/8"	13мм	13/16"	Сталь	ORFS	621р.	
		RC-U07144	№8	1/2"	10мм	1"	Сталь	ORFS	570р.	
		RC-U07146	№8	1/2"	10мм	11/16"	Сталь	ORFS	529р.	
		RC-U07148	№8	1/2"	10мм	13/16"	Сталь	ORFS	570р.	
		RC-U07138	№6	3/8"	8мм	1"	Сталь	ORFS	529р.	
		RC-U07140	№6	3/8"	8мм	11/16"	Сталь	ORFS	509р.	
		RC-U07142	№6	3/8"	8мм	13/16"	Сталь	ORFS	529р.	
Фото	Угол	Артикул	№ фитинга	Диаметр трубки, дюйм	Диаметр елки, мм.	Диаметр резьбы гайки	Материал фитинга	Соединение	Цена	Статус
	90°	RC-U07151	№10	5/8"	13мм	1"	Сталь	ORFS	621р.	
		RC-U07153	№10	5/8"	13мм	11/16"	Сталь	ORFS	692р.	
		RC-U07155	№10	5/8"	13мм	13/16"	Сталь	ORFS	753р.	
		RC-U07145	№8	1/2"	10мм	1"	Сталь	ORFS	621р.	
		RC-U07147	№8	1/2"	10мм	11/16"	Сталь	ORFS	570р.	
		RC-U07149	№8	1/2"	10мм	13/16"	Сталь	ORFS	621р.	
		RC-U07139	№6	3/8"	8мм	1"	Сталь	ORFS	600р.	
		RC-U07141	№6	3/8"	8мм	11/16"	Сталь	ORFS	570р.	
		RC-U07143	№6	3/8"	8мм	13/16"	Сталь	ORFS	600р.	
Фитинги mini o-ring (Август) №6										
Фото	Угол	Артикул	№ фитинга	Диаметр трубки, дюйм	Диаметр елки, мм.	Диаметр резьбы гайки	Материал фитинга	Соединение	Цена	Статус
	180°	RC-U07130	№6	3/8"	8мм	9/16"	Сталь	mini O-Ring	173р.	
	90°	RC-U07128	№6	3/8"	8мм	9/16"	Сталь	mini O-Ring	173р.	
	45°	RC-U07126	№6	3/8"	8мм	9/16"	Сталь	mini O-Ring	173р.	
	180°	RC-U07129	№6	3/8"	8мм	9/16"	Сталь	mini O-Ring HP	509р.	
	90°	RC-U07127	№6	3/8"	8мм	9/16"	Сталь	mini O-Ring HP	509р.	

Фитинги, соединение O-Ring

Фото	Угол	Артикул	№ фитинга	Диаметр трубки, дюйм	Диаметр елки, мм.	Диаметр резьбы гайки	Материал фитинга	Соединение	Цена	Статус
	180°	RC-U0790	№12	3/4"	16мм	1 1/16"	Алюминий	O-Ring	255р.	
		RC-U0795	№12	3/4"	16мм	1 1/16"	Сталь	O-Ring	275р.	
		RC-U0710	№10	5/8"	13мм	7/8"	Алюминий	O-Ring	133р.	
		RC-U0713	№10	5/8"	13мм	7/8"	Сталь	O-Ring	143р.	
		RC-U0716	№8	1/2"	10мм	3/4"	Алюминий	O-Ring	133р.	
		RC-U0719	№8	1/2"	10мм	3/4"	Сталь	O-Ring	143р.	
		RC-U0722	№6	3/8"	8мм	5/8"	Алюминий	O-Ring	133р.	
		RC-U0725	№6	3/8"	8мм	5/8'	Сталь	O-Ring	143р.	
Фото	Угол	Артикул	№ фитинга	Диаметр трубки, дюйм	Диаметр елки, мм.	Диаметр резьбы гайки	Материал фитинга	Соединение	Цена	Статус
	90°	RC-U0792	№12	3/4"	16мм	1 1/16"	Алюминий	O-Ring	255р.	
		RC-U07283	№12	3/4"	16мм	1"	Сталь	O-Ring	366р.	
		RC-U0797	№12	3/4"	16мм	1 1/16"	Сталь	O-Ring	275р.	
		RC-U0712	№10	5/8"	13мм	7/8"	Алюминий	O-Ring	143р.	
		RC-U07282	№10	5/8"	13мм	1"	Сталь	O-Ring	326р.	
		RC-U0715	№10	5/8"	13мм	7/8"	Сталь	O-Ring	153р.	
		RC-U0718	№8	1/2"	10мм	3/4"	Алюминий	O-Ring	143р.	
		RC-U07281	№8	1/2"	10мм	1"	Сталь	O-Ring	275р.	
		RC-U0721	№8	1/2"	10мм	3/4"	Сталь	O-Ring	153р.	
		RC-U0724	№6	3/8"	8мм	5/8"	Алюминий	O-Ring	143р.	
		RC-U0727	№6	3/8"	8мм	5/8"	Сталь	O-Ring	153р.	
Фото	Угол	Артикул	№ фитинга	Диаметр трубки, дюйм	Диаметр елки, мм.	Диаметр резьбы гайки	Материал фитинга	Соединение	Цена	Статус
	45°	RC-U0791	№12	3/4"	16мм	1 1/16"	Алюминий	O-Ring	255р.	
		RC-U0796	№12	3/4"	16мм	1 1/16"	Сталь	O-Ring	275р.	
		RC-U0711	№10	5/8"	13мм	7/8"	Алюминий	O-Ring	143р.	
		RC-U0714	№10	5/8"	13мм	7/8"	Сталь	O-Ring	153р.	
		RC-U0717	№8	1/2"	10мм	3/4"	Алюминий	O-Ring	143р.	
		RC-U0720	№8	1/2"	10мм	3/4"	Сталь	O-Ring	153р.	
		RC-U0723	№6	3/8"	8мм	5/8"	Алюминий	O-Ring	143р.	
		RC-U0726	№6	3/8"	8мм	5/8"	Сталь	O-Ring	153р.	
Фото	Угол	Артикул	№ фитинга	Диаметр трубки, дюйм	Диаметр елки, мм.	Диаметр резьбы гайки	Материал фитинга	Соединение	Цена	Статус
	180°	RC-U0793	№12	3/4"	16мм	1 1/16"	Алюминий	O-Ring / LP	448р.	
		RC-U0798	№12	3/4"	16мм	1 1/16"	Сталь	O-Ring / LP	468р.	
		RC-U0776	№10	5/8"	13мм	7/8"	Алюминий	O-Ring / LP	356р.	
		RC-U0782	№10	5/8"	13мм	7/8"	Сталь	O-Ring / LP	407р.	
		RC-U0770	№8	1/2"	10мм	3/4"	Алюминий	O-Ring / HP	356р.	
		RC-U0784	№8	1/2"	10мм	3/4"	Сталь	O-Ring / HP	427р.	
		RC-U07013	№6	3/8"	8мм	5/8"	Алюминий	O-Ring / HP	377р.	
		RC-U07015	№6	3/8"	8мм	5/8"	Сталь	O-Ring / HP	407р.	
Фото	Угол	Артикул	№ фитинга	Диаметр трубки, дюйм	Диаметр елки, мм.	Диаметр резьбы гайки	Материал фитинга	Соединение	Цена	Статус
	90°	RC-U0794	№12	3/4"	16мм	1 1/16"	Алюминий	O-Ring / LP	448р.	
		RC-U0799	№12	3/4"	16мм	1 1/16"	Сталь	O-Ring / LP	549р.	
		RC-U0750	№10	5/8"	13мм	7/8"	Алюминий	O-Ring / LP	356р.	
		RC-U0783	№10	5/8"	13мм	7/8"	Сталь	O-Ring / LP	407р.	
		RC-U0751	№8	1/2"	10мм	3/4"	Алюминий	O-Ring / HP	356р.	
		RC-U0785	№8	1/2"	10мм	3/4"	Сталь	O-Ring / HP	427р.	
		RC-U07014	№6	3/8"	8мм	5/8"	Алюминий	O-Ring / HP	377р.	
		RC-U07016	№6	3/8"	8мм	5/8"	Сталь	O-Ring / HP	407р.	
Фото	Угол	Артикул	№ фитинга	Диаметр трубки, дюйм	Диаметр елки, мм.	Диаметр резьбы гайки	Материал фитинга	Соединение	Цена	Статус
	45°	RC-U07093	№10	5/8"	13мм	7/8"	Алюминий	O-Ring / LP	356р.	
		RC-U07094	№10	5/8"	13мм	7/8"	Сталь	O-Ring / LP	448р.	
		RC-U07095	№8	1/2"	10мм	3/4"	Алюминий	O-Ring / HP	356р.	
		RC-U07096	№8	1/2"	10мм	3/4"	Сталь	O-Ring / HP	448р.	
		RC-U07097	№6	3/8"	8мм	5/8"	Алюминий	O-Ring / HP	377р.	
		RC-U07098	№6	3/8"	8мм	5/8"	Сталь	O-Ring / HP	448р.	

Фото	Угол	Артикул	№ фитинга	Диаметр трубки, дюйм	Диаметр елки, мм.	Диаметр резьбы гайки	Материал фитинга	Соединение	Цена	Статус
	180°	RC-U07084	№10	5/8"	13мм	7/8"-14UNF	Алюминий	O-Ring	244р.	
		RC-U07320	№10	5/8"	13мм	7/8"-18UNS	Алюминий	O-Ring	244р.	
		RC-U07078	№8	1/2"	10мм	3/4"-16UNF	Алюминий	O-Ring	244р.	
		RC-U07319	№8	1/2"	10мм	3/4"-18UNS	Алюминий	O-Ring	244р.	
		RC-U07072	№6	3/8"	8мм	5/8"-18UNF	Алюминий	O-Ring	244р.	
Фото	Угол	Артикул	№ фитинга	Диаметр трубки, дюйм	Диаметр елки, мм.	Диаметр резьбы гайки	Материал фитинга	Соединение	Цена	Статус
	90°	RC-U07085	№10	5/8"	13мм	7/8"-14UNF	Алюминий	O-Ring	244р.	
		RC-U07079	№8	1/2"	10мм	3/4"-16UNF	Алюминий	O-Ring	244р.	
		RC-U07073	№6	3/8"	8мм	5/8"-18UNF	Алюминий	O-Ring	244р.	
Фото	Угол	Артикул	№ фитинга	Диаметр трубки, дюйм	Диаметр елки, мм.	Диаметр резьбы гайки	Материал фитинга	Соединение	Цена	Статус
	45°	RC-U07086	№10	5/8"	13мм	7/8"-14UNF	Алюминий	O-Ring	244р.	
		RC-U07080	№8	1/2"	10мм	3/4"-16UNF	Алюминий	O-Ring	244р.	
		RC-U07074	№6	3/8"	8мм	5/8"-18UNF	Алюминий	O-Ring	244р.	
Фото	Угол	Артикул	№ фитинга	Диаметр трубки, дюйм	Диаметр елки, мм.	Диаметр резьбы гайки	Материал фитинга	Соединение	Цена	Статус
	180°	RC-U0709	№12	3/4"	16мм	1 1/16"	Алюминий	O-Ring	194р.	
		RC-U0773	№10	5/8"	13мм	7/8"	Алюминий	O-Ring	234р.	
		RC-U07099	№10	5/8"	13мм	7/8"	Сталь	O-Ring	316р.	
		RC-U07377	№8	1/2"	10мм	7/8"	Алюминий	O-Ring	234р.	
		RC-U0767	№8	1/2"	10мм	3/4"	Алюминий	O-Ring	234р.	
		RC-U07090	№8	1/2"	10мм	3/4"	Сталь	O-Ring	316р.	
		RC-U0762	№6	3/8"	8мм	5/8"	Алюминий	O-Ring	234р.	
		RC-U07132	№6	3/8"	8мм	5/8"	Сталь	O-Ring	316р.	
Фото	Угол	Артикул	№ фитинга	Диаметр трубки, дюйм	Диаметр елки, мм.	Диаметр резьбы гайки	Материал фитинга	Соединение	Цена	Статус
	90°	RC-U07012	№12	3/4"	16мм	1 1/16"	Алюминий	O-Ring	204р.	
		RC-U0775	№10	5/8"	13мм	7/8"	Алюминий	O-Ring	234р.	
		RC-U07131	№10	5/8"	13мм	7/8"	Сталь	O-Ring	316р.	
		RC-U0769	№8	1/2"	10мм	3/4"	Алюминий	O-Ring	234р.	
		RC-U07092	№8	1/2"	10мм	3/4"	Сталь	O-Ring	316р.	
		RC-U0764	№6	3/8"	8мм	5/8"	Алюминий	O-Ring	234р.	
		RC-U07134	№6	3/8"	8мм	5/8"	Сталь	O-Ring	316р.	
Фото	Угол	Артикул	№ фитинга	Диаметр трубки, дюйм	Диаметр елки, мм.	Диаметр резьбы гайки	Материал фитинга	Соединение	Цена	Статус
	45°	RC-U07011	№12	3/4"	16мм	1 1/16"	Алюминий	O-Ring	194р.	
		RC-U0774	№10	5/8"	13мм	7/8"	Алюминий	O-Ring	234р.	
		RC-U07100	№10	5/8"	13мм	7/8"	Сталь	O-Ring	316р.	
		RC-U0768	№8	1/2"	10мм	3/4"	Алюминий	O-Ring	234р.	
		RC-U07091	№8	1/2"	10мм	3/4"	Сталь	O-Ring	316р.	
		RC-U0763	№6	3/8"	8мм	5/8"	Алюминий	O-Ring	234р.	
		RC-U07133	№6	3/8"	8мм	5/8"	Сталь	O-Ring	316р.	
Фитинги, соединение O-Ring со стаканом на толстостенный шланг										
Фото	Угол	Артикул	№ фитинга	Диаметр трубки, дюйм	Диаметр елки, мм.	Диаметр резьбы гайки	Материал фитинга	Соединение	Цена	Статус
	180°	RC-U07101	№12	3/4"	16мм	1 1/16"	Сталь	O-Ring	377р.	
		RC-U07105	№10	5/8"	13мм	7/8"	Сталь	O-Ring	173р.	
		RC-U07109	№8	1/2"	10мм	3/4"	Сталь	O-Ring	173р.	
		RC-U07113	№6	3/8"	8мм	5/8"	Сталь	O-Ring	163р.	
Фото	Угол	Артикул	№ фитинга	Диаметр трубки, дюйм	Диаметр елки, мм.	Диаметр резьбы гайки	Материал фитинга	Соединение	Цена	Статус
	90°	RC-U07102	№12	3/4"	16мм	1 1/16"	Сталь	O-Ring	377р.	
		RC-U07106	№10	5/8"	13мм	7/8"	Сталь	O-Ring	173р.	
		RC-U07110	№8	1/2"	10мм	3/4"	Сталь	O-Ring	173р.	
		RC-U07114	№6	3/8"	8мм	5/8"	Сталь	O-Ring	163р.	

Фото	Угол	Артикул	№ фитинга	Диаметр трубки, дюйм	Диаметр елки, мм.	Диаметр резьбы гайки	Материал фитинга	Соединение	Цена	Статус
	180°	RC-U07103	№12	3/4"	16мм	1 1/16"	Сталь	O-Ring / LP	631р.	
		RC-U07107	№10	5/8"	13мм	7/8"	Сталь	O-Ring / LP	468р.	
		RC-U07111	№8	1/2"	10мм	3/4"	Сталь	O-Ring / HP	468р.	
Фото	Угол	Артикул	№ фитинга	Диаметр трубки, дюйм	Диаметр елки, мм.	Диаметр резьбы гайки	Материал фитинга	Соединение	Цена	Статус
	90°	RC-U07104	№12	3/4"	16мм	1 1/16"	Сталь	O-Ring / LP	631р.	
		RC-U07108	№10	5/8"	13мм	7/8"	Сталь	O-Ring / LP	468р.	
		RC-U07112	№8	1/2"	10мм	3/4"	Сталь	O-Ring / HP	468р.	
Фото	Угол	Артикул	№ фитинга	Диаметр трубки, дюйм	Диаметр елки, мм.	Диаметр резьбы гайки	Материал фитинга	Соединение	Цена	Статус
	180°	RC-U072223	№10	5/8"	13мм	7/8"	Сталь	O-Ring	387р.	
		RC-U072224	№8	1/2"	10мм	3/4"	Сталь	O-Ring	346р.	
		RC-U072225	№6	3/8"	8мм	5/8"	Сталь	O-Ring	316р.	
Фото	Угол	Артикул	№ фитинга	Диаметр трубки, дюйм	Диаметр елки, мм.	Диаметр резьбы гайки	Материал фитинга	Соединение	Цена	Статус
	90°	RC-U072226	№10	5/8"	13мм	7/8"	Сталь	O-Ring	417р.	
		RC-U072227	№8	1/2"	10мм	3/4"	Сталь	O-Ring	366р.	
		RC-U072228	№6	3/8"	8мм	5/8"	Сталь	O-Ring	326р.	
Фитинги, соединение Flayer										
Фото	Угол	Артикул	№ фитинга	Диаметр трубки, дюйм	Диаметр елки, мм.	Диаметр резьбы гайки	Материал фитинга	Соединение	Цена	Статус
	180°	RC-U0771	№10	5/8"	13мм	7/8"	Алюминий	Flayer	143р.	
		RC-U0765	№8	1/2"	10мм	3/4"	Алюминий	Flayer	143р.	
		RC-U0760	№6	3/8"	8мм	5/8"	Алюминий	Flayer	143р.	
Фото	Угол	Артикул	№ фитинга	Диаметр трубки, дюйм	Диаметр елки, мм.	Диаметр резьбы гайки	Материал фитинга	Соединение	Цена	Статус
	90°	RC-U0780	№10	5/8"	13мм	7/8"	Алюминий	Flayer	143р.	
		RC-U0781	№8	1/2"	10мм	3/4"	Алюминий	Flayer	143р.	
		RC-U0753	№6	3/8"	8мм	5/8"	Алюминий	Flayer	143р.	
Фото	Угол	Артикул	№ фитинга	Диаметр трубки, дюйм	Диаметр елки, мм.	Диаметр резьбы гайки	Материал фитинга	Соединение	Цена	Статус
	45°	RC-U0772	№10	5/8"	13мм	7/8"	Алюминий	Flayer	143р.	
		RC-U0766	№8	1/2"	10мм	3/4"	Алюминий	Flayer	143р.	
		RC-U07308	№6	3/8"	8мм	5/8"	Сталь	Flayer	133р.	
		RC-U0761	№6	3/8"	8мм	5/8"	Алюминий	Flayer	143р.	
СРОСТКИ										
Фото	Угол	Артикул	№ фитинга	Диаметр трубки, дюйм	Диаметр елки, мм.	Диаметр резьбы гайки	Материал фитинга	Соединение	Цена	Статус
	180°	RC-U0731	№12	3/4"	16мм	-	Алюминий	-	112р.	
		RC-U07022	№12	3/4"	16мм	-	Сталь	-	133р.	
		RC-U0732	№10	5/8"	13мм	-	Алюминий	-	112р.	
		RC-U0786	№10	5/8"	13мм	-	Сталь	-	133р.	
		RC-U0733	№8	1/2"	10мм	-	Алюминий	-	112р.	
		RC-U0787	№8	1/2"	10мм	-	Сталь	-	133р.	
		RC-U0734	№6	3/8"	8мм	-	Алюминий	-	112р.	
		RC-U0788	№6	3/8"	8мм	-	Сталь	-	133р.	
Фото	Угол	Артикул	№ фитинга	Диаметр трубки, дюйм	Диаметр елки, мм.	Диаметр резьбы гайки	Материал фитинга	Соединение	Цена	Статус
	180°	RC-U07017	№12	3/4"	16мм	Порт LP	Алюминий	низкое	377р.	
		RC-U07018	№12	3/4"	16мм	Порт LP	Сталь	низкое	448р.	
		RC-U0728	№10	5/8"	13мм	Порт LP	Алюминий	низкое	316р.	
		RC-U07019	№10	5/8"	13мм	Порт LP	Сталь	низкое	356р.	
		RC-U0729	№8	1/2"	10мм	Порт HP	Алюминий	высокое	316р.	
		RC-U07020	№8	1/2"	10мм	Порт HP	Сталь	высокое	356р.	
		RC-U0730	№6	3/8"	8мм	Порт HP	Алюминий	высокое	316р.	
		RC-U07021	№6	3/8"	8мм	Порт HP	Сталь	высокое	356р.	

Фото	Угол	Артикул	№ фитинга	Диаметр трубки, дюйм	Диаметр елки, мм.	Диаметр резьбы гайки	Материал фитинга	Соединение	Цена	Статус
	90°	RC-U0704	№12	3/4"	16мм	-	Алюминий	-	133р.	
		RC-U0747	№10	5/8"	13мм	-	Алюминий	-	133р.	
		RC-U0748	№8	1/2"	10мм	-	Алюминий	-	133р.	
		RC-U0749	№6	3/8"	8мм	-	Алюминий	-	133р.	
Фото	Угол	Артикул	№ фитинга	Диаметр трубки, дюйм	Диаметр елки, мм.	Диаметр резьбы гайки	Материал фитинга	Соединение	Цена	Статус
	45°	RC-U0754	№12	3/4"	16мм	-	Алюминий	-	153р.	
		RC-U0755	№10	5/8"	13мм	-	Алюминий	-	133р.	
		RC-U0756	№8	1/2"	10мм	-	Алюминий	-	133р.	
		RC-U0757	№6	3/8"	8мм	-	Алюминий	-	133р.	
Фото	Угол	Артикул	№ фитинга	Диаметр трубки, дюйм	Диаметр елки, мм.	Диаметр резьбы гайки	Материал фитинга	Соединение	Цена	Статус
	U	RC-U07262	№12	3/4"	16мм	-	Алюминий	41,5 мм	316р.	
		RC-U07266	№12	3/4"	16мм	-	Сталь	41,5 мм	366р.	
		RC-U07261	№10	5/8"	13мм	-	Алюминий	40 мм	265р.	
		RC-U07265	№10	5/8"	13мм	-	Сталь	40 мм	336р.	
		RC-U07260	№8	1/2"	10мм	-	Алюминий	36,7 мм	255р.	
		RC-U07264	№8	1/2"	10мм	-	Сталь	36,7 мм	316р.	
		RC-U07259	№6	3/8"	8мм	-	Алюминий	30,5 мм	244р.	
		RC-U07263	№6	3/8"	8мм	-	Сталь	30,5 мм	305р.	
СРОСТКИ со стаканами на толстостенный шланг										
Фото	Угол	Артикул	№ фитинга	Диаметр трубки, дюйм	Диаметр елки, мм.	Диаметр резьбы гайки	Материал фитинга	Соединение	Цена	Статус
	180°	RC-U07206	№12	3/4"	16мм	-	Сталь	-	255р.	
		RC-U07205	№10	5/8"	13мм	-	Сталь	-	234р.	
		RC-U07204	№8	1/2"	10мм	-	Сталь	-	224р.	
		RC-U07203	№6	3/8"	8мм	-	Сталь	-	214р.	
Фото	Угол	Артикул	№ фитинга	Диаметр трубки, дюйм	Диаметр елки, мм.	Диаметр резьбы гайки	Материал фитинга	Соединение	Цена	Статус
	180°	RC-U07217	№12	3/4"	16мм	Порт LP	Сталь	низкое	549р.	
		RC-U07216	№10	5/8"	13мм	Порт HP	Сталь	высокое	458р.	
		RC-U07215	№10	5/8"	13мм	Порт LP	Сталь	низкое	458р.	
		RC-U07214	№8	1/2"	10мм	Порт HP	Сталь	высокое	458р.	
		RC-U07213	№6	3/8"	8мм	Порт HP	Сталь	высокое	458р.	
ТРОЙНИКИ со стаканами на толстостенный шланг										
Фото	Угол	Артикул	№ фитинга	Диаметр трубки, дюйм	Диаметр елки, мм.	Диаметр резьбы гайки	Материал фитинга	Соединение	Цена	Статус
	Тройник	RC-U07221	№12	3/4"	16мм	-	сталь	-	438р.	
		RC-U07220	№10	5/8"	13мм	-	сталь	-	346р.	
		RC-U07219	№8	1/2"	10мм	-	сталь	-	346р.	
		RC-U07218	№6	3/8"	8мм	-	сталь	-	346р.	
Фото	Угол	Артикул	№ фитинга	Диаметр трубки, дюйм	Диаметр елки, мм.	Диаметр резьбы гайки	Материал фитинга	Соединение	Цена	Статус
	Тройник	RC-U07023	№12	3/4"	16мм	-	Алюминий	-	204р.	
		RC-U07024	№12	3/4"	16мм	-	Сталь	-	295р.	
		RC-U0735	№10	5/8"	13мм	-	Алюминий	-	173р.	
		RC-U07025	№10	5/8"	13мм	-	Сталь	-	244р.	
		RC-U0736	№8	1/2"	10мм	-	Алюминий	-	173р.	
		RC-U07026	№8	1/2"	10мм	-	Сталь	-	244р.	
		RC-U0737	№6	3/8"	8мм	-	Алюминий	-	173р.	
		RC-U07027	№6	3/8"	8мм	-	Сталь	-	244р.	
Фото	Угол	Артикул	№ фитинга	Диаметр трубки, дюйм	Диаметр елки, мм.	Диаметр резьбы гайки	Материал фитинга	Соединение	Цена	Статус
	Тройник	RC-U07258	№10	5/8"	13мм	7/8"	Алюминий	O-Ring	692р.	
		RC-U07257	№8	1/2"	10мм	3/4"	Алюминий	O-Ring	600р.	
		RC-U07256	№6	3/8"	8мм	5/8"	Алюминий	O-Ring	509р.	
	Тройник	RC-U07326	Фитинг соединительный под обжимку (тройник), сталь, Ø трубки 3/4", G12, №12, #12 (16мм), без стаканов. Присоединительный Ø 14,7 мм., O-Ring, резьба наружная 7/8"-14UNF, под фитинг G10, №10, #10 (13мм).						631р.	

	**Тройник**	**RC-U07325**	Фитинг соединительный под обжимку (тройник), сталь, Ø трубки 1/2", G8, №8, #8 (10мм), без стакана. Присоединительный Ø 11,6 мм., O-Ring, гайка - сталь, резьба 3/4"-16UNF. Присоединительный Ø 8,7 мм., O-Ring, резьба наружная 5/8"-18UNF, под фитинг G6, №6, #6 (8мм).						**641р.**	
	**Тройник**	**RC-U07327**	Фитинг соединительный (тройник), сталь, Ø трубки 1/2" Присоединительный Flayer, гайка - сталь, резьба 3/4"-16UNF. Присоединительный Ø 11,6 мм., O-Ring, резьба наружная 3/4"-16UNF, под фитинг G8, №8, #8 (10мм). Присоединительный Ø 8,7 мм., O-Ring, резьба наружная 5/8"-18UNF, под фитинг G6, №6, #6 (8мм).						**763р.**	

Переходники

Фото	Угол	Артикул	№ фитинга	Диаметр трубки, дюйм	Диаметр елки, мм.	Диаметр резьбы гайки	Материал фитинга	Соединение	Цена	Статус
	**180°**	**RC-U07212**	№12-№10	3/4"-5/8"	16мм-13мм	-	Сталь	-	**214р.**	
		RC-U07211	№10-№8	5/8"-1/2"	13мм-10мм	-	Сталь	-	**194р.**	
		RC-U07210	№8-№6	1/2"-3/8"	10мм-8мм	-	Сталь	-	**163р.**	

Переходники со стаканами на толстостенный шланг

Фото	Угол	Артикул	№ фитинга	Диаметр трубки, дюйм	Диаметр елки, мм.	Диаметр резьбы гайки	Материал фитинга	Соединение	Цена	Статус
	**180°**	**RC-U07209**	№12-№10	3/4"-5/8"	16мм-13мм	-	Сталь	-	**265р.**	
		RC-U07208	№10-№8	5/8"-1/2"	13мм-10мм	-	Сталь	-	**244р.**	
		RC-U07207	№8-№6	1/2"-3/8"	10мм-8мм	-	Сталь	-	**224р.**	
Фото	Угол	Артикул	№ фитинга	Диаметр трубки, дюйм	Диаметр елки, мм.	Диаметр резьбы гайки	Материал фитинга	Соединение	Цена	Статус
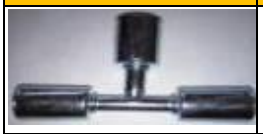	**Тройник-переходник**	**RC-U07222**	№12-№12-№10	3/4'-3/4"-5/8"	16мм-16мм-13мм	-	Сталь	-	**438р.**	

Вварочные фитинги со стаканом на толстостенный шланг

Фото	Угол	Артикул	№ фитинга	Диаметр трубки, дюйм	Диаметр елки, мм.	Диаметр резьбы гайки	Материал фитинга	Соединение	Цена	Статус
	**180°**	**RC-U072241**	№12	3/4"	16мм	-	Сталь	-	**316р.**	
		RC-U072242	№12	5/8"	16мм	-	Сталь	-	**295р.**	
		RC-U072240	№10	5/8"	13мм	-	Сталь	-	**295р.**	
		RC-U072239	№8	1/2"	10мм	-	Сталь	-	**265р.**	
		RC-U072238	№6	3/8"	8мм	-	Сталь	-	**244р.**	
Фото	Угол	Артикул	№ фитинга	Диаметр трубки, дюйм	Диаметр елки, мм.	Диаметр резьбы гайки	Материал фитинга	Соединение	Цена	Статус
	**180°**	**RC-U07270**	№12	3/4"	16мм	-	Алюминий	-	**316р.**	
		RC-U07269	№10	5/8"	13мм	-	Алюминий	-	**295р.**	
		RC-U07268	№8	1/2"	10мм	-	Алюминий	-	**265р.**	
		RC-U07267	№6	3/8"	8мм	-	Алюминий	-	**244р.**	

Вварочные фитинги односторонние

Фото	Угол	Артикул	№ фитинга	Диаметр трубки, дюйм	Диаметр елки, мм.	Диаметр резьбы гайки	Материал фитинга	Соединение	Цена	Статус
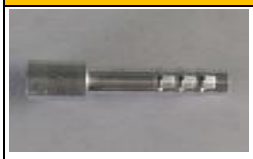	**180°**	**RC-U072233**	№10	5/8"	13мм	-	Алюминий	-	**255р.**	
		RC-U072234	№10	5/8"	13мм	-	Сталь	-	**255р.**	
		RC-U072231	№8	1/2"	10мм	-	Алюминий	-	**234р.**	
		RC-U072232	№8	1/2"	10мм	-	Сталь	-	**234р.**	
		RC-U072229	№6	3/8"	8мм	-	Алюминий	-	**214р.**	
		RC-U072230	№6	3/8"	8мм	-	Сталь	-	**214р.**	
	**180°**	**RC-U07415**	№6	3/8"	8мм	-	Алюминий	-	**75р.**	
		RC-U07418	№8	1/2"	10мм	-	Алюминий	-	**94р.**	
	**45°**	**RC-U07416**	№6	3/8"	8мм	-	Алюминий	-	**82р.**	
		RC-U07419	№8	1/2"	10мм	-	Алюминий	-	**100р.**	
	**90°**	**RC-U07417**	№6	3/8"	8мм	-	Алюминий	-	**88р.**	
		RC-U07420	№8	1/2"	10мм	-	Алюминий	-	**112р.**	

Вварочные фитинги двухсторонние

Фото	Угол	Артикул	№ фитинга	Диаметр трубки, дюйм	Диаметр елки, мм.	Диаметр резьбы гайки	Материал фитинга	Соединение	Цена	Статус
	180°	RC-U07278	№12	3/4"	16мм	-	Алюминий	-	305р.	
		RC-U07277	№12	3/4"	16мм	-	Сталь	-	305р.	
		RC-U07276	№10	5/8"	13мм	-	Алюминий	-	275р.	
		RC-U07275	№10	5/8"	13мм	-	Сталь	-	275р.	
		RC-U07274	№8	1/2"	10мм	-	Алюминий	-	255р.	
		RC-U07273	№8	1/2"	10мм	-	Сталь	-	255р.	
		RC-U07272	№6	3/8"	8мм	-	Алюминий	-	234р.	
		RC-U07271	№6	3/8"	8мм	-	Сталь	-	234р.	

Фитинги для электрических компрессоров

Фото	Угол	Артикул	№ фитинга	Диаметр трубки, дюйм	Диаметр елки, мм.	Диаметр резьбы гайки	Материал фитинга	Соединение	Цена	Статус
	180°	RC-U07403	№6	3/8"	8мм	-	Алюминий	-	214р.	
		RC-U07407	№8	1/2"	10мм	-	Алюминий	-	255р.	
		RC-U07411	№10	5/8"	13мм	-	Алюминий	-	305р.	
	45°	RC-U07382	№6	3/8"	8мм	-	Алюминий	-	224р.	
		RC-U07385	№8	1/2"	10мм	-	Алюминий	-	255р.	
		RC-U07388	№10	5/8"	13мм	-	Алюминий	-	316р.	
	90°	RC-U07392	№6	3/8"	8мм	-	Алюминий	-	224р.	
		RC-U07395	№8	1/2"	10мм	-	Алюминий	-	255р.	
		RC-U07399	№10	5/8"	13мм	-	Алюминий	-	316р.	
	180°	RC-U07405	№6	3/8"	8мм	-	Алюминий	высокое	377р.	
		RC-U07409	№8	1/2"	10мм	-	Алюминий	высокое	417р.	
		RC-U07413	№10	5/8"	13мм	-	Алюминий	низкое	458р.	
	45°	RC-U07383	№6	3/8"	8мм	-	Алюминий	высокое	387р.	
		RC-U07386	№8	1/2"	10мм	-	Алюминий	высокое	417р.	
		RC-U07390	№10	5/8"	13мм	-	Алюминий	низкое	478р.	
	90°	RC-U07393	№6	3/8"	8мм	-	Алюминий	высокое	387р.	
		RC-U07397	№8	1/2"	10мм	-	Алюминий	высокое	417р.	
		RC-U07401	№10	5/8"	13мм	-	Алюминий	низкое	478р.	
	180°	RC-U07404	№6	3/8"	8мм	M16x1,5	Алюминий	-	255р.	
		RC-U07408	№8	1/2"	10мм	M22x1,5	Алюминий	-	295р.	
		RC-U07412	№10	5/8"	13мм	M24x1,5	Алюминий	-	346р.	
	45°	RC-U07342	№6	3/8"	8мм	M16x1,5	Алюминий	-	336р.	
		RC-U07343	№8	1/2"	10мм	M22x1,5	Алюминий	-	356р.	
		RC-U07389	№10	5/8"	13мм	M24x1,5	Алюминий	-	387р.	
	90°	RC-U07340	№6	3/8"	8мм	M16x1,5	Алюминий	-	336р.	
		RC-U07396	№8	1/2"	10мм	M22x1,5	Алюминий	-	356р.	
		RC-U07400	№10	5/8"	13мм	M24x1,5	Алюминий	-	387р.	
	180°	RC-U07406	№6	3/8"	8мм	M16x1,5	Алюминий	высокое	417р.	
		RC-U07410	№8	1/2"	10мм	M22x1,5	Алюминий	высокое	458р.	
		RC-U07414	№10	5/8"	13мм	M24x1,5	Алюминий	низкое	509р.	
	45°	RC-U07384	№6	3/8"	8мм	M16x1,5	Алюминий	высокое	417р.	
		RC-U07387	№8	1/2"	10мм	M22x1,5	Алюминий	высокое	458р.	
		RC-U07391	№10	5/8"	13мм	M24x1,5	Алюминий	низкое	519р.	
	90°	RC-U07394	№6	3/8"	8мм	M16x1,5	Алюминий	высокое	417р.	
		RC-U07398	№8	1/2"	10мм	M22x1,5	Алюминий	высокое	468р.	
		RC-U07402	№10	5/8"	13мм	M24x1,5	Алюминий	низкое	519р.	

	**RC-U07339**	Фитинг соединительный под обжимку, алюминий, присоединительный Ø10 мм., O-Ring, Ø трубки 3/8", G6, №6, #6 (8мм), 90°, со стаканом под толстостенный шланг.	**336р.**	
	RC-U07344	Фитинг соединительный под обжимку, алюминий, присоединительный Ø18 мм., O-Ring, Ø трубки 5/8", G10, №10, #10 (13мм), 90°, со стаканом под толстостенный шланг.	**397р.**	
	**RC-U07341**	Фитинг соединительный под обжимку, алюминий, присоединительный Ø10 мм., O-Ring, гайка - сталь, резьба M16x1,5, Ø трубки 3/8", G6, №6, #6 (8мм), 90°, с заправочным портом H (16мм), со стаканом под толстостенный шланг.	**600р.**	
	**RC-U07346**	Фитинг соединительный под обжимку, алюминий, присоединительный Ø18 мм., O-Ring, с креплением, Ø трубки 5/8", G10, №10, #10 (13мм), 90°, с заправочным портом L (13мм), со стаканом под толстостенный шланг.	**743р.**	
	**RC-U07345**	Фитинг соединительный под обжимку, алюминий, присоединительный Ø18 мм., O-Ring, с креплением, Ø трубки 5/8", G10, №10, #10 (13мм), 60°, с заправочным портом L (13мм), со стаканом под толстостенный шланг.	**743р.**	

Гайка O-Ring

Фото	Артикул	Наименование	Цена	Статус
	**RC-U0741**	Гайка O-Ring , сталь, #10 (для фитингов 13мм)	**26р.**	
	RC-U0742	Гайка O-Ring , сталь, #8 (для фитингов 10мм)	**25р.**	
	RC-U0743	Гайка O-Ring , сталь, #6 (для фитингов 8мм)	**25р.**	

Клапаны сервисные (ниппель)

Фото	Артикул	Наименование	Цена	Статус
	**RC-U0707**	Клапаны заправочные (ниппель) нижняя резьба MT0059	**112р.**	
	**RC-U0708**	Клапаны заправочные (ниппель) верхняя резьба MT0064	**112р.**	
	**RC-U07050**	Ниппель заправочный MT1544 Benz	**204р.**	
	**RC-U07051**	Ниппель заправочный MT0301 Bora	**194р.**	
	**RC-U07052**	Ниппель заправочный MT0065 Buick (large)	**295р.**	
	**RC-U07053**	Ниппель заправочный MT0050 Buick (small)	**244р.**	
	**RC-U07054**	Ниппель заправочный MT0058 Volvo,GM Large Bore,GM Cars	**244р.**	
	**RC-U07055**	Ниппель заправочный MT1529 R12	**92р.**	

Колпачок на порт R134a

Фото	Артикул	Наименование	Цена	Статус
	**RC-U07115**	Колпачок на порт R134a L	**77р.**	
	RC-U07116	Колпачок на порт R134a H	**77р.**	
	**RC-U07422**	Колпачок на порт R134a, "L" сталь	**92р.**	
	RC-U07421	Колпачок на порт R134a, "H" сталь	**97р.**	

Стаканы стальные, для толстостенных шлангов

Фото	Артикул	Наименование	Цена	Статус
	**RC-U0740**	Стакан, сталь, **G6, №6, #6** (толстостенный шланг G6, 5/16). Длина 35 мм., внешний диам. 21,2 мм., внутренний диам. 20 мм., отверстие под фитинг диам. 9,5 мм.	**26р.**	
	RC-U0739	Стакан, сталь, **G8, №8, #8** (толстостенный шланг G8, 13/32). Длина 35 мм., внешний диам. 24,7 мм., внутренний диам. 23,5 мм., отверстие под фитинг диам. 12 мм.	**29р.**	
	RC-U0738	Стакан, сталь, **G10, №10, #10** (толстостенный шланг G10, 1/2). Длина 35 мм., внешний диам. 27,4 мм., внутренний диам. 26,2 мм., отверстие под фитинг 14,5 мм.	**31р.**	
	RC-U0752	Стакан, сталь, **G12, №12, #12** (толстостенный шланг G12, 5/8). Длина 35 мм., внешний диам. 30,5 мм., внутренний диам. 29,3 мм., отверстие под фитинг диам. 17 мм.	**34р.**	

Стаканы стальные, для тонкостенных шлангов

Фото	Артикул	Наименование	Цена	Статус
	**RC-U07121**	Стакан, сталь, **G6, №6, #6** (тонкостенный шланг G6, 5/16). Длина 33 мм., внешний диам. 17 мм., внутренний диам. 15,6 мм., отверстие под фитинг диам. 9,5 мм.	**26р.**	
	RC-U07122	Стакан, сталь, **G8, №8, #8** (тонкостенный шланг G8, 13/32). Длина 33 мм., внешний диам. 19,7 мм., внутренний диам. 18,5 мм., отверстие под фитинг диам. 12 мм.	**29р.**	
	RC-U07123	Стакан, сталь, **G10, №10, #10** (тонкостенный шланг G10, 1/2). Длина 33 мм., внешний диам. 21,7 мм., внутренний диам. 20,5 мм., отверстие под фитинг диам. 14,5 мм.	**31р.**	
	RC-U07124	Стакан, сталь, **G12, №12, #12** (тонкостенный шланг G12, 5/8). Длина 33 мм., внешний диам. 25,7 мм., внутренний диам. 24,5 мм., отверстие под фитинг диам. 17 мм.	**34р.**	
	RC-U07314	Стакан, сталь, **G10, №10, #10** (тонкостенный шланг (202130), CODAN-LINGYUN G10, 1/2). Длина 35 мм., внешний диам. 23,4 мм., внутренний диам. 22 мм., отверстие под фитинг диам. 14,5 мм.	**31р.**	

Стаканы алюминиевые, для толстостенных шлангов

Фото	Артикул	Наименование	Цена	Статус
	**RC-U07065**	Стакан, алюминий, **G6, №6, #6** (толстостенный шланг G6, 5/16). Длина 35 мм., внешний диам. 23 мм., внутренний диам. 20 мм., отверстие под фитинг диам. 9.5 мм.	**37р.**	
	RC-U07066	Стакан, алюминий, **G8, №8, #8** (толстостенный шланг G8, 13/32). Длина 35 мм., внешний диам. 27 мм., внутрренний диам. 24 мм., отверстие под фитинг диам. 12 мм.	**40р.**	
	RC-U07067	Стакан, алюминий, **G10, №10, #10** (толстостенный шланг G10, 1/2). Длина 35 мм., внешний диам. 29 мм., внутренний диам. 26 мм., отверстие под фитинг диам. 14,7 мм.	**48р.**	
	RC-U07068	Стакан, алюминий, **G12, №12, #12** (толстостенный шланг G12, 5/8). Длина 35 мм., внешний диам. 32 мм., внутренний диам. 29 мм., отверстие под фитинг диам. 17 мм.	**56р.**	

Стаканы алюминиевые, для тонкостенных шлангов

Фото	Артикул	Наименование	Цена	Статус
	**RC-U07117**	Стакан, алюминий, **G6, №6, #6** (тонкостенный шланг G6, 5/16). Длина 33 мм., внешний диам. 19 мм., внутренний диам. 16 мм., отверстие под фитинг диам. 10 мм.	**37р.**	
	RC-U07118	Стакан, алюминий, **G8, №8, #8** (тонкостенный шланг G8, 13/32). Длина 33 мм., внешний диам. 21,5 мм., внутренний диам. 18, 5 мм., отверстие под фитинг диам. 12 мм.	**40р.**	
	RC-U07119	Стакан, алюминий, **G10, №10, #10** (тонкостенный шланг G10, 1/2). Длина 33 мм., внешний диам. 23,5 мм., внутенний диам. 20,5 мм., отверстие под фитинг диам. 14,5 мм.	**48р.**	
	RC-U07120	Стакан, алюминий, **G12, №12, #12** (тонкостенный шланг G12, 5/8). Длина 33 мм., внешний диам. 28 мм., внутренний диам. 25 мм., отверстие под фитинг диам. 18 мм.	**56р.**	
	RC-U07313	Сстакан, алюминий, **G10, №10, #10**, (тонкостенный шланг (202130), CODAN-LINGYUN G10, 1/2). Длина 33 мм., внешний диам. 25 мм., внутренний диам. 22 мм., отверстие под фитинг диам. 14,5 мм.	**48р.**	

ИНСТРУМЕНТ, ПРОЧИЕ ДЕТАЛИ И ЧАСТИ

Инструменты

Фото	Артикул	Наименование	Цена	Статус
	**RC-T0166**	Обжимка электрическая стационарная Напряжение 220V Управление: ножное (педальное) Минимальный диаметр обжима: 13 мм. Вес: 45 кг.	**96 685р.**	
	**RC-T0185**	Обжимка электрическая переносная, 8-ми точечный обжим. Напряжение 24V Управление: ручное. Габариты: 190*275 мм., высота 350 мм. Минимальный диаметр обжима: 15 мм. Вес: 20 кг.	**86 214р.**	
	**RC-T0197**	Обжимка электрическая переносная (аккумуляторная), 8-ми точечный обжим. Аккумулятор (количество обжимов 100 раз) Зарядное устройство Обжимные губки №3 (диаметр обжима 15 - 19 мм.) Обжимные губки №4 (диаметр обжима 18 - 22 мм.) Обжимные губки №5 (диаметр обжима 21 - 25 мм.) Обжимные губки №6 (диаметр обжима 23 - 27,5 мм.) Вес вместе с кейсом 12,7 кг.	**118 950р.**	
	**RC-T0112**	Обжимка ручная со сменным гидроцилиндром (резьба присоединения М22х1,5), 6-ти точечный обжим. В комплект входит: Обжимные губки кримпера для толстостенных шлангов № 8. Обжимные губки кримпера для толстостенных шлангов № 10 Обжимные губки кримпера для толстостенных шлангов № 12 Обжимные губки кримпера для тонкостенных шлангов (редуцированный стакан) № 6 SRB Обжимные губки кримпера тонкостенных шлангов (редуцированный стакан) № 10 SRB Обжимные губки кримпера тонкостенных шлангов (редуцированный стакан) № 12 SRB Обжимные губки кримпера для толстостенных № 6 и тонкостенных шлангов № 8 SRB	**29 992р.**	
	**RC-T0198**	Обжимка ручная со сменным гидроцилиндром (резьба присоединения М55х1,5), 8-ми точечный обжим. Обжимные губки №3 (диаметр обжима 15 - 19 мм.) Обжимные губки №4 (диаметр обжима 18 - 22 мм.) Обжимные губки №5 (диаметр обжима 21 - 25 мм.) Обжимные губки №6 (диаметр обжима 23 - 27,5 мм.) Вес вместе с кейсом 9,3 кг.	**36 194р.**	
	**RC-T0194**	Обжимка ручная (гидравлическая), 8-ми точечный обжим.. Габариты: 130*175 мм., высота 390 мм. Вес: 14,5 кг.	**20 334р.**	
	**RC-T0195**	Обжимка ручная (гидравлическая), 8-ми точечный обжим.. Габариты: 125*160 мм., высота 360 мм. Вес: 13,7 кг.	**20 334р.**	
	**RC-T0196**	Обжимка ручная (гидравлическая), 8-ми точечный обжим.. Габариты: 115*180 мм., высота 315 мм. Вес: 10 кг.	**20 334р.**	
	**RC-T0158**	Инструмент для диагностики течи для грузовых автомобилей. Включает соединители, фитинги, ниппели.	**14 437р.**	
	**RC-T0108**	Коллектор с манометрами R134a, R404a. Шкала манометров в "bar"	**4 321р.**	
	**RC-T0118**	Комплект манометров в пластмассовом кейсе Состав набора: манометры со смотровым окном для измерения давления хладагента R134a и R404a - 1 комплект 3 заправочных шланга длиной 150 см. быстросъемные муфты - 2 шт. ключ для снятия/установки заправочного ниппеля - 1 шт. вентиль - 1 шт.	**8 185р.**	

	**RC-T0187**	Коллектор с манометрами R134a, R404a. Шкала манометров в "bar"	**4 321р.**	
	**RC-T0188**	Комплект манометров в пластмассовом кейсе. Шкала манометров в "bar" Состав набора: манометры со смотровым окном для измерения давления хладагента R134a и R404a - 1 комплект 3 заправочных шланга длиной 150 см. быстросъемные муфты - 2 шт. ключ для снятия/установки заправочного ниппеля - 1 шт. вентиль - 2 шт. переходник - 2 шт. отвертка - 1 шт.	**8 185р.**	
	**RC-T0140**	Комплект манометров в пластмассовом кейсе. Шкала манометров в "bar" Состав набора: манометры со смотровым окном для измерения давления хладагента R134a и R404a - 1 комплект 3 заправочных шланга длиной 150 см. быстросъемные муфты - 2 шт. ключ для снятия/установки заправочного ниппеля - 1 шт. вентиль - 2 шт. переходник - 2 шт. отвертка - 1 шт.	**11 285р.**	
	**RC-T0178**	Двухступенчатый вакуумный насос DSZH WK-215 Габариты 290*124*227 мм. Производительность 42 л/мин. Кол. ступеней 2	**18 809р.**	
	**RC-T0179**	Весы электронные в кейсе, DSZH RCS-N50A, с клапаном-отсекателем, для фреона с LCD экраном, до 100 кг., погрешность 5 гр., размер платформы 223*223 мм.	**26 942р.**	
	**RC-T0180**	Весы электронные в кейсе, DSZH RCS-N50A, для фреона, до 50 кг., погрешность 5 гр., размер платформы 223*223 мм.	**13 624р.**	
	**RC-T0113**	Комплект инструмента для снятия прижимной пластины компрессора.	**7 219р.**	
	**RC-T0177**	Инструмент для снятия прижимной пластины компрессора.	**2 898р.**	
	**RC-T0176**	Масляный инжектор для заправки авто-кондиционеров с быстросъемными переходниками. Объем 60 мл.	**4 474р.**	
	**RC-T0175**	Инструмент для установки/снятия уплотнений компрессора кондиционера, 7 шт.	**2 593р.**	
	**RC-T0116**	Набор УФ фонарик + очки В комплект входят: - УФ фонарик (тип батареек AAA в кол. 3 шт., в комплект не входят) - очки	**2 288р.**	**АКЦИЯ**
	**RC-T0174**	Ножницы для резки всех типов шлангов автокондиционера, max Ø 32 мм.	**570р.**	
	**RC-T0141**	Быстросъемная муфта низкого давления для **R134a**	**1 678р.**	
	**RC-T0142**	Быстросъемная муфта высокого давления для **R134a**	**1 678р.**	
	**RC-T0183**	Быстросъемная муфта низкого давления для **R1234yf**	**2 085р.**	

	**RC-T0182**	Быстросъемная муфта высокого давления для **R1234yf**	**2 085р.**	
	**RC-T0168**	Устройство для замены ниппелей, LP (синий)	**2 847р.**	
	**RC-T0167**	Устройство для замены ниппелей, HP (красный)	**2 847р.**	
	**RC-T0169**	Щипцы для клипс	**1 475р.**	
	**RC-T0130**	Съемник для соединения spring-lock (6, 8, 10, 12)	**631р.**	
	**RC-T0120**	Набор заправочных клапанов и колпачков к сервисным портам	**3 915р.**	
	**RC-T0114**	Ключ для снятия-установки запаравочного нипеля	**214р.**	
	**RC-T0181**	Шланги заправочные с вентилем 1/4, в комплекте 3 шт. Общая длина 330 мм. Длина шланга 240 мм. Подключение 7/16"-20UNF	**3 762р.**	
	**RC-T0109**	Шланги для коллектора (набор 3шт.) **1,5м**	**1 881р.**	
	RC-T01009	Шланги для коллектора (набор 3шт.) **3 м**	**3 355р.**	
	**RC-T0122**	Изолирующая лента ("сырая резина")3x40x6000мм	**966р.**	
	**RC-T0184**	Поясной электрический обогреватель (бандаж для подогрева баллона фреона), 220V Ширина 152 мм., длина 660 мм., шнур длиной 2 м. Температурный диапазон от 30 ºС до 150 ºС	**11 489р.**	
	**RC-T0107**	Припой для алюминия Ø 2 мм. (Радиаторы, интеркулеры, фреонопроводы). В упаковке 1 кг. Температура плавления 550 ºС	**10 879р.**	
	**RC-T0144**	Гребень для очистки и выпрямления ламелей конденсатора и испарителя	**570р.**	
	**RC-T0147**	Магнит на телескопической ручке. Длина в сложенном состоянии - 126 мм, макс. длина вылета - 637 мм.	**458р.**	
	**RC-T0186**	Гидроцилиндр для обжимки RC-T0112, резьба M22x1,5	**17 080р.**	
	**RC-T0159**	Обжимные губки кримпера для **толстостенных** шлангов Пара, **No.8 (13/32")**	**3 305р.**	
	**RC-T0160**	Обжимные губки кримпера для **толстостенных** шлангов Пара, **No.10 (1/2")**	**3 305р.**	
	**RC-T0161**	Обжимные губки кримпера для **толстостенных** шлангов **No.12 (5/8")**	**3 305р.**	
	**RC-T0162**	Обжимные губки кримпера для **тонкостенных** шлангов (редуцированный стакан) Пара, **No.6 SRB** (**5/16"** reduced barrier)	**3 305р.**	

	**RC-T0163**	Обжимные губки кримпера **тонкостенных** шлангов (редуцированный стакан) Пара, **No.10 SRB** (1/2" reduced barrier)	**3 305р.**	
	**RC-T0164**	Обжимные губки кримпера **тонкостенных** шлангов (редуцированный стакан) Пара, **No.12 SRB** (5/8" reduced barrier)	**3 305р.**	
	**RC-T0165**	Обжимные губки кримперадля **толстостенных шлангов No.6** (5/16") и **тонкостенных** шлангов (редуцированный стакан) Пара, **No.8 SRB (13/32" reduced barrier)**	**3 305р.**	

Хомуты (Рубберы) для крепления шлангов

Фото	Артикул	Наименование	Цена	Статус
	**RC-T0101**	Хомут руббер, D внутренний 19мм, ширина 15мм, толщина 0,8 мм, отверстие 6,4мм	**34р.**	
	RC-T0102	Хомут руббер, D внутренний 22мм, ширина 15мм, толщина 0,8 мм, отверстие 6,4мм	**38р.**	
	RC-T0131	Хомут руббер, D внутренний 23мм, ширина 15мм, толщина 0,8 мм, отверстие 6,4мм	**38р.**	
	RC-T0103	Хомут руббер, D внутренний 25мм, ширина 15мм, толщина 0,8 мм, отверстие 6,4мм	**39р.**	
	RC-T0170	Хомут руббер, D внутренний 30мм, ширина 15мм, толщина 0,8 мм, отверстие 6,4мм	**43р.**	
	RC-T0171	Хомут руббер, D внутренний 40мм, ширина 15мм, толщина 0,8 мм, отверстие 6,4мм	**49р.**	
	RC-T0172	Хомут руббер, D внутренний 45мм, ширина 15мм, толщина 0,8 мм, отверстие 6,4мм	**52р.**	
	RC-T0173	Хомут руббер, D внутренний 50мм, ширина 15мм, толщина 0,8 мм, отверстие 6,4мм	**59р.**	

ТРВ / регуляторы давления

Смотровое стекло

Фото	Артикул	Наименование	Цена	Статус
	**RC-U04009**	Смотровое стекло аналог Danfoss SGI 10 (014-1011), ORFS, резьба внутренняя и наружная 11/16"-16UN. Индикатор: зеленый цвет - хладагент осушен, желтый цвет - хладагент содержит влагу.	**2 034р.**	
	**RC-U04123**	Смотровое стекло аналог Danfoss SGN 10s (014-0182), под пайку 3/8" Индикатор: зеленый цвет - хладагент осушен, желтый цвет - хладагент содержит влагу.	**1 170р.**	
	RC-U04124	Смотровое стекло аналог Danfoss SGN 12s (014-0183), под пайку 1/2" Индикатор: зеленый цвет - хладагент осушен, желтый цвет - хладагент содержит влагу.	**1 373р.**	
	RC-U04125	Смотровое стекло аналог Danfoss SGN 16s (014-0184), под пайку 5/8" Индикатор: зеленый цвет - хладагент осушен, желтый цвет - хладагент содержит влагу.	**1 525р.**	

Регуляторы давления

Фото	Артикул	Наименование	Цена	Статус
	**RC-U04126**	Регулятор давления в картере KVL-12S, аналог Danfoss Соединение под пайку, 13 мм. (1/2")	**10 879р.**	
	RC-U04127	Регулятор давления в картере KVL-15S, аналог Danfoss 034L0049 Соединение под пайку, 16 мм. (5/8")	**11 590р.**	
	**RC-U04128**	Регулятор давления в картере KVL-12, аналог Danfoss 034L0041 Соединение 3/4"-16UNF, Flayer	**11 082р.**	
	RC-U04129	Регулятор давления в картере KVL-15, аналог Danfoss 034L0042 Соединение 7/8"-14UNF, Flayer	**11 794р.**	

ТРВ универсальные

Фото	Артикул	Наименование	Цена	Статус
	**RC-U0401**	ТРВ кондиционера, вход 5/8"-18UNF, выход 3/4"-16UNF, O-Ring, 1.5T.	**1 271р.**	
	**RC-U0419**	ТРВ аналог Август, вход 9/16"-18UNF, выход 3/4"-16UNF, O-Ring, 0.5T-2.0T.	**1 678р.**	
	**RC-U04100**	ТРВ для установок Август, 1,5Т	**1 780р.**	
	**RC-U04101**	ТРВ CASE, New Holland К ТРВ подходят фитинги RC-U07319 и RC-U07320	**1 780р.**	
	**RC-U04104**	ТРВ кондиционера аналог для Volkswagen Crafter, A2308300184.	**1 932р.**	
	**RC-U04109**	ТРВ кондиционера, универсальный.	**1 780р.**	
	**RC-U04110**	ТРВ кондиционера QKH-2751 1.5T, для Geely MK CROSS 1018002732 (1018002734) Подходят к испарителям RC-U06129, RC-U06130.	**1 424р.**	
	**RC-U04122**	Аналог ТРВ, номер по каталогу C.EH.041 (AC.119.060) Для John Deere, Jeep Cherokee, Ford Windstar (97~04), Ford / экспедиция (97~02)	**1 780р.**	
	**RC-U04142**	ТРВ аналог для трактора К-700	**1 780р.**	
	**RC-U04144**	ТРВ кондиционера	**1 932р.**	
	**RC-U0423**	ТРВ **сменная дюза 03**, R134a- 4,6кВт, Температурный диапазон: -40 ° C - + 10 ° C,	**5 897р.**	
	**RC-U0434**	ТРВ **сменная дюза 03**, **R404a**- 4,6кВт, Температурный диапазон: -40 ° C - + 10 ° C,	**5 897р.**	

	**RC-U04105**	ТРВ кондиционера R404a, под пайку, сменная дюза 03, температурный диапазон: -40°C – +10°C	**6 050р.**	

ТРВ для легковых автомобилей

Фото	Артикул	Наименование	Цена	Статус
	**RC-U0413**	ТРВ на AUDI A3, 2004.02 VW Caddy, 206.10 AUDI TT II 2.0 TSFI - 3.2V6, 2003.10 VW Golf V, 2003.02 VW TOURAN, 2006.03 VW EOS, 2006.03 VW Passat VI, 2004.06 SKODA OCTAVIA II	**895р.**	**АКЦИЯ**
	**RC-U0414**	ТРВ на BENZ W202, W208, R170, W210, W461, W140, W638, PORSCHE 911, BOXTER 986, Block Valve (Flange) - TCDF 2D 323351 мтз 3022 к испарителю RC-U06106.	**1 627р.**	
	**RC-U0415**	ТРВ на 2003 VW TOUAREG, 2003.03 PORSCHE CAYENNE I & II, 965	**895р.**	**АКЦИЯ**
	**RC-U0416**	ТРВ на 2005.01 BMW E90/E92, 2004.09 BMW E81/E87 I Series	**1 017р.**	**АКЦИЯ**
	**RC-U0417**	ТРВ на VW New T5 KOMBI, New T5 SHUTTLE, Multivan T5 CALIFORNIA, T5 BUSINESS	**1 017р.**	**АКЦИЯ**
	**RC-U0418**	ТРВ на 2003 VW TOUAREG, 2003.03 PORSCHE CAYENNE I & II, 965	**895р.**	**АКЦИЯ**
	**RC-U0421**	ТРВ на VW Golf IV/VENTO/BEETLE 99	**1 322р.**	**АКЦИЯ**

Дюзы ТРВ кондиционера / фильтры

Фото	Артикул	Наименование	Цена	Статус
	**RC-U04120**	Дюза ТРВ кондиционера, сменная, №01.	**854р.**	
	RC-U04121	Дюза ТРВ кондиционера, сменная, №02.	**854р.**	
	RC-U04143	Дюза ТРВ кондиционера, сменная, №03.	**854р.**	
	RC-U04106	Дюза ТРВ кондиционера, сменная, №04.	**854р.**	
	RC-U04107	Дюза ТРВ кондиционера, сменная, №05.	**854р.**	
	RC-U04108	Дюза ТРВ кондиционера, сменная, №06.	**854р.**	
	**RC-U0412**	Набор трубчатых фильтров со спец. инструментом (29шт.)	**4 830р.**	

ТЕРМОСТАТЫ / ПЕРЕКЛЮЧАТЕЛИ / КНОПКИ

ТЕРМОСТАТЫ

Фото	Артикул	Наименование	Цена	Статус
	**RC-U0409**	Термостат механический MEXICO диапазон регулировки температуры на поверхности испарителя - от +5 до +15	**539р.**	
	**RC-U0410**	Термостат электронный 12V, рабочий температурный диапазон -30ºС⌣+85ºС.	**956р.**	
	RC-U0411	Термостат электронный 24V, рабочий температурный диапазон -30ºС⌣+85ºС.	**956р.**	
	**RC-U0625**	Термостат 404-100, 12V, рабочий температурный диапазон -35ºС⌣+15ºС.	**1 627р.**	
	**RC-U06123**	Термостат 404-100, 24V, рабочий температурный диапазон -35ºС⌣+15ºС.	**940р.**	
	**RC-U0430**	Термостат испарителя, **12V**, рабочий температурный диапазон -35ºС⌣+80ºС.	**1 322р.**	
	RC-U0431	Термостат испарителя, **24V**, рабочий температурный диапазон -35ºС⌣+80ºС.	**1 322р.**	
	**RC-U0432**	Сопротивление испарителя,**12V**	**1 373р.**	
	**RC-U0433**	Сопротивление испарителя, **24V**	**1 373р.**	

ПЕРЕКЛЮЧАТЕЛИ (Пульты)

Фото	Артикул	Наименование	Цена	Статус
	**RC-U0653**	Пульт управления. Технические параметры: Питание: DC24V/ DC12V. Потребляемая мощность: 2.5 Вт. Габаритные размеры: 118x53.5x22 мм. Диапазон рабочих температур -40°C-85°C 5%-95%RH.Диапазон температур хранения -40ºC-90°C 5%-95%RH.Дисплей светодиодный (LED).Заданная температура: точность отображения 1ºC.Температура в салоне: точность отображения 1°C.	**9 049р.**	
	**RC-U0655**	Пульт управления. Технические параметры: Питание: DC24V/ DC12V. Потребляемая мощность: 2.5 Вт. Габаритные размеры: 118x53.5x22 мм. Диапазон рабочих температур -40°C-85°C 5%-95%RH. Диапазон температур хранения -40ºC-90°C 5%-95%RH.Дисплей светодиодный (LED). Заданная температура: точность отображения 1ºC.Температура в салоне: точность отображения 1°C.	**8 540р.**	
	**RC-U0632**	Переключатель 228–100, универсальный на 12V и 24V.	**1 932р.**	
	**RC-U0626**	Трех-ходовой выключатель 404-100, 12 V	**600р.**	
	**RC-U0627**	Температурный и трех-ходовой выключатели в сборе 405-100	**1 525р.**	
	**RC-U0630**	Трех-ходовой выключатель 405-100	**692р.**	
	**RC-U0930**	Пульт управления 12V, с 3-скоростным переключателем, габаритные размеры 125*63*55 мм.	**3 965р.**	
	RC-U0976	Пульт управления 24V, с 3-скоростным переключателем, габаритные размеры 125*63*55 мм.	**3 965р.**	
	**RC-U0931**	Пульт управления с 3-скоростным переключателем, габаритные размеры 105x65x58 мм 12В..	**3 711р.**	

Кнопка вкл/выкл AC

Фото	Артикул	Наименование	Цена	Статус
	**RC-U0908**	Кнопка вкл/выкл кондиционера	**92р.**	**АКЦИЯ**
	**RC-U0909**	Кнопка вкл/выкл кондиционера	**92р.**	**АКЦИЯ**

	**RC-U0921**	Кнопка вкл./выкл. кондиционера с подсветкой 12V. Отв. под установку: Ø 20,5 мм. Глубина посадки min 25 мм.	**621р.**	
	RC-U0978	Кнопка вкл./выкл. кондиционера с подсветкой 24V. Отв. под установку: Ø 20,5 мм. Глубина посадки min 25 мм.	**621р.**	

ДАТЧИКИ ДАВЛЕНИЯ

Фото	Артикул	Наименование	Цена	Статус
	**RC-U0499**	Высокое (вкл) 22kg. - (выкл.). 28кг, Среднее (вкл.)17кг - (выкл) 14 кг., Низкое 2кг. Резьба 3/8-24UNF. Красный провод - высокое и низкое давление, зеленый - среднее, с клеммами длина 150 мм.	**834р.**	
	**RC-U0406**	Датчик давления, высокое 28кг, низкое 2кг (**наружняя резьба** 3/8-24UNF)	**499р.**	
	RC-U0407	Датчик давления, высокое 32кг, низкое 2кг (**наружняя резьба** 3/8-24UNF)	**499р.**	
	**RC-U0408**	Датчик давления, высокое вкл.24кг. - выкл. 32кг, среднее вкл.17кг. - выкл. 14 кг., низкое 2кг (**наружняя резьба** 3/8-24UNF)	**814р.**	
	**RC-U0402**	Датчик давления, высокое 32кг, низкое 2кг (**внутренняя резьба** 7/16-20UNF)	**499р.**	
	**RC-U0403**	Датчик давления, высокое вкл.24кг. - выкл. 32кг, среднее вкл.17кг. - выкл. 14 кг., низкое 2кг (**внутренняя резьба** 7/16-20UNF)	**834р.**	
	**RC-U0424**	7/16-20 UNF Female HP: 28 Bar Off MP: 17 Bar OnLP: 2.0 фишки с ответной частью и длиной проводов 800mm	**1 068р.**	
	**RC-U04007**	Датчик давления. Внутренняя резьба 7/16"- 20 UNF Параметры давления: LP: 2.0 kg/cm2 (OFF) HP: 28 kg/cm2 (OFF)	**590р.**	
	**RC-U04008**	Датчик давления RC-U04008 Внутренняя резьба 7/16"- 20 UNF Параметры давления: HP: 0,8 kg/cm2 (ON) LP: 0,3 kg/cm2 (OFF)	**590р.**	
	**RC-U0425**	2CP1005 23KBMX13 OEM 96.479.712.80 6455.Z3 9647971280 Совместимость - CITROEN BERLINGO - CITROEN C2 - CITROEN C3 - CITROEN C4 - CITROEN C5 - CITROEN C6 - CITROEN C8 - CITROEN DS3 - CITROEN JUMPY - CITROEN XSARA - CITROEN XSARA PICASSO - FIAT SCUDO - FIAT ULYSSE - LANCIA PHEDRA - PEUGEOT 206 - PEUGEOT 207 - PEUGEOT 3008 - PEUGEOT 307 - PEUGEOT 308 - PEUGEOT 406 - PEUGEOT 407 - PEUGEOT 5008 - PEUGEOT 607 PEUGEOT 807 - PEUGEOT EXPERT - PEUGEOT PARTNER Терее - PEUGEOT RCZ	**2 288р.**	**Акция**
	**RC-U0426**	3/8-24 UNF Female HP: 30 Bar Off MP: 19 Bar OnLP: 2.0 Bar Off OEM 96037630 9614390780 96201436 9620143680Совместимость - CITROEN BERLINGO - CITROEN JUMPY - CITROEN SAXO - CITROEN XANTIA - CITROEN XSARA - CITROEN XSARA PICASSO - CITROEN ZX - FIAT SCUDO - FIAT ULYSSE - LANCIA ZETA (220) - PEUGEOT 205 I - PEUGEOT 205 II -PEUGEOT 206 CC - PEUGEOT 206 SW - PEUGEOT 306 - PEUGEOT 405 II - PEUGEOT 406 - PEUGEOT 806 (221) - PEUGEOT EXPERT - PEUGEOT PARTNER	**2 644р.**	
	**RC-U0427**	7/16-20 UNF Female HP:26kg/cm2 OFF MP:17kg/cm2 ON LP:2.0kg/cm2 OFF R-134a OEM 6455.T2 96143907809615340680961439078096201436 Совместимость - CITROEN BERLINGO - CITROEN EVASION - CITROEN JUMPY - CITROEN SAXO - CITROEN XSARA - CITROEN ZX - FIAT SCUDO Combinato - FIAT SCUDO фургон - FIAT ULYSSE - LANCIA ZETA - PEUGEOT 106 II - PEUGEOT 205 I - PEUGEOT 205 II - PEUGEOT 205 - PEUGEOT 206 CC - PEUGEOT 206 SW - PEUGEOT 306 - PEUGEOT 406 - PEUGEOT 806 - PEUGEOT EXPERT - PEUGEOT PARTNER	**2 644р.**	
	**RC-U0428**	3/8 UNF MaleOFF:2.1kg/cm2 OEM 6453 1370 463 124 820 5910 709 090 160 9 959 613 137 00 9480005 Совместимость — AMC 1980-1987— BMW 1978-1989— Chrysler Cars 1970-1992— Dodge Thucks 1969-1993— Eagle 1988-1992— Honda 1973-1987— Jeep 1982-1993— Lexus 1990-1991— Mazda 1983-1988— Mercedes 1969-1993— Nissan 1968-1989— Subaru 1978-1987 — Toyota 1975-1982.	**539р.**	
	**RC-U0429**	M11-P1.0 MaleHP: 3.14 Mpa Off MP: 1.52 Mpa On LP: 0.196 Mpa Off; R134aOEM 80440-SZ5-003 88645-20050 Совместимость — Acura 1996-1998— Lexus 1993-2001— Toyota 1991-2003.	**875р.**	
фото на сайте motorcool-s.ru	**RC-U04005**	Датчик давления 3/8, Male. HP: 3.14 Mpa Off, MP: 1.52 Mpa On LP: 0.235 Mpa Off, HFC-R134a.	**1 068р.**	
фото на сайте motorcool-s.ru	**RC-U04001**	Датчик давления 3/8 , R-134a, LP:0.196MPa off, MP:1.52 Mpa on, HP:3.13MPa off.	**1 068р.**	
фото на сайте motorcool-s.ru	**RC-U04002**	Датчик давления LP:0,196MPa-off; MP:1,52MPa-on; HP:3,14MPa-off, для R-134a, резьба 3/8"-24UNF	**1 068р.**	
фото на сайте motorcool-s.ru	**RC-U04003**	Датчик давления LP:0.21 MPa (off), MP:1.5 Mpa-(on), HP: 2.7 Mpa-(off), R-134a, резьба 3/8"-24UNF	**1 068р.**	
фото на сайте motorcool-s.ru	**RC-U04004**	Датчик давления 3/8 , R-134a, LP:0.206MPa off, MP:1.32 Mpa off, HP:2.65MPa off.	**1 068р.**	
фото на сайте motorcool-s.ru	**RC-U0435A**	Для Honda/Acura, OE: 80440-8R3-K01; 8-52481-408-0, 3/8-24 UNF Male. 27 kg/cm2 Off, LP: 2.0 kg/cm2 Off, R-12, R-134a	**783р.**	
фото на сайте motorcool-s.ru	**RC-U0436D**	Для Mitsubishi, 3/8-24 UNF Male 27 kg/cm 2 Off, LP: 2.0 kg/cm2 Off	**587р.**	**Акция**
фото на сайте motorcool-s.ru	**RC-U0436E**	Для Mitsubishi, 3/8-24 UNF Male. 32 kg/cm2 Off, LP: 2.0 kg/cm2 Off, R-12, R-134a	**587р.**	**Акция**
фото на сайте motorcool-s.ru	**RC-U0436F**	ля Mitsubishi, 3/8-24 UNF Male. 30 kg/cm2 Off, LP: 2.0 kg/cm2 Off, R-12, R-134a	**587р.**	**Акция**

фото на сайте motorcool-s.ru	**RC-U0437B**	Для Honda/Acura, OE: 80440-SM4-003; 8-97095-6590, 3/8-24 UNF Male. HP: 32 kg/cm2 Off, LP: 2.0 kg/cm2 Off, R-12, R-134a	**587р.**	**Акция**
фото на сайте motorcool-s.ru	**RC-U0437C**	Для Honda/Acura, OE: 80440-SM4-003; 8-97095-6590, 3/8-24 UNF Male. HP: 30 kg/cm2 Off, LP: 2.0 kg/cm2 Off, R-12, R-134a	**587р.**	**Акция**
фото на сайте motorcool-s.ru	**RC-U0438A**	Для Toyota, 3/8-24 UNF Male. HP: 27 kg/cm2 Off, LP: 2.0 kg/cm2 Off, R-12, R-134a	**587р.**	**Акция**
фото на сайте motorcool-s.ru	**RC-U0438C**	Для Toyota, 3/8-24 UNF Male. HP: 30 kg/cm2 Off, LP: 2.0 kg/cm2 Off, R-12, R-134a	**783р.**	
фото на сайте motorcool-s.ru	**RC-U0439A**	Для Honda/Acura, OE: 80440-SS0-901; 80440-SK3-901 M11-P1.0, 3/8-24 UNF Male. HP: 27 kg/cm2 Off, LP: 2.0 kg/cm2 Off, R-12, R-134a	**587р.**	**Акция**
фото на сайте motorcool-s.ru	**RC-U0439B**	Для Honda/Acura, OE: 80440-SS0-901; 80440-SK3-901 M11-P1.0, 3/8-24 UNF Male. HP: 32 kg/cm2 Off, LP: 2.0 kg/cm2 Off, R-12, R-134a	**587р.**	**Акция**
фото на сайте motorcool-s.ru	**RC-U0439C**	Для Honda/Acura, OE: 80440-SS0-901; 80440-SK3-901 M11-P1.0, 3/8-24 UNF Male. HP: 30 kg/cm2 Off, LP: 2.0 kg/cm2 Off, R-12, R-134a	**587р.**	**Акция**
фото на сайте motorcool-s.ru	**RC-U0440**	Для Toyota Corolla, OE: 88645-10030 Denso 1660, 3/8-24 UNF Male. HP: Off: 15.5 kg/cm2, On: 12.5 kg/cm2, R-12, R-134a	**587р.**	**Акция**
фото на сайте motorcool-s.ru	**RC-U0440A**	Для Toyota Corolla, OE: 88645-10030 Denso 1660, 3/8-24 UNF Male. HP: Off: 14 kg/cm2, On: 11.5 kg/cm2, R-12, R-134a	**587р.**	**Акция**
фото на сайте motorcool-s.ru	**RC-U0441A**	Для Honda, M11-P1.0, Male. HP: 27 kg/cm2 Off, LP: 2.0 kg/cm2 Off, R-12, R-134a	**587р.**	**Акция**
фото на сайте motorcool-s.ru	**RC-U0441B**	Для Honda, M11-P1.0, Male. HP: 32 kg/cm2 Off, LP: 2.0 kg/cm2 Off, R-12, R-134a	**587р.**	**Акция**
фото на сайте motorcool-s.ru	**RC-U0441C**	Для Honda, M11-P1.0, Male. HP: 30 kg/cm2 Off, LP: 2.0 kg/cm2 Off, R-12, R-134a	**587р.**	**Акция**
фото на сайте motorcool-s.ru	**RC-U0442A**	Для Honda/Acura, OE: 80440-SS0-901; 80440-SK3-901 M11-P1.0, 3/8-24 UNF Male. HP: 27 kg/cm2 Off, LP: 2.0 kg/cm2 Off, R-12, R-134a	**587р.**	**Акция**
фото на сайте motorcool-s.ru	**RC-U0442B**	Для Honda/Acura, OE: 80440-SS0-901; 80440-SK3-901 M11-P1.0, 3/8-24 UNF Male. HP: 32 kg/cm2 Off, LP: 2.0 kg/cm2 Off, R-12, R-134a	**587р.**	**Акция**
фото на сайте motorcool-s.ru	**RC-U0442C**	Для Honda/Acura, OE: 80440-SS0-901; 80440-SK3-901 M11-P1.0, 3/8-24 UNF Male. HP: 30 kg/cm2 Off, LP: 2.0 kg/cm2 Off, R-12, R-134a	**587р.**	**Акция**
фото на сайте motorcool-s.ru	**RC-U0445**	For Mitsubishi, OE: MR190232, M11-P1.0, UNF Male. HP: 30.5 kg/cm2, LP: 1.8 kg/cm2, R-134a	**587р.**	**Акция**
фото на сайте motorcool-s.ru	**RC-U0446**	For Suzuki, Denso 1940, 3/8-24 UNF Male. HP: 27 kg/cm2, LP: 2.1 kg/cm2, R-12, R-134a	**587р.**	**Акция**
фото на сайте motorcool-s.ru	**RC-U0446B**	For Suzuki, Denso 1940, 3/8-24 UNF Male. HP: 27 kg/cm2, LP: 2.1 kg/cm2, R-12, R-134a	**587р.**	**Акция**
фото на сайте motorcool-s.ru	**RC-U0447A**	Для Ford/Mazda, 3/8-24 UNF Male. HP: 27 kg/cm2 Off, LP: 2.0 kg/cm2 Off, R-12, R-134a	**587р.**	**Акция**
фото на сайте motorcool-s.ru	**RC-U0447B**	Для Ford/Mazda, 3/8-24 UNF Male. HP: 32 kg/cm2 Off, LP: 2.0 kg/cm2 Off, R-12, R-134a	**587р.**	**Акция**
фото на сайте motorcool-s.ru	**RC-U0448A**	Для Ford/Mazda, 3/8-24 UNF Male. HP: 27 kg/cm2 Off, LP: 2.0 kg/cm2 Off, R-12, R-134a	**587р.**	**Акция**
фото на сайте motorcool-s.ru	**RC-U0448B**	Для Ford/Mazda, 3/8-24 UNF Male. HP: 32 kg/cm2 Off, LP: 2.0 kg/cm2 Off, R-12, R-134a	**587р.**	**Акция**
фото на сайте motorcool-s.ru	**RC-U0450**	Для Acura/Lexus/Toyota, OE: 80440-SZ5-003/88645-20050; M11-P1.0, Male. HP: 3.14 Mpa Off, MP: 1.52 Mpa Off, LP: 0.196 Mpa Off, HFC-R134a	**1 068р.**	
фото на сайте motorcool-s.ru	**RC-U0451**	Для Honda/Acura, OE: 80440-SZ3-003; M11-P1.0, Male. HP: 3.14 Mpa Off, MP: 1.52 Mpa On LP: 0.235 Mpa Off, HFC-R134a	**801р.**	**Акция**
фото на сайте motorcool-s.ru	**RC-U0452**	Для Honda/Acura, OE: 80440-SZ3-003; M11-P1.0, Male. Параметры: HP: 3.08 Mpa Off / MP: 1.74Mpa On / LP: 0.19 Mpa Off / HFC-R134a	**801р.**	**Акция**
фото на сайте motorcool-s.ru	**RC-U0453**	Для Toyota, OE: 88645-60020; UNF Male. HP: 27 kgf/cm2 Off, MP: 13.5 kgf/cm2 On LP: 2.1 kgf/cm2 Off, HFC-R134a	**1 068р.**	
фото на сайте motorcool-s.ru	**RC-U0454**	Для Acura/Lexus/Toyota, OE: 88645-20040; 3/8-24 UNF Male. HP: 27 kgf/cm2 Off, MP: 15.5 kgf/cm2 Off LP: 2.1 kgf/cm2 Off, HFC-R134a	**1 068р.**	
фото на сайте motorcool-s.ru	**RC-U0455**	Для Toyota, OE: 88645-60010; 3/8-24 UNF Male. HP: 29 kgf/cm2 Off, MP: 13.5 kgf/cm2 On LP: 2.1 kgf/cm2 Off, HFC-R134a	**1 068р.**	
фото на сайте motorcool-s.ru	**RC-U0456**	Для Toyota, OE: 88645-50010-113440-2110; 3/8-24 UNF Male. HP: 2.65 kgf/cm2 Off, MP: 1.32 kgf/cm2 Off LP: 0.206 kgf/cm2 Off	**801р.**	**Акция**
фото на сайте motorcool-s.ru	**RC-U0458**	Для Nissan/Infinity, OE: 92137-4P200, 92137-4S100; 3/8-24 UNF Male, HP: 2.85 Mpa Off, MP: 1.72Mpa On, LP: 0.176 Mpa Off	**1 373р.**	**Акция**
фото на сайте motorcool-s.ru	**RC-U0458B**	Для Nissan/Infinity, OE: 92137-4P200, 92137-4S100; 3/8-24 UNF Male, HP: 2.65 Mpa Off, MP: 1.52Mpa On, LP: 0.176 Mpa Off	**1 373р.**	**Акция**
фото на сайте motorcool-s.ru	**RC-U0459**	Для Honda/Accura, OE: 80440-SDO-003; 3/8-24 UNF Male. HP: 26.5 kg/cm2 Off, LP: 2.0 kg/cm2 Off R12	**1 106р.**	**Акция**
фото на сайте motorcool-s.ru	**RC-U0459A**	Для Honda/Accura, OE: 80440-SDO-003; 3/8-24 UNF Male. HP: 26.5 kg/cm2 Off, LP: 2.0 kg/cm2 Off R134a	**1 475р.**	
фото на сайте motorcool-s.ru	**RC-U0461**	Для Ford/Mondeo, OE: YH-552; YH-601/ 893609703; M12-P 1.5 Female On: 3.1 kg/cm2 Off: 1.7 kg/cm2 (Diff) Adjustable +- 0.5 kg/cm2, R134a	**992р.**	**Акция**
фото на сайте motorcool-s.ru	**RC-U0462A**	Для Ford/Mondeo, OE: FSVH-19E561AA; M12-P 1.5 Female On: 3.1 kg/cm2 Off: 1.7 kg/cm2 (Diff), R134a	**992р.**	**Акция**
фото на сайте motorcool-s.ru	**RC-U0462B**	Для Ford/Mondeo, OE: FSVH-19E561AA; M12-P 1.5 Female On: 3.1 kg/cm2 Off: 1.7 kg/cm2 (Diff), R134a	**992р.**	**Акция**
фото на сайте motorcool-s.ru	**RC-U0463**	Для Ford/Mondeo, OE: YH-513/ 3074359723, 7/16-20 UNF Female On: 3.1 kg/cm2 Off: 1.7 kg/cm2 (Diff), Adjustable+-0.5 kg/cm2. R-12	**992р.**	**Акция**
фото на сайте motorcool-s.ru	**RC-U0463B**	Для Ford/Mondeo, OE: YH-513/ 3074359723, 7/16-20 UNF Female On: 3.1 kg/cm2 Off: 1.7 kg/cm2 (Diff), Adjustable+-0.5 kg/cm2. R12	**992р.**	**Акция**
фото на сайте motorcool-s.ru	**RC-U0464**	Для Opel/Astra, OE: 90451440; M10-P 1.25 Female On: 15.5 kg/cm2 Off: 13.5 kg/cm2 (Diff)	**1 106р.**	**Акция**
фото на сайте motorcool-s.ru	**RC-U0466B**	Для Peugeot/Citroen, OE: 9603308080; 7/16-20 UNF Female HP: 26 Bar Off, MP: 19 Bar On, LP: 2.0 Bar Off	**1 449р.**	**Акция**
фото на сайте motorcool-s.ru	**RC-U0467**	Для Opel Vectra-B, OE: 90606752/1854780; M10-P1.25 Female HP: 24 Bar On, MP: 21 Bar On, LP: 17 Bar On	**1 830р.**	**Акция**
фото на сайте motorcool-s.ru	**RC-U0468**	Для Infinity, OE: 92137-1E400; 3/8-24 UNF Female. HP: 2.7 Mpa Off, MP: 1.6 Mpa On LP: 0.28 Mpa Off	**1 297р.**	**Акция**
фото на сайте motorcool-s.ru	**RC-U0469B**	Для Nissan, 3/8-24 UNF Male HP: 32 kg/cm2 Off LP: 2.0 kg/cm2 Off, R-12, R134a	**1 106р.**	**Акция**
фото на сайте motorcool-s.ru	**RC-U0469C**	Для Nissan, 3/8-24 UNF Male HP: 30 kg/cm2 Off LP: 2.0 kg/cm2 Off, R-12, R134a	**1 106р.**	**Акция**
фото на сайте motorcool-s.ru	**RC-U0470A**	Для Ford, 3/8-24 UNF Male HP: 27 kg/cm2 Off LP: 2.0 kg/cm2 Off, R-12, R134a	**1 106р.**	**Акция**
фото на сайте motorcool-s.ru	**RC-U0470B**	Для Ford, 3/8-24 UNF Male HP: 32 kg/cm2 Off LP: 2.0 kg/cm2 Off, R-12, R134a	**1 106р.**	**Акция**
фото на сайте motorcool-s.ru	**RC-U0471A**	Для Nissan, OE 92137-40F00, 3/8-24 UNF Male HP: 27 kg/cm2 Off LP: 2.0 kg/cm2 Off, R-12, R134a	**1 106р.**	**Акция**
фото на сайте motorcool-s.ru	**RC-U0471B**	Для Nissan, OE 92137-40F00, 3/8-24 UNF Male HP: 32 kg/cm2 Off LP: 2.0 kg/cm2 Off, R-12, R134a	**1 106р.**	**Акция**
фото на сайте motorcool-s.ru	**RC-U0471C**	Для Nissan, OE 92137-40F00, 3/8-24 UNF Male HP: 30 kg/cm2 Off LP: 2.0 kg/cm2 Off, R-12, R134a	**1 106р.**	**Акция**
фото на сайте motorcool-s.ru	**RC-U0472**	Для Toyota, OE: 88645-14010; 3/8-24 UNF Male, On: 15.5 kg/cm2, Off: 12.5 kg/cm2	**1 106р.**	**Акция**
фото на сайте motorcool-s.ru	**RC-U0473A**	Для Ford, OE: F5CH-19D594-AA (9926) M10-P1.25 Female HP: 17.5 kg/cm2 On, 30.2 kg/cm2 Off MP: 23.0 kg/cm2 On, 19.6 kg/cm2 Off	**1 830р.**	**Акция**
фото на сайте motorcool-s.ru	**RC-U0473B**	Для Ford Mondeo, OE: F58H-19D594-AA (0001), F58219D594A, M10-P1.25 Female HP: 19.2 kg/cm2 On, 32 kg/cm2 Off MP: 21.1 kg/cm2 On, 18.1 kg/cm2 Off	**1 830р.**	**Акция**

фото на сайте motorcool-s.ru	**RC-U0473C**	Для Ford, OE: F4TH-19D594-AA (9413) M10-P1.25 Female HP: 18.9 kg/cm2 On, 33.1 kg/cm2 Off MP: 22.3 kg/cm2 On, 19.0 kg/cm2 Off	**1 830р.**	**Акция**
фото на сайте motorcool-s.ru	**RC-U0473D**	Для Ford, OE: FACH-19D594-AA (9732) M10-P1.25 Female HP: 16.1 kg/cm2 On, 30.8 kg/cm2 Off MP: 22.8 kg/cm2 On, 18.96 kg/cm2 Off	**1 830р.**	**Акция**
фото на сайте motorcool-s.ru	**RC-U0473G**	Для Ford, M10-P1.25 Female HP: 17.5 kg/cm2 On, 31.5 kg/cm2 Off MP: 23.0 kg/cm2 On, 17.5 kg/cm2 Off	**1 830р.**	**Акция**
фото на сайте motorcool-s.ru	**RC-U0474A**	Для Ford, M10-P1.25 Off: 35 kg/cm2, On: 21 kg/cm2	**1 449р.**	**Акция**
фото на сайте motorcool-s.ru	**RC-U0475**	Для Ford cars 05', OE: YC1Z-19E561-AA, M12-P1.25 Female, Off: 0.7 kg/cm2, On: 1.7 kg/cm2, R-134a	**992р.**	**Акция**
фото на сайте motorcool-s.ru	**RC-U0476**	Для Ford trucks 05', OE: YC1Z-19E561-AA, M12-P1.25 Female, Off: 0.7 kg/cm2, On: 1.7 kg/cm2, R-134a	**992р.**	**Акция**
фото на сайте motorcool-s.ru	**RC-U0477**	Для Ford 05', OE: F6RZ19E561AA, 95BW19E561AA, 10165625, M12-P1.5 Female, Off: 1.6 kg/cm2, On: 2.8 kg/cm2, R-134a	**992р.**	**Акция**
фото на сайте motorcool-s.ru	**RC-U0478**	Для Ford cars 05', OE: SW1Z-19E561-AA, M12-P1.5 Female, On: 2.0 kg/cm2, Off: 1.3 kg/cm2, R-134a	**992р.**	**Акция**
фото на сайте motorcool-s.ru	**RC-U0479**	Для Ford cars 05', OE: 7042 CD4 W61503, M10-P1.5, On: 24.5 kg/cm2, Off: 35 kg/cm2, R-134a	**1 449р.**	**Акция**
фото на сайте motorcool-s.ru	**RC-U0481**	Для Opel, M10-P1.25 Male, HP: 27 kg/cm2 Off MP: 18.5 kg/cm2 On LP: 2.0 kg/cm2 Off 2, R-134a	**1 932р.**	
фото на сайте motorcool-s.ru	**RC-U0482**	Для Renault, OE: 770087219/ M10-P1.25 Male, HP: 27 kg/cm2 Off MP: 18.5 kg/cm2 On LP: 2.0 kg/cm2 Off 2, R-134a	**1 449р.**	**Акция**
фото на сайте motorcool-s.ru	**RC-U0483B**	Для Renault, OE: 7700424025/ M10-P1.25 UNF Female, HP: 28 kg/cm2 Off MP: 18 kg/cm2 On LP: 2.0 kg/cm2 Off 2, R-134a	**1 449р.**	**Акция**
фото на сайте motorcool-s.ru	**RC-U0484**	Для Fiat/ Punto lancia/ Kappa, M10-P1.0 Male, HP: 28 bar Off, MP: 20 Bar On, MP: 15 Bar On. LP: 2.4 Bar Off, R-134a	**1 830р.**	**Акция**
фото на сайте motorcool-s.ru	**RC-U0485**	M10-P1.25 UNF Male, Off: 1.6 kg/cm2, On: 1.2 kg/cm2	**3 152р.**	
фото на сайте motorcool-s.ru	**RC-U0486**	Для Opel	**2 364р.**	**Акция**
фото на сайте motorcool-s.ru	**RC-U0488B**	For Renault, OE 9647971280, 52CP1005, 23KBMX13	**2 364р.**	**Акция**
фото на сайте motorcool-s.ru	**RC-U0489**	For BMW E46, OE 6453 6909257	**2 364р.**	**Акция**
фото на сайте motorcool-s.ru	**RC-U0491**	M11-P1.0 Male, For Volvo	**2 364р.**	**Акция**
фото на сайте motorcool-s.ru	**RC-U0494**	For Renault, OE: 7700413763/ 770435692, 7/16-20 UNF Female, ON: 22 kg/cm2, Off: 15 kg/cm2, R-134a	**1 182р.**	**Акция**
фото на сайте motorcool-s.ru	**RC-U0494D**	1/4-18 UNF Male, Off: 17 kg/cm2, On: 15 kg/cm2	**1 373р.**	**Акция**
фото на сайте motorcool-s.ru	**RC-U0497**	Для Fiat/ Punto lancia/ Kappa, OE: 46476438, 7/16-20 UNF Female, HP: 30 bar Off, MP: 17.5 Bar Off, MP: 17.5 Bar On. LP: 1.2 Bar Off	**2 440р.**	
фото на сайте motorcool-s.ru	**RC-U0498A**	A/F - 26 Bar Off, M/P - 21 Bar On, M/P - 16 Bar On, B/P - 2.5 Bar Off	**1 830р.**	**Акция**

КРОНШТЕЙНЫ ДЛЯ УСТАНОВКИ КОМПРЕСОРА

Фото	Артикул	Наименование	Цена	Статус
	**RC-M2915**	**Кронштейн компрессора для МТЗ 80, ремень А1000 под шкив А2** Трактор: МТЗ 80.1 / 82.1 / 820 / 920 / 920.2 / 892 / 892.2 / 952 / 952.2 / 1021 / 1025.2 Двигатель: ДВС ММЗ 240 / 243 / 243S2 / 245 / 245.5 / 245S	**3 916р.**	
	**RC-M2915-1**	**Кронштейн компрессора для МТЗ 80, ремень 11х10-1045 под шкив А1** Трактор: МТЗ 80.1 / 82.1 / 820 / 920 / 920.2 / 892 / 892.2 / 952 / 952.2 / 1021 / 1025.2 Двигатель: ДВС ММЗ 240 / 243 / 243S2 / 245 / 245.5 / 245S Грейдер UMG (TEREX) ГС-10.07	**3 916р.**	
	**RC-M2916**	**Кронштейн компрессора для МТЗ 80 со шкивом А2, ремень А1000** Трактор: МТЗ 80.1 / 82.1 / 820 / 920 / 920.2 / 892 / 892.2 / 952 / 952.2 / 1021 / 1025.2 Двигатель: ДВС ММЗ 240 / 243 / 243S2 / 245 / 245.5 / 245S Грейдер UMG (TEREXS) ГС-10.07	**9 749р.**	
	**RC-M2917**	**Кронштейн компрессора для МТЗ 80 со шкивом А1, ремень 11х10-1045** Трактор: МТЗ 80.1 / 82.1 / 820 / 920 / 920.2 / 892 / 892.2 / 952 / 952.2 / 1021 / 1025.2 Двигатель: ДВС ММЗ 240 / 243 / 243S2 / 245 / 245.5 / 245S Грейдер UMG (TEREX) ГС-10.07	**9 359р.**	
	**RC-M2918**	**Кронштейн компрессора для МТЗ 1220 / 950.3** Трактор: МТЗ 80.1 / 82.1 / 820 / 920 / 920.2 / 892 / 892.2 / 952 / 952.2 / 1021 / 1025.2 Двигатель: ДВС ММЗ 240 / 243 / 243S2 / 245 / 245.5 / 245S Системы "АВГУСТ"	**5 112р.**	
	**RC-M2919**	**Кронштейн компрессора для МТЗ 1220 SE-3.02.008.030, ремень А1150** Трактор: МТЗ 900.3 / 920.3 / 900.4 / 920.4 / 920.6 / 952.3 / 952.4 / 952.5 / 952.6 / 922.3 / 922.4 / 922.5 / 923.3 / 932.4 / 923.5 / 1021.3 / 1021.4 / 1021.5 / 1025.3 / 1025.4 / 1025.5 / 1025.6 / 1220.3 / 1220.4 / 1220.5 / 1220.6 Двигатель: ДВС ММЗ Д-245.4S2 / 245.4S3A / 245.4S4 / 245.5S2 / 245.5S3A / 245.5SB / 245.5S4 / 245.5S3B / 245S2 / 245S3A / 245S3B / 245S4 / 245.2S2 / 245.2S3A / 245.2S3B / 245.2S4	**6 228р.**	
	**RC-M2920**	**Кронштейн компрессора для МТЗ 1221 SE-3.02.008.010 с натяжителем ремня, А1650** Трактор: МТЗ 1221Т.2 / 1221.2 / 1221В.2 / 1221.3 / 1221.4 / 1221.5 / 1221.6 / 1222.3 / 1523 / 1523Т1 / 1523.3 / 1523Т1.3 / 1523.4 / 1523.5 / 1523.6 / 1822.3 / 1502 / 2022.3 / 2022В.3 / 2022.4 / 2022.5 / 2022.6 / 2122.3 / 2122.4 / 2122.6 / 2103 Двигатель: ДВС ММЗ Д-260.2S / 260.2S2 / 260.2S3A / 260.2S3B / 260.2S4 / 260.1 / 260.1S2 / 260.1S3A / 260.1S3B / 260.1S4 / 260.9S2 / 260.4S2 / 260.4S3A / 260.4S3A / 260.4S3B / 260.4S4	**6 673р.**	
	**RC-M2921**	**Шкив А2 для привода компрессора** Применяемость: трактор МТЗ 80.1, грейдер ГС-10.07	**6 472р.**	
	**RC-M2922**	**Шкив А1 для привода компрессора** Применяемость: трактор МТЗ 80.1 (СН) 303.09.01.027, грейдер ГС-10.07	**5 518р.**	
	**RC-M2923**	**Натяжитель ремня компрессора** для МТЗ 1221 с ДВС серии Д-260	**3 875р.**	
	**RC-M2924**	**Кронштейн компрессора для К-700 на раму, ремень А900** Трактор: Кировец К700А / 701 / 744 от ВОМ	**10 141р.**	
	**RC-M2925**	**Кронштейн компрессора для К-700, ремень А1180** Трактор Кировец К700А на ДВС ЯМЗ-238 Грейдер UMG (TEREX) Д3-98В	**3 508р.**	
	**RC-M2926**	**Шкив привода компрессора** для К700А / 701 на ВОМ	**6 237р.**	

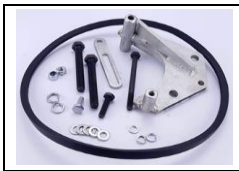	**RC-M2927**	**Кронштейн компрессора для Т-150 (двигатель ЯМЗ-236) SE-3.02.009.020, ремень 11x10-1045** Трактор: Т-150К-09 / Т-150КД-09 / Т-150-05-09 / Т-150Д-05-09 / Т-181 / Т-181-07 / Т-17221 Двигатель: ДВС ЯМЗ-236Д-3 / ЯМЗ-238КМ2-3	**3 796р.**	
	**RC-M2928**	**Кронштейн компрессора для Т-150 (двигатель Д260) SE-3.02.006.030** Трактор: ХТЗ Т-21041 / Т-17022 / ХТЗ 16131 Двигатель: ДВС Дойтц АГ BF6M1013FC / BF6M1013E	**5 106р.**	
	**RC-M2929**	**Кронштейн компрессора для К-700, ремень А900** Трактор Кировец К700А на ДВС ЯМЗ-238 Комбайн ДОН-1500 / 1500А / 1500Б на ГСТ	**3 906р.**	
	**RC-M2930**	**Кронштейн компрессора для Vector / Acros**	**3 965р.**	
	**RC-M2931**	**Кронштейн компрессора для ТЕРЕКС, SE-3.02.024.010** UMG (TEREX) TLB 825 / TLB 935 CUKUROVA 884 ELAZ 884	**2 962р.**	
	**RC-M2932**	**Кронштейн компрессора для ТЕРЕКС / Hidromek, SE-3.02.023.010, ремень 11x10-1045** UMG (TEREX) TLB 825 / TLB 935 CUKUROVA 884 ELAZ 884 Hidromek 102S / 102B	**4 481р.**	
	**RC-M2933**	**Кронштейн компрессора для ГС 1403 со шкивом, ремень А850** Грейдер UMG (TEREX) ГС-14.02 / 18.05	**10 128р.**	
	**RC-M2934**	**Кронштейн компрессора для ГС 1403, ремень А850** Грейдер UMG (TEREX) ГС-14.02 / 18.05	**4 034р.**	
	**RC-M2935**	**Шкив А2** для привода компрессора для грейдера ГС-14.02 / 18.05	**6 094р.**	
	**RC-M2936**	**Кронштейн компрессора, ремень А1250** для КАМАЗ с ДВС Евро 0 / 1	**3 575р.**	
	**RC-M2937**	**Кронштейн компрессора со шкивом A1/PV6, ремень А850** для КАМАЗ с ДВС Евро 2 / 3 / 4	**9 724р.**	
	**RC-M2938**	**Кронштейн компрессора со шкивом A1/PV10, ремень А850** для КАМАЗ с ДВС Евро 4 / 5	**11 586р.**	
	**RC-M2939**	**Кронштейн компрессора, ремень А850** для КАМАЗ с ДВС Евро 2 / 3 / 4 / 5	**3 614р.**	

	**RC-M2940**	**Кронштейн компрессора** для КАМАЗ с ДВС Cummins	**2 931р.**	
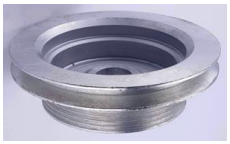	**RC-M2941**	**Шкив A1/PV6** для привода компрессора на КАМАЗ	**6 112р.**	
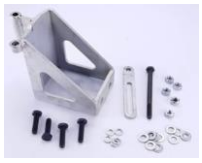	**RC-M2942**	**Кронштейн компрессора** для ВТ-90-А ДВС 4-41СИ-01	**4 527р.**	
	**RC-M2943**	**Кронштейн компрессора Motorcool 5H14/7H15** **совместим с а/м** Ford Transit с двигателем 2.2	**3 071р.**	
	**RC-M2944**	**Кронштейн компрессора Motorcool 5H14/7H15** **совместим с а/м** Газель Бизнес/Next с двигателем УМЗ Evotech	**6 050р.**	
	**RC-M2945**	**Кронштейн компрессора Motorcool 5H14/7H15** **совместим с а/м** Газель Next Cumins ISF2.8	**3 050р.**	
	**RC-M2946**	**Кронштейн компрессора Motorcool TM21** **совместим с а/м** ПАЗ ВЕКТОР Next с двигателем ЯМЗ 5344 Е4-5	**10 777р.**	
	**RC-M2947**	**Кронштейн компрессора Motorcool TM31** **совместим с а/м** ПАЗ ВЕКТОР Next с двигателем ЯМЗ 5344 Е4-5	**15 098р.**	
	**RC-M2948**	**Кронштейн компрессора Motorcool 5H14/7H15** **совместим с а/м** ПАЗ ВЕКТОР с двигателем ЗМЗ 5245.10 Инжектор	**19 012р.**	
	**RC-M2949**	**Кронштейн компрессора Motorcool 7H15** **совместим с а/м** ПАЗ ВЕКТОР Next и ГАЗОН Next с двигателем ЯМЗ 5344 Е4-5 для УРАЛ Next с двигателем ЯМЗ 536	**9 862р.**	
	**RC-U08646**	**Переходная пластина для компрессоров MCF 43 и MCF 48**	**5 490р.**	

РЕМНИ

Ремни клиновые

Фото	Артикул	Наименование	Цена	Статус
	**RC-U03210**	Ремень привода водяной помпы для установок Thermo King MD/KD-II и TS-200/300, аналог 78-1012	**1 290р.**	
	RC-U03208	Ремень привода компрессора от электромотора для установок Thermo King KD-II/MD-II/MD-XXX Ремень вентилятора конденсатора для установок Thermo King KD-II/MD-II/MD-XXX Аналог 78-0936	**3 000р.**	
	RC-U03202	Ремень для установок Carrier Maxima 1000, 1300, аналог 50-60411-51	**2 060р.**	
	RC-U03201	Ремень для установок Carrier Maxima, аналог 50-60411-00	**2 300р.**	

Ремни 2х клиновые

	**RC-U03209**	Ремень привода компрессора от ДВС для установок Thermo King KD/MD-II, аналог 78-0977	**5 150р.**	
	RC-U03212	Ремень привода компрессора от ДВС для установок Thermo King MD/KD-II, аналог 78-1083	**5 150р.**	
	RC-U03219	Ремень привода компрессора от ДВС для установок Thermo King MD-200, аналог 78-1366	**5 100р.**	
	RC-U03211	Ремень привода компрессора от ДВС для установок Thermo King RD-II, аналог 78-1031	**5 100р.**	

Ремни клиновые зубчатые

	**RC-U03206**	Ремень генератор - вентилятор испарителя для установок Thermo King MD-XXX/KD-II/MD-II, аналог 78-0700	**1 380р.**	
	RC-U03196	Ремень водяной помпы, Supra 6XX/7XX/8XXI, аналог 50-60296-01	**1 800р.**	
	RC-U03187	Ремень водяной помпы, Maxima, аналог 50-60197-06	**1 030р.**	
	RC-U03220	Ремень водяной помпы для двигателя Янмар ТК 3.70 Ремень водяной помпы для установок Thermo King T-600/800 Аналог 78-1492	**1 030р.**	
	RC-U03214	Ремень водяной помпы для установок Thermo King SL/SLe/SLX/SLXe, аналог 78-1968	**1 130р.**	
	RC-U03188	Ремень привода генератора для установок Supra 8XX, аналог 50-60288-02	**1 160р.**	
	RC-U03190	Ремень генератора для установок Carrier Supra 5XX/550U, аналог 50-60288-11	**1 030р.**	
	RC-U03192	Ремень привода генератора для установок Carrier Supra 1050/1150 аналог 50-60288-39	**1 160р.**	
	RC-U03189	Ремень привода генератора для установок Carrier Supra 7XX, аналог 50-60288-10	**1 190р.**	
	RC-U03193	Ремень Carrier Supra 950/1250, Genesis R70, аналог 50-60288-41	**1 030р.**	
	RC-U03182	Ремень привода генератора для установок Carrier Extra X2/X4, аналог 50-00162-25	**1 030р.**	
	RC-U03215	Ремень с ДВС на водяную помпу и генератор для установок Thermo King SB-XXX/SB-III, аналог 78-1341	**1 340р.**	
	RC-U03191	Ремень привода компрессора от ДВС для установок Carrier Supra 5XX, аналог 50-60288-13	**1 830р.**	
	RC-U03207	Ремень привода генератора и водяной помпы для установок Thermo King SB-XXX/SB-III, аналог 78-0929	**1 700р.**	
	RC-U03218	Ремень привода генератора и водяной помпы для установок Thermo King SB-1XX/2XX/4XX, аналог 78-1360	**1 290р.**	
	RC-U03194	Ремень привода компрессора от электромотора для Carrier Supra 7XX, аналог 50-60289-02	**2 320р.**	
	RC-U03203	Ремень компрессор - электромотор для Carrier Supra 1050, аналог 50-60411-06	**1 800р.**	
	RC-U03195	Ремень привода компрессора от двигателя для установок Carrier Supra 950/1150/1250, аналог 50-60289-04	**2 320р.**	
	RC-U03204	Ремень вентиляторов для установок Thermo King SB/SB-II/SB-III, аналог 78-0603	**1 800р.**	
	RC-U03184	Нижний приводной ремень для установок Carrier Ultra/Ultima, аналог 50-00178-19	**2 360р.**	
	RC-U03183	Ремень компрессора для установок Ultima/Genesis, аналог 50-00178-16	**2 930р.**	
	RC-U03205	Промежуточный ремень для Thermo King SB/SB-II/SB-III без электромотора, аналог 78-0629	**3 180р.**	
	RC-U03185	Верхний приводной ремень для установок Carrier Ultra/Extra, аналог 50-00178-24	**3 300р.**	
	RC-U03186	Ремень вентилятор конденсатора Carrier X2 2100, аналог 50-00178-27	**3 260р.**	

Ремни 3х клиновые зубчатые

	**RC-U03216**	Ремень двигатель - электромотор для установок Thermo King TS, кроме TS-600, аналог 78-1351	**7 100р.**	
	RC-U03217	Ремень привода установки от ДВС для Thermo King UT-1200/UTS, аналог 78-1352	**6 000р.**	
	RC-U03227	Ремень привода установки от ДВС для Thermo King серии T, аналог 78-1724	**5 150р.**	
	RC-U03224	Ремень двигатель - электромотор, для Thermo King T-1000/1200, аналог 78-1669	**5 150р.**	

Ремни поликлиновые



RC-U03199	Ремень водяного насоса двигателя CT3-44 / Kubota 722 на установках Carrier Supra 7XX/8XX/850U, аналог 50-60329-04	**1 030р.**	
RC-U03198	Ремень привода водяного насоса для установок Carrier Supra 950/Vector 1350, аналог 50-60329-02	**1 250р.**	
RC-U03197	Ремень водяной помпы для установок Carrier Maxima 1300, аналог 50-60329-01	**930р.**	
RC-U03200	Ремень привода вентиляторов конденсатора для установок Carrier Maxima, аналог 50-60329-07	**930р.**	
RC-U03225	Ремень привода компрессора для установок Thermo King T-600/800, аналог 78-1686	**1 230р.**	
RC-U03226	Ремень для рефрижераторных установок Thermo King T-Series, аналог 78-1690	**1 450р.**	
RC-U03228	Ремень привода компрессора от электромотора для установок Thermo King T-5XX/6XX/8XX Ремень промвал - генератор - компрессор - вентилятор испарителя Аналог 78-1822	**1 800р.**	
RC-U03236	Верхний ремень привода вентиляторов для установок Thermo King SLe, кромее серии Spectrum, аналог 78-1987	**1 770р.**	
RC-U03233	Ремень привода компрессора для установок Thermo King T-1000, аналог 78-1946	**2 320р.**	
RC-U03231	Ремень компрессора для Thermo King T-1200R, аналог 78-1853	**2 680р.**	
RC-U03235	Основной промежуточный ремень для установок Thermo King SLe без электромотора, аналог 78-1487	**1 800р.**	
RC-U03234	Основной промежуточный ремень для установок Thermo King SLe с электромотором, аналог 78-1949	**2 060р.**	
RC-U03232	Верхний ремень привода вентиляторов для установок Thermo King SLX/SLXe, аналог 78-1945	**3 600р.**	
RC-U03213	Нижний ремень муфты сцепления компрессора для установок Thermo King SLe с электромотором, аналог 78-1273	**2 320р.**	
RC-U03222	Нижний ремень, муфта сцепления - электромотор, для установок SLX 200/300 Нижний ремень, двигатель - промвал, для установок SLX 200/300 Аналог 78-1624	**2 780р.**	
RC-U03223	Нижний ремень, муфта сцепления - электромотор, для установок SLX 100/400 и серии Spectrum Нижний ремень, двигатель - промвал, для установок SLX 100/400 и серии Spectrum Аналог 78-1626	**2 680р.**	
RC-U03221	Ремень электромотор - компрессор для установок Thermo King UT-800/1200, аналог 78-1544	**2 330р.**	
RC-U03229	Нижний ремень, муфта сцепления - электромотор, для установок Thermo King SLXe 200/300 Нижний ремень, двигатель - промвал, для установок Thermo King SLXe 200/300 Аналог 78-1830	**2 990р.**	
RC-U03230	Нижний ремень, муфта сцепления - электромотор, для установок Thermo King SLXe 100/400 и серии Spectrum Нижний ремень, двигатель - промвал, для установок Thermo King SLXe 100/400 и серии Spectrum Аналог 78-1831	**3 100р.**	

ХЛАДОН, МАСЛА, ДОБАВКИ				
Фото	Артикул	Наименование	Цена	Статус
	**RC-M8913**	Масло Errecom PREMIUM PAG 68 (1 л.)	**1 678р.**	
	**RC-M8914**	Масло RGAS PAG 100 (0,9 л.)	**936р.**	
	**RC-M8908**	Масло Errecom POE 32 (1л.)	**1 627р.**	
	**RC-M8907**	Масло Errecom POE 100 (5л.)	**9 303р.**	
	**RC-M8919**	Масло компрессорное Motorcool, PAG 32 (1 л.) Совместимость: R134a, R1234yf	**1 525р.**	
	RC-M8920	Масло компрессорное Motorcool, PAG 68, R1234yf (1 л.) Совместимость: R134a, R1234yf	**1 525р.**	
	RC-M8923	Масло компрессорное Motorcool, PAG 68 (1 л.) Совместимость: R134a	**1 119р.**	
	RC-M8925	Масло компрессорное Motorcool, POE 32 (1 л.)	**1 678р.**	
	RC-M8928	Масло компрессорное Motorcool, POE 100 (1 л.)	**1 830р.**	
	**RC-M8921**	Масло компрессорное Motorcool, PAG 100, R1234yf (1 л.) Совместимость: R134a, R1234yf	**1 525р.**	
	RC-M8922	Масло компрессорное Motorcool, PAG 46 (1 л.) Совместимость: R134a	**1 119р.**	
	RC-M8924	Масло компрессорное Motorcool, PAG 100 (1 л.) Совместимость: R134a	**1 119р.**	
	RC-M8926	Масло компрессорное Motorcool, POE 46 (1 л.)	**1 678р.**	
	RC-M8927	Масло компрессорное Motorcool, POE 68 (1 л.)	**1 830р.**	
	**RC-M8901**	Дегидратирующая (осушающая) присадка Super-Dry Ultra, Errecom (6 мл.) для кондиционеров и холодильных установок.	**1 576р.**	
	**RC-M8902**	Герметик EXTREME Ultra, Errecom (6 мл.) с адаптерами (R1234yf и R134a) для кондиционеров и холодильных установок.	**1 983р.**	
	**RC-M8903**	Нейтрализатор кислоты NO-ACID Ultra, Errecom (6 мл.) для кондиционеров и холодильных установок.	**1 424р.**	
	**RC-M8905**	Очищающая пена Killer Bact Foam, Errecom (400 мл.) для автокондиционеров.	**560р.**	
	**RC-M8906**	Защитный термогель для сварки PROTECT GEL SPREY, Errecom (1л.).	**1 220р.**	

ОТОПИТЕЛИ И ЗАПАСНЫЕ ЧАСТИ

ОТОПИТЕЛЬ ТОСОЛЬНЫЙ

Фото	Артикул	Наименование	Цена	Статус
	**RC-U06135**	Тосольный отопитель 24V, Производительность: ≥400m3/h, Теплопроизводительность: 5000kcal/h (80°C) Размеры: 920*164*82мм. Вес:4,14 кг.	**8 744р.**	**АКЦИЯ**

Воздушные отопители аналог Eberspacher D2 / D4

Фото	Артикул	Наименование	Цена	Статус
	**RC-U03100**	Напряжение 12 V Мощность 2 kW Вид топлива дизельное Тип управления электронный пульт Дистанционное управление есть	**19 215р.**	
	RC-U03101	Напряжение 24 V Мощность 2 kW Вид топлива дизельное Тип управления электронный пульт Дистанционное управление есть	**19 215р.**	
	**RC-U03102**	Напряжение 12 V Мощность 5 kW Вид топлива дизельное Тип управления электронный пульт Дистанционное управление есть	**19 215р.**	
	RC-U03103	Напряжение 24 V Мощность 5 kW Вид топлива дизельное Тип управления электронный пульт Дистанционное управление есть	**19 215р.**	
	**RC-U0352E**	Отопитель воздушный (электронный пульт), 2kw, 12V Вид топлива: дизельное топливо. Объем бака: 10 литров. Габариты упаковки 475*475*270 mm., вес 7,1 кг.	**10 955р.**	**АКЦИЯ**
	**RC-U0354E**	Отопитель воздушный (электронный пульт), 5kw, 12V Вид топлива: дизельное топливо. Объем бака: 10 литров. Габариты упаковки 475*475*270 mm., вес 8,3 кг.	**10 955р.**	**АКЦИЯ**
	**RC-U0398**	Отопитель воздушный 5kw 12V, закрытая контрольная плата, пульт управления, керамическая свеча накала KYOCERA Corporation (Япония), комплект подключения, габариты упаковки 470×470×280 мм	**10 955р.**	**АКЦИЯ**

Комплектующие воздушных отопителей аналог Eberspacher D2 / D4

Фото	Артикул	Наименование	Цена	Статус
	**RC-U0358**	Нагнетатель воздуха в камеру сгорания аналог **Eberspacher D2, 2kw**, **12V**.	**4 575р.**	
	RC-U0359	Нагнетатель воздуха в камеру сгорания аналог **Eberspacher D2, 2kw, 24V.**	**4 575р.**	
	**RC-U0360**	Нагнетатель воздуха в камеру сгорания аналог **Eberspacher D4, 5kw, 12V**.	**4 575р.**	
	RC-U0361	Нагнетатель воздуха в камеру сгорания аналог **Eberspacher D4, 5kw, 24V.**	**4 575р.**	
	**RC-U0365**	Камера сгорания аналог Eberspacher **D2, 2kw.**	**4 728р.**	
	RC-U0366	Камера сгорания аналог Eberspacher **D4, 5kw.**	**4 728р.**	
	**RC-U0356**	Насос топливный аналог Eberspacher **D2/D4 12V**. Производительность 20мл за 3 минуты, при частоте срабатываний 5Hz, т.е 5 срабатываний в секунду	**3 610р.**	
	RC-U0357	Насос топливный аналог Eberspacher **D2/D4 24V**. Производительность 20мл за 3 минуты, при частоте срабатываний 5Hz, т.е 5 срабатываний в секунду	**3 610р.**	
	**RC-U0362**	Свеча накала отопителя **12V**, аналог Eberspacher **D2 / D4**	**4 626р.**	
	RC-U0363	Свеча накала отопителя **24V**, аналог Eberspacher **D2 / D4**	**4 626р.**	
	**RC-U0364**	Датчик температуры отопителя D2/D4	**886р.**	**АКЦИЯ**

	**RC-U0391**	Трубка забора топлива, длина 590 мм.	**1 068р.**	
	**RC-U0384**	Разъем датчика температуры отопителя	**173р.**	
	**RC-U0385**	Разъем свечи накала отопителя	**173р.**	
	**RC-U0386**	Разъем воздушного насоса отопителя	**173р.**	
	**RC-U0373**	Сетка свечи накаливания **D2/D4**	**234р.**	
	**RC-U0374**	Сетка камеры сгорания аналог Eberspacher **D2, 2kw**.	**1 373р.**	
	**RC-U0375**	Сетка камеры сгорания аналог Eberspacher **D4, 5kw.**	**1 576р.**	
	**RC-U0371**	Комплект прокладок отопителя аналог Eberspacher **D2, 2kw**.	**397р.**	
	**RC-U0372**	Комплект прокладок отопителя аналог Eberspacher **D4, 5kw.**	**448р.**	
	**RC-U0346**	Пластиковый корпус автономного отопителя аналог **Eberspacher D4**	**2 085р.**	
	**RC-U0347**	Пластиковый корпус автономного отопителя аналог **Eberspacher D2**	**2 085р.**	
	**RC-U0335**	Комплект крыльчаток автономного отопителя аналог **Eberspacher D4**	**1 119р.**	
	**RC-U0339**	Крышка автономного отопителя аналог **Eberspacher D4,** 4 выхода диаметр 42мм.	**610р.**	
	**RC-U0376**	Выхлопная труба	**763р.**	
	**RC-U0345**	Глушитель автономного отопителя, габаритные размеры: 87x121x41мм., Соеденительный диам. 22мм.	**1 424р.**	
	**RC-U0389**	Выхлопная труба для отопителей применяется на катерах, лодках и морских судах. **Проход борта - 22 мм.** Материал: Нержавеющая сталь AISI 316 (коррозийная)	**4 575р.**	
	RC-U0390	Выхлопная труба для отопителей применяется на катерах, лодках и морских судах. **Проход борта - 24 мм.** Материал: Нержавеющая сталь AISI 316 (коррозийная)	**4 982р.**	
	**RC-U0394**	Выхлопная труба для отопителей применяется на катерах, лодках и морских судах. **Проход борта - 24 мм.** Материал: Нержавеющая сталь AISI 316 (коррозийная)	**5 389р.**	
	**RC-U03120**	Выхлопная труба для отопителей применяется на катерах, лодках и морских судах. **Проход борта - 22 мм.** Материал: Нержавеющая сталь AISI 316 (коррозийная)	**7 219р.**	

ТОПЛИВНЫЕ БАКИ

Фото	Артикул	Наименование	Цена	Статус
	**RC-U0341**	Топливный бак автономного отопителя **5л**., габаритные размеры: 295*195*90 мм.	**651р.**	
	**RC-U0343**	Топливный бак автономного отопителя **5л**., габаритные размеры: 300*200*90 мм.	**732р.**	
	**RC-U0342**	Топливный бак автономного отопителя **15л**.	**1 271р.**	
	**RC-U0344**	Топливный бак автономного отопителя **10л**., габаритные размеры: 400*400*80 мм.	**1 220р.**	

Термоизоляция

Фото	Артикул	Наименование	Цена	Статус
	**RC-U0969**	Термоизоляция выхлопной трубы отопителя (стекловолокно). Внутренний диаметр - 26 мм., наружный диаметр - 34 мм., Толщина резиновой части - 1 мм., Длина рулона - 20 м. Рабочая температура: 260°С; Короткие временные пики температуры 1650°С)	**1 729р.**	цена за м.п.
	**RC-U0970**	Термоизоляция выхлопной трубы отопителя (стекловолокно). Внутренний диаметр - 40 мм., Наружный диаметр - 48 мм., Толщина резиновой части - 1 мм. Длина рулона - 20 м. Рабочая температура: 260°С; Короткие временные пики температуры 1650°С)	**2 796р.**	цена за м.п.
	**RC-U0971**	Изоляционная лента выхлопной трубы отопителя. Ширина - 25 мм., Толщина - 0.5 мм. Длина рулона - 10 м. Рабочая температура: 60-180°С	**2 288р.**	цена за рулон

ДЕФЛЕКТОРЫ, ТРОЙНИКИ, ПЕРЕХОДНИКИ				
Фото	Артикул	Наименование	Цена	Статус
	**RC-U0902**	Дефлектор закрывающийся, поворотный Внешний диаметр: 82,5 мм. Высота общая: 32 мм. **Диаметр соединения: 80 мм.** Цвет: **черный**	**407р.**	
	**RC-U0903**	Дефлектор закрывающийся, поворотный Внешний диаметр: 82,5 мм. Высота общая: 32 мм. **Диаметр соединения: 80 мм.** Цвет: **светло-серый**	**407р.**	
	**RC-U0968**	Дефлектор закрывающийся, поворотный Внешний диаметр: 82,5 мм. Высота общая: 32 мм. **Диаметр соединения: 80 мм.** Цвет: **серый**	**407р.**	
	**RC-U0948**	Дефлектор закрывающийся, поворотный Внешний диаметр: 100 мм. Высота общая: 46 мм. **Диаметр отверстия: 76 мм.** Цвет: **серый**	**285р.**	
	**RC-U0949**	Дефлектор закрывающийся, поворотный Внешний диаметр: 70 мм. **Диаметр соединения: 60 мм.** Цвет: серый	**64р.**	
	**RC-U0941**	Дефлектор закрывающийся, поворотный с резьбой Внешний диаметр: 70 мм. Высота общая: 52 мм. Диаметр отверстия: 60 мм. **Диаметр соединения: 47 мм.** Цвет: **серый**	**285р.**	
	**RC-U0977**	Дефлектор закрывающийся, поворотный с резьбой Внешний диаметр: 82 мм. Высота общая: 68 мм. Диаметр отверстия: 75 мм. **Диаметр соединения: 47 мм.** Цвет: **черный**	**305р.**	
	RC-U0945	Дефлектор закрывающийся, поворотный с резьбой Внешний диаметр: 82 мм. Высота общая: 68 мм. Диаметр отверстия: 75 мм. **Диаметр соединения: 47 мм.** Цвет: **серый**	**305р.**	
	**RC-U0944**	Дефлектор закрывающийся, поворотный с резьбой Внешний диаметр: 82 мм. Высота общая: 96 мм. Диаметр отверстия: 75 мм. **Диаметр соединения: 47 мм.** Цвет: **серый**	**346р.**	
	**RC-U0979**	Дефлектор закрывающийся, поворотный с резьбой Внешний диаметр: 87 мм. Высота общая: 63 мм. Диаметр отверстия: 75 мм. **Диаметр соединения: 80 мм.** Цвет: **черный, хром**	**865р.**	
	**RC-U0980**	Дефлектор закрывающийся, поворотный с резьбой Внешний диаметр: 87 мм. Высота общая: 85 мм. Диаметр отверстия: 75 мм. **Диаметр соединения: 47 мм.** Цвет: **черный, хром**	**865р.**	
	**RC-U0981**	Дефлектор закрывающийся, поворотный с резьбой Внешний диаметр: 94 мм. Диаметр отверстия: 90 мм. **Диаметр соединения: 47 мм.** Цвет: **черный, хром**	**865р.**	
	**RC-U0982**	Дефлектор закрывающийся, поворотный с резьбой Внешний диаметр: 94 мм. Диаметр отверстия: 90 мм. **Диаметр соединения: 47 мм.** Цвет: **черный, хром**	**722р.**	
	**RC-U0983**	Дефлектор закрывающийся, поворотный с резьбой Внешний диаметр: 94 мм. Диаметр отверстия: 90 мм. **Диаметр соединения: 47 мм.** Цвет: **черный, хром**	**722р.**	
	**RC-U0984**	Дефлектор закрывающийся, поворотный с резьбой Внешний диаметр: 94 мм. **Диаметр отверстия: 90 мм.** **Диаметр соединения: 47 мм.** Цвет: **черный, хром**	**722р.**	

	**RC-U0334**	Дефлектор Внешний диаметр: 120 мм. Высота общая: - 47 мм. **Диаметр соединения: 90 мм.** Цвет: **черный**	**478р.**	
	**RC-U0336**	Дефлектор Высота общая: - 68 мм. **Диаметр соединения: 75 мм.** **Диаметр отверстия: 100 мм.** Цвет: **черный**	**377р.**	
	**RC-U03140**	Дефлектор с вентилятором для автомобильного воздуховода **Диаметр соединения 60 мм.** Высота общая 58 мм. Цвет: **черный**	**519р.**	
	RC-U03141	Дефлектор с вентилятором для автомобильного воздуховода **Диаметр соединения 76 мм.** Высота общая 58 мм. Цвет: **черный**	**519р.**	
	RC-U03142	Дефлектор с вентилятором для автомобильного воздуховода **Диаметр соединения 90 мм.** Высота общая 58 мм. Цвет: **черный**	**580р.**	
	**RC-U03143**	Дефлектор поворотный для автомобильного воздуховода **Диаметр соединения 42 мм.** Высота общая 48 мм. Цвет: **черный**	**244р.**	
	RC-U0332	Дефлектор поворотный для автомобильного воздуховода **Диаметр соединения 60 мм.** Высота общая 98 мм. Цвет: **черный**	**275р.**	
	RC-U03144	Дефлектор поворотный для автомобильного воздуховода **Диаметр соединения 60 мм.** Высота общая 63 мм. Цвет: **черный**	**244р.**	
	RC-U03145	Дефлектор поворотный для автомобильного воздуховода **Диаметр соединения 75 мм.** Высота общая 85 мм. Цвет: **черный**	**326р.**	
	RC-U03146	Дефлектор поворотный для автомобильного воздуховода **Диаметр соединения 90 мм.** Высота общая 98 мм. Цвет: **черный**	**366р.**	
	**RC-U03147**	Дефлектор поворотный для автомобильного воздуховода **Диаметр соединения 60 мм.** Высота общая 60 мм. Цвет: **черный**	**194р.**	
	RC-U03148	Дефлектор поворотный для автомобильного воздуховода **Диаметр соединения 75 мм.** Высота общая 60 мм. Цвет: **черный**	**265р.**	
	RC-U03149	Дефлектор поворотный для автомобильного воздуховода **Диаметр соединения 90 мм.** Высота общая 60 мм. Цвет: **черный**	**366р.**	
	**RC-U0946**	Дефлектор закрывающийся Высота общая: - 138 мм. **Диаметр соединения: 47 мм.** Цвет: **черный**	**112р.**	
	**RC-U0935**	Дефлектор закрывающийся, поворотный Высота общая: - 18 мм. **Диаметр соединения: 68 мм.** Цвет: **серый**	**255р.**	
	**RC-U0934**	Дефлектор закрывающийся, поворотный Высота общая: - 18 мм. **Диаметр соединения: 68 мм.** Цвет: **серый**	**377р.**	
	**RC-U06125**	Дефлектор применяется в испарителе BEU404-000 Габариты 400×103×42 мм. **Диаметр соединения 50 мм. (4 отв.)** Цвет **черный**	**702р.**	
	**RC-U06133**	Дефлектор применяется в испарителе BEU404-000 Габариты 400×103×38 мм. **Диаметр соединения 62 мм. (4 отв.)** Цвет **черный**	**702р.**	
	**RC-U06126**	Дефлектор применяется в испарителе BEU404-000 Габариты 400×103×42 мм. **Диаметр соединения 50 мм. (6 отв.)** Цвет **черный**	**702р.**	

	**RC-U0330**	**T**-образный соединитель для автомобильного воздуховода **Диаметр соединения 60 мм.** Длина общая 127 мм. Цвет **черный**	**224р.**	
	RC-U0392	**T**-образный соединитель для автомобильного воздуховода **Диаметр соединения 75 мм.** Длина общая 127 мм. Цвет **черный**	**244р.**	
	RC-U0331	**T**-образный соединитель для автомобильного воздуховода **Диаметр соединения 90 мм.** Длина общая 155 мм. Цвет **черный**	**305р.**	
	**RC-U03157**	**T**-образный соединитель для автомобильного воздуховода **Диаметр соединения 42 мм.** Длина общая 98 мм. Цвет: **черный**	**96р.**	
	RC-U03158	**T**-образный соединитель для автомобильного воздуховода **Диаметр соединения 60 мм.** Длина общая 128 мм. Цвет: **черный**	**224р.**	
	RC-U03159	**T**-образный соединитель для автомобильного воздуховода **Диаметр соединения 75 мм.** Длина общая 143 мм. Цвет: **черный**	**244р.**	
	RC-U03160	**T**-образный соединитель для автомобильного воздуховода **Диаметр соединения 90 мм.** Длина общая 140 мм. Цвет: **черный**	**305р.**	
	**RC-U03155**	**T**-образный соединитель с двумя клапанами для автомобильного воздуховода **Диаметр соединения 60 мм.** Длина общая 142 мм. Цвет **черный**	**610р.**	
	RC-U03156	**T**-образный соединитель с двумя клапанами для автомобильного воздуховода **Диаметр соединения 75 мм.** Длина общая 142 мм. Цвет: **черный**	**732р.**	
	**RC-U03152**	**T**-образный соединитель с клапаном для автомобильного воздуховода **Диаметр соединения 75 мм.** Длина общая 150 мм. Цвет: **черный**	**915р.**	
	**RC-U03153**	**Y**-образный соединитель для автомобильного воздуховода **Диаметр соединения 60 мм.** Высота общая 116 мм. Цвет: **черный**	**255р.**	
	RC-U03154	**Y**-образный соединитель для автомобильного воздуховода **Диаметр соединения 75 мм.** Высота общая 155 мм. Цвет: **черный**	**275р.**	
	**RC-U0340**	**Y**-образный соединитель для автомобильного воздуховода **Диаметр соединения 75 мм.** Высота общая 130 мм. Цвет: **черный**	**275р.**	
	**RC-U03150**	**Y**-образный соединитель с двумя клапанами для автомобильного воздуховода **Диаметр соединения 60 мм.** Высота общая 116 мм. Цвет: **черный**	**753р.**	
	RC-U03151	**Y**-образный соединитель с двумя клапанами для автомобильного воздуховода **Диаметр соединения 75 мм.** Высота общая 155 мм. Цвет: **черный**	**915р.**	
	**RC-U03165**	Угловой соединитель 90° для автомобильного воздуховода **Диаметр соединения 60 мм.** Высота общая 92 мм. Цвет: **черный**	**194р.**	
	RC-U03166	Угловой соединитель 90° для автомобильного воздуховода **Диаметр соединения 75 мм.** Высота общая 107 мм. Цвет: **черный**	**214р.**	
	**RC-U03162**	Угловой соединитель 90°, для автомобильного воздуховода **Диаметр соединения 42 мм.** Длина общая 72 мм. Цвет: **черный**	**163р.**	
	RC-U03163	Угловой соединитель 90°, для автомобильного воздуховода **Диаметр соединения 75 мм.** Длина общая 105 мм. Цвет: **черный**	**214р.**	
	RC-U03164	Угловой соединитель 90°, для автомобильного воздуховода **Диаметр соединения 90 мм.** Длина общая 122 мм. Цвет: **черный**	**305р.**	

	**RC-U0338**	Угловой соединитель 90°, для автомобильного воздуховода **Диаметр соединения 90 мм.** Длина общая 110 мм. Цвет: **черный**	**305р.**	
	**RC-U03137**	Соединитель с клапаном для автомобильного воздуховода **Диаметр соединения 60 мм.** Высота общая 51 мм. Цвет: **черный**	**468р.**	
	RC-U03138	Соединитель с клапаном для автомобильного воздуховода **Диаметр соединения 75 мм.** Высота общая 51 мм. Цвет: **черный**	**519р.**	
	RC-U03139	Соединитель с клапаном для автомобильного воздуховода **Диаметр соединения 90 мм.** Высота общая 51 мм. Цвет: **черный**	**753р.**	
	**RC-U03173**	Соединитель для автомобильного воздуховода **Диаметр соединения 60 мм.** Длина общая 50 мм. Цвет: **черный**	**194р.**	
	RC-U03174	Соединитель для автомобильного воздуховода **Диаметр соединения 75 мм.** Длина общая 50 мм. Цвет: **черный**	**214р.**	
	RC-U03175	Соединитель для автомобильного воздуховода **Диаметр соединения 80 мм.** Длина общая 50 мм. Цвет: **черный**	**265р.**	
	RC-U03176	Соединитель для автомобильного воздуховода **Диаметр соединения 90 мм.** Длина общая 50 мм. Цвет: **черный**	**295р.**	
	**RC-U03167**	Переходник для автомобильного воздуховода **Диаметр соединения наружный 60 мм.** Диаметр соединения **внутренний 75 мм.** Длина общая 60 мм. Цвет: **черный**	**234р.**	
	**RC-U03168**	Переходник для автомобильного воздуховода **Диаметр соединения наружный 75 мм.** Диаметр соединения **внутренний 60 мм.** Длина общая 60 мм. Цвет: **черный**	**234р.**	
	**RC-U03172**	Переходник для автомобильного воздуховода **Диаметр соединения 60 / 75 мм.** Длина общая 60 мм. Цвет: **черный**	**234р.**	
	RC-U03170	Переходник для автомобильного воздуховода **Диаметр соединения 60 / 90 мм.** Длина общая 60 мм. Цвет: **черный**	**255р.**	
	RC-U03169	Переходник для автомобильного воздуховода **Диаметр соединения 75 / 90 мм.** Длина общая 60 мм. Цвет: **черный**	**275р.**	
	**RC-U03171**	Переходник для автомобильного воздуховода **Диаметр соединения 75 / 80 мм.** Длина общая 60 мм. Цвет: **черный**	**255р.**	